CHALLENGE®

POWER TRANSMISSION

产品技术目录

中文

www.challengept.com

CHALLENGE
Never a problem, always a...
CHALLENGE®

CHALLENGE
Roller Chain
10BSS-2 x 5m
ISO 9001
CHALLENGE
10BSS-2 x 5m
Challenge Roller Chain
CHALLENGE

没有问题，只有挑战

CHALLENGE®

CHALLENGE的标志和符号是CFE Holdings的注册标志。
HTD是Gates Power Transmission的注册商标。

产品技术目录

CHALLENGE产品

精密滚子链，钢制、不锈钢制、镀锌、镀镍
板式链
传输链
农机链
焊钢链
特殊链条及附件链条
锥孔V形皮带轮、直孔V形皮带轮
同步皮带轮
锥套
MI锁紧皮带轮和锥套
楔形三角带、普通三角带
锥孔链轮
直孔链轮、平片链轮
成形孔链轮
可焊套、螺栓套
HRC联轴器
FFX联轴器
爪形联轴器
NPX联轴器
RPX联轴器
链条联轴器
轴上减速机
扭矩限制器
涨套
齿轮马达
电机
马达座组
自润滑轴承组件
轴承

Challenge Group Companies

AUSTRALIA
Challenge Power Transmission (Aust) Pty Ltd
B11, Scoresby Industry Park
Janine Street
Scoresby
Victoria 3179
Australia
Tel: (03) 9763 6701 Fax: (03) 9764 0890
Email: aussales@challengept.com

CZECH REPUBLIC
Challenge PT (Czech) s.r.o.
Hulínská 1799, areál Magneton
767 01 Kroměříž
Česká Republika
Tel: +420 573 334 106 Fax: +420 573 330 556
Email: czsales@challengept.com

GERMANY
Challenge Power Transmission GmbH
In der Neuwies 1
D-35745 Herborn
Germany
Tel: +49 2772 575860 Fax: +49 2772 5758620
Email: desales@challengept.com

IRELAND
Challenge Power Transmission (Ireland) Ltd
Unit 202
Holly Road
Western Industrial Estate
Dublin 12
Eire
Tel: +353 1 4566311 Fax: +353 1 4566312
Email: ireland@challengept.com

AMERICAS
Challenge Power Transmission
6661 NW 82nd Ave
Miami, Florida
USA
Tel: +1 305 592 7626 Fax: +1 305 592 6971
Email: usa@challengeptsales.com

CHINA (Shijiazhuang)
Challenge Power Transmission (SHZ) Plc
South of Daxizhang
High Technology Developing Area
Shijiazhuang 050035
China
Tel: +86 311-85385510 Fax: +86 311 8538 5590
Email: cnsales@challengept.com

SOUTH AFRICA
Challenge Power Transmission Africa (Pty) Ltd
Cnr Estee Ackermann and Yaldwyn Streets
Jet Park, Boksburg
Gauteng, Johannesburg
1459
South Africa
Tel: +27 11 3976115 Fax: + 27 11 3978494
Email: sasales@challengept.com

UNITED KINGDOM
Challenge Power Transmission Ltd
Merryhills Enterprise Park
Park Lane
Wolverhampton
WV10 9TJ
United Kingdom
Tel: +44 1902 866116 Fax: +44 1902 866117
Email: uk@challengept.com

CHINA (Ningbo)
Challenge Power Transmission (Ningbo) Ltd
Bao Zhan Avenue, Xiao Bai Village,
Dong Wu Town, Yin Zhou District, Ningbo City,
Zhejiang Province, China
Tel: +86 574 8833 4378 Fax: +86 574 8833 4379
Email: Ningbo.Sales@challengeproduction.com

技术信息

工程单位

国际（SI）单位制

下表显示了国际单位制（简称SI单位制）中使用的一些单位。通过这些单位可以计算出其它的单位。

量	单位	米制符号	英制符号
重量	千克	kg	磅（lb）
长度	米	m	英寸（in）
时间	秒	s	s
温度	开	K	华氏（F）
电流	安培	A	A

同动力传动相关的一些常用单位

量	单位	米制符号	英制符号
力	牛顿 公斤力	N kgf	磅力（lbf）
扭矩	牛顿米 公斤米	Nm kgf.m	磅力英寸（lbf.in） 磅力英尺（lbf.ft）
功率	瓦或 千瓦	W kW	马力 hp
压强	压强 帕	Pa bar	lbf/in^2 或 psi
温度	摄氏度	°C	°F
频率	赫兹	Hz	转/秒（c/s）
速度一直线	米/秒	m/s	feet/min
转速	每分钟转速(rpm)	rev/min	rev/min
惯性	MR^2	$kg.m^2$	$lb.in^2$ $lb.ft^2$
电势	伏	V	
电阻	欧姆	Ω	
电容量	法拉	F	

常用倍数

前缀	符号	系数
微（micro）	μ	÷ 1,000,000
毫（milli）	m	÷ 1,000
千（kilo）	k	× 1,000
百万（mega）	M	× 1,000,000
兆（tera）	T	× 1,000,000,000,000

常用转换系数

下列系数是动力传动工程行业常用的一些系数。
米制到英制在左侧，英制到米制的转换在右侧

长度

毫米（mm）x 0.0394 = 英寸（ins）　　英寸x 25.4 = mm
米（m）x 39.37 = 英寸　　英寸x 0.0254 = 米（m）
米x 3.281 = 英尺（ft）　　英尺x 0.305 = 米
千米x 0.6213 = 英里　　英里x 1.61 = 千米

力

牛顿x 0.225 = 磅力（lbf）　　lbf x 4.45 = 牛顿（N）
公斤力（kgf）x 2.205 = lbf　　lbf x 0.454 = kgf
kgf x 9.81 = 牛顿
N x 0.102 = kgf

扭力

牛顿米（Nm）x 0.735 = 磅力英尺（lbf.ft）
牛顿米（Nm）x 8.85 = 磅力英尺（lbf.ins）
公斤力米（kgf.m）x 9.81 = 牛顿米

功率

千瓦（kW）x 1.34 = 马力（hp）　　hp x 0.746 = kW

注–法国**Cheval-Vapeur**（**CV**）和德国的**Pferdestarke**（**PS**）同马力的值基本相同
例如, hp x 0.98 = CV 或 PS

惯性

$kg.m^2$ x 23.73 = $lb.ft^2$

温度

$°C = \frac{5}{9} \times (°F - 32)$　　$°F = \frac{9}{5} \times °C + 32$

Pi (π)

π是一个圆的周长和直径的比例
直径 x π = 周长
π = 3.1416
所以，直径 x 3.1416 = 周长

动力传动行业常用的公式

扭矩, 功率和速度

$$功率（kW）= \frac{扭矩\ (Nm) \times rev/min}{9550}$$

$$扭矩（Nm）= \frac{功率\ (kW) \times 9550}{rev/min}$$

‘V’ – 传动轴/轴承负载

以下简单的公式表示了三角带加在传动轴/轴承上的静态和动态负载。

这些都是有用的公式，根据用来调整传动的实际用力制定的。

Ts = 静态张力

Tc = 离心张力

Td = 动态张力

Ts = 16 x 2 x P x B = N

Tc = M x S² x 2 x B = N

Td = Ts – Tc = N

当:

16 = 一个常量

2 = 皮带的紧张和松弛面

P = 张力较高值（1.3 x 列）的80% - kgf
（CHALLENGE产品技术手册的第148页）

B = 传动装置上的皮带数量

M = 每单位长度的皮带质量–千克/米 - kg/m
（CHALLENGE产品技术手册的第132页）

S = 以米/秒（m/s）为单位的皮带速度

$$S = \frac{d \times n}{19100}\ m/s$$

则:

d = 小皮带轮节距直径– mm

n = 小皮带轮的转速– rev/min

例:

计算下列驱动装置的动态张力。

一个90kW 1440 rev/min的电机直接带动一个传送带，传送带每天12个小时以400 rev/min的转速运送铜矿石，耗电kW。

电机轴为75 mm，传送轴为105 mm。1200 mm的驱动中心。

选择的驱动装置是:

电机皮带轮: 280 x 5 SPB带3535 / 75 mm锥孔套

传输皮带轮: 1000 x 5 SPB带4545 / 105 mm锥孔套

皮带: 5个离SPB 4500楔形带提供1191 mm驱动中心

计算动态张力

Ts = 16 x 2 x P x B

= 16 x 2 x (8.2 x 9.81 x 0.80) x 5 = **10297 N**

Tc = M x S² x 2 x B

则:

M = **0.19 kg/m**

$$S = \frac{d \times n}{19100} = \frac{280 \times 1440}{19100} = \mathbf{21.11\ m/s}$$

Tc = 0.19 x 21.11² x 2 x 5 = **847 N**

Td = **Ts – Tc**

Td = **10297 – 847**

= **9450 N**

重量的计算

重量是对质量的垂直测量，可以用简单的经验公式计算圆形和方形物体的重量:

圆形物体

直径（mm）平方 x 长度（m） x 系数 = 重量（kgf）

低碳钢的系数	=	0.00617
不锈钢的系数	=	0.00636
铸铁的系数	=	0.00598

例:

计算直径25mm，长500mm的一根低碳钢棒的重量。

25² x 0.5 x 0.00617 = **1.928 kgf**

方形物体

深度（mm） x 高度（mm） x 长度（m） x 系数 = 重量（kgf）

低碳钢的系数	=	0.00785
不锈钢的系数	=	0.00809
铸铁的系数	=	0.00761

例:

计算一块25 mm x 35 mm，长600 mm的方形低碳钢块的重量。

25 x 35x 0.6 x 0.00785 = **4.121 kgf**

目录

链条

链条特点	1
滚子链	2
英标滚子链	2
美标（ANSI）系列滚子链	3
美标（ANSI）加重滚子链	4
美标（ANSI）开口销系列滚子链	5
ANSI农用加重型滚子链	6
截链器	6
ANSI直链板滚子链	7
链拉出器	7
英标直板链板滚子链	8
特殊传动滚子链	9
加长销链条	9
空心销轴滚子链	10
带“U”型附件特殊链条	11
带“U”形附件及橡胶元件的特殊链条	12
带“U”形附件及的特殊链条	13
特殊链条	14-16
带传动装置的特殊链条	17
特殊空心销轴链	18
不锈钢传动滚子链	19
镀镍、镀锌传动滚子链20	19
活动销轴、锥形销轴侧弯链21	21
滚子链附件	20-24
双节距链	25
双节距传动链	25
双节距传输链	26
双节距附件	27-28
双节距特殊链条	28
双节距加长销链条	29
双节距空心销链条	29
板式链	30
LH / BL系列板式链	30-31
LL/EL系列板式链	32
AL系列板式链	33
FLC系列板式链	34
铆钉销	35
加长销板式链	36
木材链	37
焊接钢链条（弯链板）	37
焊接钢链条附件（弯链板）	38-39
弯链板滚子链	40
直链板滚子链	40
焊接钢牵引链	41
牵引链附件	41
农机链	42
钢制农机链	42
农机链附件	43-52
传输链	53
BS Z系列实心销轴传输链	53
BS ZC系列空心销轴链	54
BS Z/ZC系列附件链	55
BS ZE系列高附板链	56
M系列实心销轴链	57-59
M系列链条附件	60-62
MC系列空心销轴链	63
MT/ME系列高附板链	64-66
FV系列米制实心销轴链	67-68
FV/C系列米制空心销轴链	69-70
FV系列链条附件	71-72
FVT/CE系列米制高附板链	73-74
FV/CR系列米制刮板链	75
传输链附件链条规格	76

链轮

链轮特点	79
BS锥孔链轮	80-86
BS直孔链轮	87-101
BS平片直孔链轮	102-116
锥孔双单排链轮	117
直孔双单排链轮	118
涨紧轮	119

皮带

皮带特点1	121
皮带规格1	122
普通三角带	123-125
传统CRE V型带	126
楔形带	127
CRE多楔带	128
V型窄带	129
楔形带选择流程	130-131
楔形带选择数据	132-137
皮带张紧控制	138
技术信息及安装	139
故障排除	140
普通同步带	141-143
圆弧齿同步带	144-147

皮带轮

皮带轮特点	149
一般信息	150
V形皮带轮	151-163
无段变速皮带轮	164-165
MI锁紧皮带轮	166
同步轮-锥孔	167
HTD®皮带轮-锥孔	168-170
米制同步轮—直孔	171-172
同步轮—直孔	173-175
HTD®皮带轮—直孔	176-179
多楔皮带轮	180-184
多楔皮带轮J部分	185-187
多楔皮带轮K部分	188-192
多楔皮带轮L部分	193-198

传动轴紧固件

传动轴紧固件的特点	201
锥套的种类和型号	202-203
锥套的安装及拆除	204
锥套—米制	205-208
锥套—英制	209-214
锥套联接套	215
螺栓套	216
可焊套	217-218
传动轴锁规格01-22	221-235

联轴器

联轴器特点	237
FFX联轴器选择	238-239
FFX联轴器数据	240-241
FFX联轴器安装	242
HRC联轴器	243
HRC联轴器选择	243-244
HRC联轴器安装	245
NPX联轴器	246
NPX联轴器选择	247-248
NPX联轴器数据	249-250
RPX联轴器	251
RPX联轴器选择	252-254
RPX联轴器数据	255
爪形联轴器	256
链条联轴器	257

扭矩限制器

特点	259
型号及信息	260
尺寸	261
选择流程	262

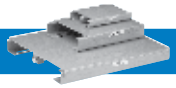

马达座组

特点	265
快速安装	266
标准型	267
滑轨	268

电机

电机特点	271
三相电机基本信息	272
保护程度	273
安装条件	274
标准和规定	275
三相启动选择	276
组件	277
安装示意	278
技术数据EFF2	279-280
电线接入及轴承大小	281
三相安装及整体规格	282-286
单相基本信息	287
单相技术数据	288
单相安装及整体规格	289-290
单相连接	291

轴上减速机

特点	293
选择流程	294-295
动力级别	295-296
1440 rev/min电机适用的楔形带传动	297-305
轴上减速机尺寸	306-307
马达座组尺寸	308
输出端详细信息	309
CHALLENGE Grip-Loc轴上减速机锁紧系统	310
安装	311
润滑	312
托架安装	313
维护组件产品编码	314-315

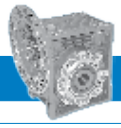

蜗杆蜗轮

蜗杆蜗轮特点	317
蜗杆蜗轮种类	318
旋转方向/危险应用	319
安装及润滑	320
径向载荷	321
电机法兰	322
PC同CMRV组合	323
效率	324
网格数据	325
PC类材质及设计特点	326
组装位置	327
使用双速减速	328
CMRV型运行性能	329-331
PC-CMRV运行性能	332-333
CMRV-CMRV运行性能	334-337
尺寸	338
输出法兰尺寸	339
PC-CMRV型尺寸	340
CMRV-CMRV型尺寸	341
CRV- CRV-CMRV型尺寸	342
输出轴及CTA扭力臂	343
电机输入法兰PAM B5、PAM B14	344
机罩及轴套	345
传动设计	346

轴承组合件

特点	349
架座	350-351
4孔法兰组	352-353
2孔法兰组	354
滑块座	355
外球	356-357

轴承座

轴承座 产品特点	359
基本资料	360-361
SUN 500-600系列	362-363
技术信息	364-365

Bearings

轴承特点	367
一般信息	368
6000系列	369
6200系列	370
6300、6800系列	371
6900、1600系列	372
R系列	373
米制锥孔轴承	374
英制锥孔轴承	375

联系方式、条款与条件

CHALLENGE集团下属企业	378
条款与条件	379

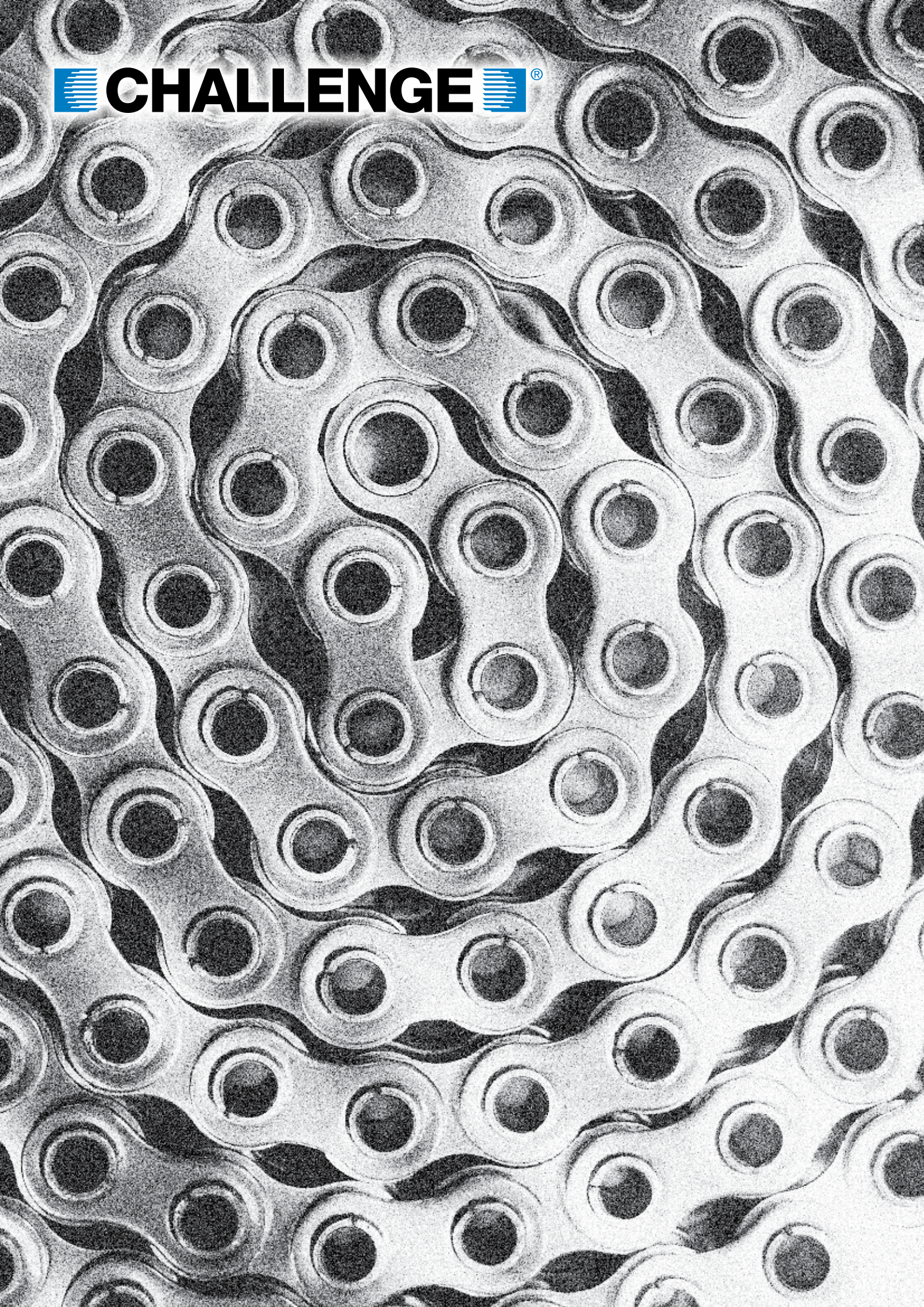
CHALLENGE®

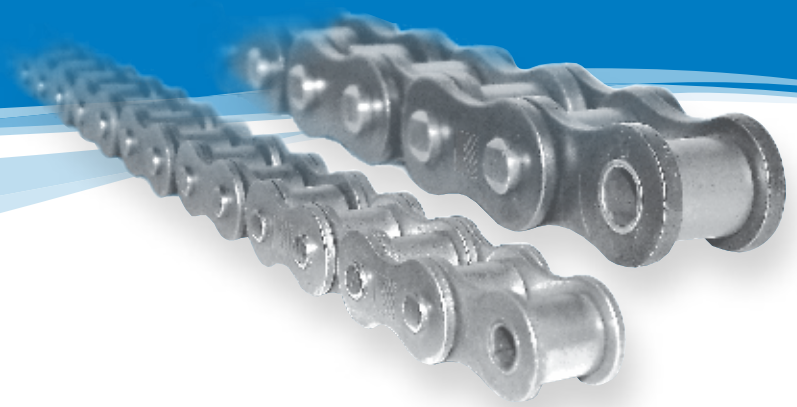

特点

CHALLENGE提供各种类型和型号的链条—传动链、传输链、农机链、板式链及多种特殊链条

CHALLENGE传动滚子链

CHALLENGE滚子链采用5米盒子包装，内含一个链条活接头。某些型号还提供卷包装或10ft盒子包装。

型号包括—ISO、英标（BS）、美标（ANSI）及多种特殊型号

ISO滚子链—标准、直板、加长销、空心销、不锈钢、镀镍、镀锌、双节距

美标（ANSI）滚子链—标准、加重、开口销、加重开口销、直板链板、加长销、不锈钢、镀镍、镀锌、双节距（包括加长销轴、空心销轴及特殊种类）

滚子链附件—ISO和美标（ANSI）各种型号的链条，如木材链、农机链、传输链等。

CHALLENGE的传动链寿命更长，因为：

- **销轴**—由表面淬火的铬锰钼钢制成。耐磨损性和防震性更高
- **预拉**—预负荷能保证链条的安装一次到位
- **钢球冲击孔**—防止疲劳失效
- **喷丸处理的滚子和侧链板**—防止疲劳失效
- **深腰侧板**—增加断裂载重、降低压力
- **实心滚子**—延长磨损寿命
- **套筒**—32B – 64B规格的套筒由无缝钢管制成，减少磨损

X系列滚子链—CHALLENGE提供24B-64B规格的改进的X系列，使用圆铆销轴，具有上述所有的优点，同时：

- **在合金钢中放置表面淬火的圆铆销轴**—保证销轴同侧链板的最佳配合，最大化地延长使用寿命
- **接缝朝向的套筒**—适用于24B和28B规格
- **由无缝钢管制成的实心套筒**—适用于32B和64B规格

CHALLENGE传输链

符合行业标准，高质量，性价比极高的链条

- **材料**—全部使用高质量合金钢
- **表面淬火合金钢精密加工的套筒**—保证最小偏差，提供最好的同轴度
- **套筒有定位台肩**—保证更精密的组装、内宽控制，更好地防止销轴转动。套筒还延长形成了内链板同外链板之间的空隙，保证了同步润滑，增大强度，延长寿命
- **在合金钢中放置表面淬火的圆铆销轴**—最大化地延长寿命
- **销轴有定位台肩**—能更精确地放置外链板，增大了链条的强度
- **打磨外径的硬化滚子**—提供了很高的耐磨性、承重能力，同时减少链轮磨损，提供更好的视觉效果
- **精密打孔的链片**—提供了高耐性的节距控制和最大化的过盈配合
- **球冲击孔**—防止疲劳
- **由高碳钢制成的接头**—提高断裂载重
- **喷丸处理**—提高表面强度，降低疲劳
- **附着链板使用夹具装配**—保证位置和方形度
- **连接活接头**—有铆钉、防松螺帽（Nylok）两种

附件和其他配件：

CHALLENGE提供焊接及整体式附件，特殊套筒，轴承，镀锌和镀镍的配件。

镀钼销轴，套筒和滚子。塑料滚子，法兰滚子，硬化链板，不锈钢配件，直线套筒等。

特殊配件生产速度快、质量高。

CHALLENGE板式链

应用：

板式链应用于行驶速度缓慢的起重设备如叉车、气压及液压千斤顶等

CHALLENGE提供符合美标（ANSI）标准的板式链，样式有BL（加重）、AL（轻型）、EL和FLC

在适用的情况下同样提供ISO制式的同类产品

制造工艺：

链片—由碳钢或合金钢制成，特别能够承受突加负荷。热处理工艺保证了所有链片都能最大化地抵御断裂

销轴—由合金钢制成，硬化处理工艺保证了极高的耐弯曲性能

CHALLENGE®

滚子链

英标滚子链

BS228, ISO R606, DIN 8187

英标（BS）系列滚子链

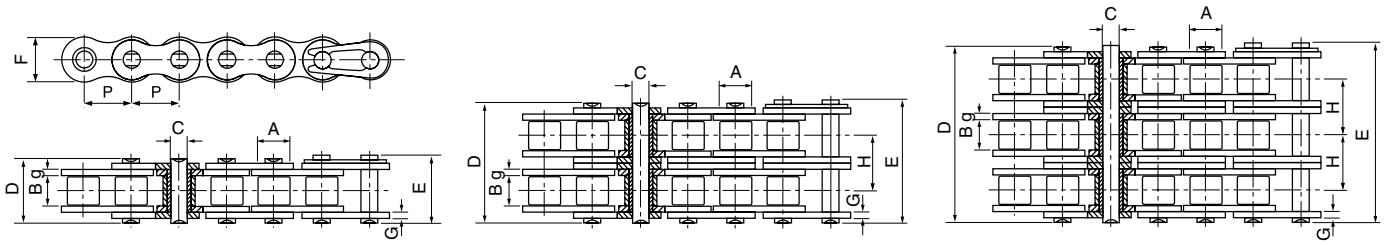

ISO 链号	节距	滚子直径	内节内宽	销轴直径	销轴长度		内链板高度	链板厚度	排距	最小抗拉载荷	平均抗拉载荷	重量
	P	A	B	C	D	E	F	g/G	H	kN	kN	kg/m
单排												
04B-1	6.000	4.00	2.80	1.85	6.80	7.80	5.00	0.60	-	3.00	3.20	0.11
05B-1	8.000	5.00	3.00	2.31	8.20	8.90	7.10	0.80	-	5.00	5.90	0.20
*06B-1	9.525	6.35	5.72	3.28	13.15	14.10	8.20	1.30	-	9.00	10.40	0.41
08B-1	12.700	8.51	7.75	4.45	16.70	18.20	11.80	1.60	-	18.00	19.40	0.69
10B-1	15.875	10.16	9.65	5.08	19.50	20.90	14.70	1.70	-	22.40	27.50	0.93
12B-1	19.050	12.07	11.68	5.72	22.50	24.20	16.00	1.85	-	29.00	32.20	1.15
16B-1	25.400	15.88	17.02	8.28	36.10	37.40	21.00	4.15/3.1	-	60.00	72.80	2.71
20B-1	31.750	19.05	19.56	10.19	41.30	45.00	26.40	4.5/3.5	-	95.00	106.70	3.70
24B-1	38.100	25.40	25.40	14.63	53.40	57.80	33.20	6.0/4.8	-	160.00	178.00	7.10
28B-1	44.450	27.94	30.99	15.90	65.10	69.50	36.70	7.5/6.0	-	200.00	222.00	8.50
32B-1	50.800	29.21	30.99	17.81	66.00	71.00	42.00	7.0/6.0	-	250.00	277.50	10.25
40B-1	63.500	39.37	38.10	22.89	82.20	89.20	52.96	8.5/8.0	-	355.00	394.00	16.35
48B-1	76.200	48.26	45.72	29.24	99.10	107.00	63.80	12.0/10.0	-	560.00	621.60	25.00
56B-1	88.900	53.98	53.34	34.32	114.60	123.00	77.80	13.5/12.0	-	850.00	940.00	35.88
64B-1	101.600	63.50	60.96	39.40	130.00	138.50	90.17	15.0/13.0	-	1120.00	1240.00	46.50
双排												
05B-2	8.000	5.00	3.00	2.31	13.90	14.50	7.10	0.80	5.64	7.80	10.20	0.33
*06B-2	9.525	6.35	5.72	3.28	23.40	24.40	8.20	1.30	10.24	16.90	18.70	0.77
08B-2	12.700	8.51	7.75	4.45	31.20	32.20	11.80	1.60	13.92	32.00	38.70	1.34
10B-2	15.875	10.16	9.65	5.08	36.10	37.50	14.70	1.70	16.59	44.50	56.20	1.84
12B-2	19.050	12.07	11.68	5.72	42.00	43.60	16.00	1.85	19.46	57.80	66.10	2.31
16B-2	25.400	15.88	17.02	8.28	68.00	69.30	21.00	4.15/3.1	31.88	106.00	133.00	5.42
20B-2	31.750	19.05	19.56	10.19	77.80	81.50	26.40	4.5/3.5	36.45	170.00	211.20	7.20
24B-2	38.100	25.40	25.40	14.63	101.70	106.20	33.20	6.0/4.8	48.36	280.00	319.20	13.40
28B-2	44.450	27.94	30.99	15.90	124.60	129.10	36.70	7.5/6.0	59.56	360.00	406.80	16.60
32B-2	50.800	29.21	30.99	17.81	124.60	129.60	42.00	7.0/6.0	58.55	450.00	508.50	21.00
40B-2	63.500	39.37	38.10	22.89	154.50	161.50	52.96	8.5/8.0	72.29	630.00	711.90	32.00
48B-2	76.200	48.26	45.72	29.24	190.40	198.20	63.80	12.0/10.0	91.21	1000.00	1130.00	50.00
56B-2	88.900	53.98	53.34	34.32	221.20	229.60	77.80	13.5/12.0	106.60	1600.00	1760.00	71.76
64B-2	101.600	63.50	60.96	39.40	249.90	258.40	90.17	15.0/13.0	119.89	2000.00	2200.00	93.00
三排												
05B-3	8.000	5.00	3.00	2.31	19.50	20.20	7.10	0.80	5.64	11.10	13.80	0.48
*06B-3	9.525	6.35	5.72	3.28	33.50	34.60	8.20	1.30	10.24	24.90	30.10	1.16
08B-3	12.700	8.51	7.75	4.45	45.10	46.10	11.80	1.60	13.92	47.50	57.80	2.03
10B-3	15.875	10.16	9.65	5.08	52.70	54.10	14.70	1.70	16.59	66.70	84.50	2.77
12B-3	19.050	12.07	11.68	5.72	61.50	63.10	16.00	1.85	19.46	86.70	101.80	3.46
16B-3	25.400	15.88	17.02	8.28	99.80	101.20	21.00	4.15/3.1	31.88	160.00	203.70	8.13
20B-3	31.750	19.05	19.56	10.19	114.20	117.90	26.40	4.5/3.5	36.45	250.00	290.00	10.82
24B-3	38.100	25.40	25.40	14.63	150.10	154.60	33.20	6.0/4.8	48.36	425.00	493.00	20.10
28B-3	44.450	27.94	30.99	15.90	184.20	188.70	36.70	7.5/6.0	59.56	530.00	609.50	24.92
32B-3	50.800	29.21	30.99	17.81	183.20	188.20	42.00	7.0/6.0	58.55	670.00	770.50	31.56
40B-3	63.500	39.37	38.10	22.89	226.80	233.80	52.96	8.5/8.0	72.29	950.00	1092.50	48.10
48B-3	76.200	48.26	45.72	29.24	281.60	289.40	63.80	12.0/10.0	91.21	1500.00	1710.00	75.00
56B-3	88.900	53.98	53.34	34.32	327.80	336.20	77.80	13.5/12.0	106.60	2240.00	2240.00	107.64
64B-3	101.600	63.50	60.96	39.40	369.80	378.30	90.17	15.0/13.0	119.89	3000.00	3300.00	139.50

尺寸从24B到64B
标准或圆铆销轴。

*直板链板链条
标准包装长度为5米

可以提供特殊长度。

除特别说明外，所有的尺寸单位均为毫米。

我们已采取一切努力，以确保此目录中列出的数据是正确的。对于任何数据不准或是因此造成的损害，CHALLENGE不承担任何赔偿责任。

滚子链

美标（ANSI）滚子链

ANSI B29.1, ISO R606, DIN 8188

美标（ANSI）系列滚子链

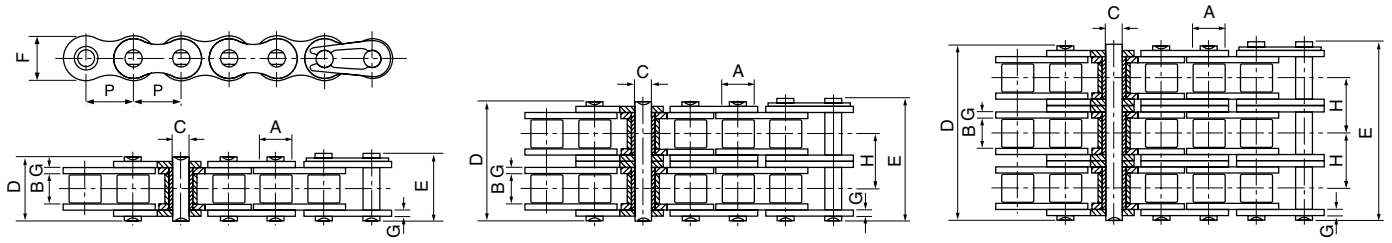

ISO 链号	节距	滚子直径	内节内宽	销轴直径	销轴长度		内链板高度	链板厚度	排距	最小抗拉载荷	平均抗拉载荷	重量
	P	A	B	C	D	E	F	g/G	H	kN	kN	kg/m
单排												
*15-1	4.763	2.48	2.38	1.62	6.10	6.90	4.30	0.60	-	1.8	2.0	0.08
*25-1	6.350	3.30	3.18	2.31	7.90	8.40	6.00	0.80	-	3.5	4.6	0.15
*35-1	9.525	5.08	4.77	3.58	12.40	13.17	9.00	1.30	-	7.9	10.8	0.33
41-1	12.700	7.77	6.25	3.58	13.75	15.00	9.91	1.30	-	6.7	12.6	0.41
40-1	12.700	7.95	7.85	3.96	16.60	17.80	12.00	1.50	-	14.1	17.5	0.62
50-1	15.875	10.16	9.40	5.08	20.70	22.20	15.09	2.03	-	22.2	29.4	1.02
60-1	19.050	11.91	12.57	5.94	25.90	27.70	18.00	2.42	-	31.8	41.5	1.50
80-1	25.400	15.88	15.75	7.92	32.70	35.00	24.00	3.25	-	56.7	69.4	2.60
100-1	31.750	19.05	18.90	9.53	40.40	44.70	30.00	4.00	-	88.5	109.2	3.91
120-1	38.100	22.23	25.22	11.10	50.30	54.30	35.70	4.80	-	127.0	156.3	5.62
140-1	44.450	25.40	25.22	12.70	54.40	59.00	41.00	5.60	-	172.4	212.0	7.50
160-1	50.800	28.58	31.55	14.27	64.80	69.60	47.80	6.40	-	226.8	278.9	10.10
180-1	57.150	35.71	35.48	17.46	72.80	78.60	53.60	7.20	-	280.2	341.8	13.45
200-1	63.500	39.68	37.85	19.85	80.30	87.20	60.00	8.00	-	353.8	431.6	16.15
240-1	76.200	47.63	47.35	23.81	95.50	103.00	72.39	9.50	-	510.3	622.5	23.20
双排												
*25-2	6.350	3.30	3.18	2.31	14.50	15.00	6.00	0.80	6.40	7.0	8.6	0.28
*35-2	9.525	5.08	4.77	3.58	22.50	23.30	9.00	1.30	10.13	15.8	19.7	0.63
41-2	12.700	7.77	6.25	3.58	25.70	26.90	9.91	1.30	11.95	13.3	16.9	0.81
40-2	12.700	7.95	7.85	3.96	31.00	32.20	12.00	1.50	14.38	28.2	35.9	1.12
50-2	15.875	10.16	9.40	5.08	38.90	40.40	15.09	2.03	18.11	44.4	58.1	2.00
60-2	19.050	11.91	12.57	5.94	48.80	50.50	18.00	2.42	22.78	63.6	82.1	2.92
80-2	25.400	15.88	15.75	7.92	62.70	64.30	24.00	3.25	29.29	113.4	141.8	5.15
100-2	31.750	19.05	18.90	9.53	76.40	80.50	30.00	4.00	35.76	177.0	219.4	7.80
120-2	38.100	22.23	25.22	11.10	95.80	99.70	35.70	4.80	45.44	254.0	314.9	11.70
140-2	44.450	25.40	25.22	12.70	103.30	107.90	41.00	5.60	48.87	344.8	427.5	15.14
160-2	50.800	28.58	31.55	14.27	123.30	128.10	47.80	6.40	58.55	453.6	562.4	20.14
180-2	57.150	35.71	35.48	17.46	138.60	144.40	53.60	7.20	65.84	560.5	695.0	29.22
200-2	63.500	39.68	37.85	19.85	151.90	158.80	60.00	8.00	71.55	707.6	877.4	32.24
240-2	76.200	47.63	47.35	23.81	183.40	190.80	72.39	9.50	87.83	1020.6	1255.3	45.23
三排												
*25-3	6.350	3.30	3.18	2.31	21.00	21.50	6.00	0.80	6.40	10.5	12.6	0.44
*35-3	9.525	5.08	4.77	3.58	32.70	33.50	9.00	1.30	10.13	23.7	28.6	1.05
40-3	12.700	7.95	7.85	3.96	45.40	46.60	12.00	1.50	14.38	42.3	50.0	1.90
50-3	15.875	10.16	9.40	5.08	57.00	58.50	15.09	2.03	18.11	66.6	77.8	3.09
60-3	19.050	11.91	12.57	5.94	71.50	73.30	18.00	2.42	22.78	95.4	111.1	4.54
80-3	25.400	15.88	15.75	7.92	91.70	93.60	24.00	3.25	29.29	170.1	198.4	7.89
100-3	31.750	19.05	18.90	9.53	112.20	116.30	30.00	4.00	35.76	265.5	309.6	11.77
120-3	38.100	22.23	25.22	11.10	141.40	145.20	35.70	4.80	45.44	381.0	437.2	17.53
140-3	44.450	25.40	25.22	12.70	152.20	156.80	41.00	5.60	48.87	517.2	593.3	22.20
160-3	50.800	28.58	31.55	14.27	181.80	186.60	47.80	6.40	58.55	680.4	780.6	30.02
180-3	57.150	35.71	35.48	17.46	204.40	210.20	53.60	7.20	65.84	840.7	983.6	38.22
200-3	63.500	39.68	37.85	19.85	223.50	230.40	60.00	8.00	71.55	1061.4	1217.8	49.03
240-3	76.200	47.63	47.35	23.81	271.30	278.60	72.39	9.50	87.83	1530.9	1756.5	71.60

***套筒链：表中A代表套筒的外径**

标准包装长度为5米。可以提供特殊长度。

我们已采取一切努力，以确保此目录中列出的数据是正确的。对于任何数据不准或是因此造成的损害，CHALLENGE不承担任何赔偿责任。

除特别说明外，所有的尺寸单位均为毫米。

滚子链

美标（ANSI）加重滚子链

ANSI B29.1, ISO R606, DIN 8188

美标（ANSI）加重滚子链

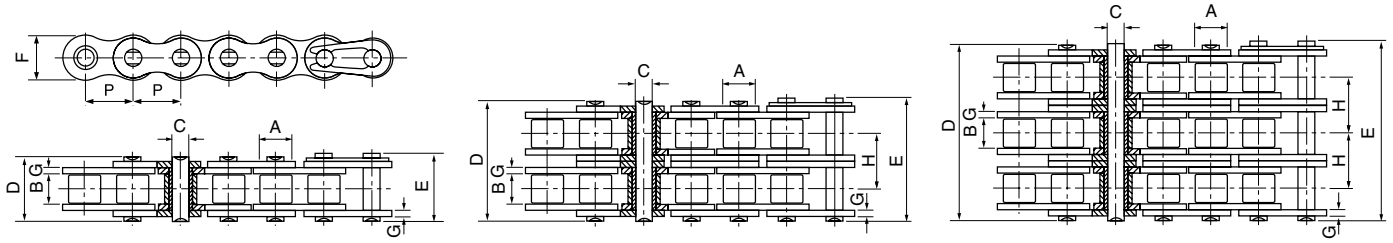

ANSI 链号	节距	滚子直径	内节内宽	销轴直径	销轴长度		内链板高度	链板厚度	排距	最小抗拉载荷	平均抗拉载荷	重量
	P	A	B	C	D	E	F	g/G	H	kN	kN	kg/m
单排												
40H-1	12.700	7.95	7.85	3.96	18.80	19.90	12.00	2.03	-	14.10	19.10	0.82
50H-1	15.875	10.16	9.40	5.08	22.10	23.40	15.09	2.42	-	22.20	30.20	1.25
60H-1	19.050	11.91	12.57	5.94	29.20	31.00	18.00	3.25	-	31.80	42.70	1.87
80H-1	25.400	15.88	15.75	7.92	36.20	37.70	24.00	4.00	-	56.70	71.40	3.10
100H-1	31.750	19.05	18.90	9.53	43.60	46.90	30.00	4.80	-	88.50	112.40	4.52
120H-1	38.100	22.23	25.22	11.10	53.50	57.50	35.70	5.60	-	127.00	160.90	6.60
140H-1	44.450	25.40	25.22	12.70	57.60	62.20	41.00	6.40	-	172.40	217.30	8.30
160H-1	50.800	28.58	31.55	14.27	68.20	73.00	47.80	7.20	-	226.80	285.80	10.30
200H-1	63.500	39.68	37.85	19.85	86.60	93.50	60.00	9.50	-	353.80	444.50	19.16
双排												
60H-2	19.050	11.91	12.57	5.94	55.30	57.10	18.00	3.25	26.11	63.60	84.50	3.71
80H-2	25.400	15.88	15.75	7.92	68.80	70.30	24.00	4.00	32.59	113.40	145.30	6.15
100H-2	31.750	19.05	18.90	9.53	82.70	86.00	30.00	4.80	39.09	177.00	225.90	9.03
120H-2	38.100	22.23	25.22	11.10	102.40	106.40	35.70	5.60	48.87	254.00	322.70	13.13
140H-2	44.450	25.40	25.22	12.70	109.80	114.40	41.00	6.40	52.20	344.80	437.70	16.60
160H-2	50.800	28.58	31.55	14.27	130.10	134.90	47.80	7.20	61.90	453.60	571.60	20.20
200H-2	63.500	39.68	37.85	19.85	164.90	171.80	60.00	9.50	78.31	707.60	894.90	38.11
三排												
60H-3	19.050	11.91	12.57	5.94	81.40	83.20	18.00	3.25	26.11	95.40	113.90	5.54
80H-3	25.400	15.88	15.75	7.92	101.40	102.90	24.00	4.00	32.59	170.10	203.50	9.42
100H-3	31.750	19.05	18.90	9.53	121.80	125.10	30.00	4.80	39.09	265.50	314.80	12.96
120H-3	38.100	22.23	25.22	11.10	151.20	155.20	35.70	5.60	48.87	381.00	444.70	19.64
140H-3	44.450	25.40	25.22	12.70	162.00	166.60	41.00	6.40	52.20	517.20	598.40	24.90
160H-3	50.800	28.58	31.55	14.27	192.00	196.80	47.80	7.20	61.90	680.40	787.30	30.10
200H-3	63.500	39.68	37.85	19.85	243.20	250.10	60.00	9.50	78.31	1061.40	1228.20	57.06

标准包装长度为5米。
可以提供特殊长度。

除特别说明外，所有的尺寸单位均为毫米。

我们已采取一切努力，以确保此目录中列出的数据是正确的。对于任何数据不准或是因此造成的损害，CHALLENGE不承担任何赔偿责任。

滚子链

美标（ANSI）开口销滚子链

ANSI B29.1, ISO R606, DIN 8188

美标（ANSI）A系列开口销滚子链

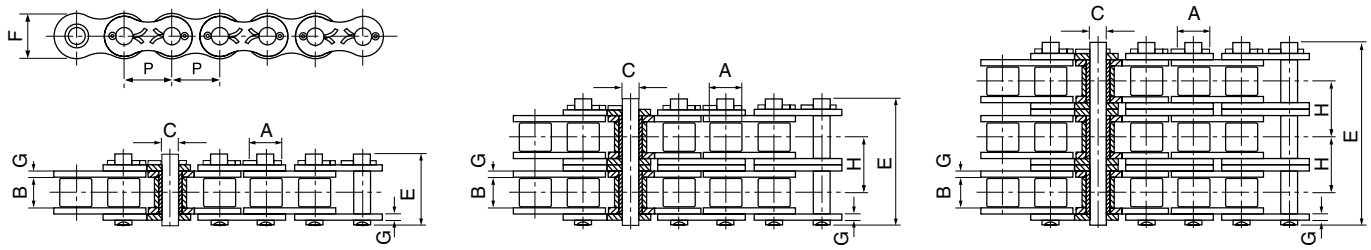

ANSI 链号	节距	滚子直径	内节内宽	销轴直径	销轴长度	内链板高度	链板厚度	排距	最小抗拉载荷	平均抗拉载荷	重量
	P	A	B	C	E	F	G	H	kN	kN	kg/m
单排											
50-1	15.875	10.16	9.40	5.08	23.00	15.09	2.03	-	22.20	29.40	1.02
60-1	19.050	11.91	12.57	5.94	28.30	18.00	2.42	-	31.80	41.50	1.50
80-1	25.400	15.88	15.75	7.92	36.50	24.00	3.25	-	56.70	69.40	2.60
100-1	31.750	19.05	18.90	9.53	44.70	30.00	4.00	-	88.50	109.20	3.91
120-1	38.100	22.23	25.22	11.10	54.30	35.70	4.80	-	127.00	156.30	5.62
140-1	44.450	25.40	25.22	12.70	59.00	41.00	5.60	-	172.40	212.00	7.50
160-1	50.800	28.58	31.55	14.27	69.60	47.80	6.40	-	226.80	278.90	10.10
180-1	57.150	35.71	35.48	17.46	78.60	53.60	7.20	-	280.20	341.80	13.45
200-1	63.500	39.68	37.85	19.85	87.20	60.00	8.00	-	353.80	431.60	16.15
240-1	76.200	47.63	47.35	23.81	103.00	72.39	9.50	-	510.30	622.50	23.20
双排											
50-2	15.875	10.16	9.40	5.08	41.20	15.09	2.03	18.11	44.40	58.10	2.00
60-2	19.050	11.91	12.57	5.94	51.10	18.00	2.42	22.78	63.60	82.10	2.92
80-2	25.400	15.88	15.75	7.92	65.80	24.00	3.25	29.29	113.40	141.80	5.15
100-2	31.750	19.05	18.90	9.53	80.50	30.00	4.00	35.76	177.00	219.40	7.80
120-2	38.100	22.23	25.22	11.10	99.70	35.70	4.80	45.44	254.00	314.90	11.70
140-2	44.450	25.40	25.22	12.70	107.90	41.00	5.60	48.87	344.80	427.50	15.14
160-2	50.800	28.58	31.55	14.27	128.10	47.80	6.40	58.55	453.60	562.40	20.14
180-2	57.150	35.71	35.48	17.46	144.40	53.60	7.20	65.84	560.50	695.00	29.22
200-2	63.500	39.68	37.85	19.85	158.80	60.00	8.00	71.55	707.60	877.40	32.24
240-2	76.200	47.63	47.35	23.81	190.80	72.39	9.50	87.83	1020.60	1255.30	45.23
三排											
50-3	15.875	10.16	9.40	5.08	59.30	15.09	2.03	18.11	66.60	77.80	3.09
60-3	19.050	11.91	12.57	5.94	73.90	18.00	2.42	22.78	95.40	111.10	4.54
80-3	25.400	15.88	15.75	7.92	93.60	24.00	3.25	29.29	170.10	198.40	7.89
100-3	31.750	19.05	18.90	9.53	116.30	30.00	4.00	35.76	265.50	309.60	11.77
120-3	38.100	22.23	25.22	11.10	145.20	35.70	4.80	45.44	381.00	437.20	17.53
140-3	44.450	25.40	25.22	12.70	156.80	41.00	5.60	48.87	517.20	593.30	22.20
160-3	50.800	28.58	31.55	14.27	186.60	47.80	6.40	58.55	680.40	780.60	30.02
180-3	57.150	35.71	35.48	17.46	210.20	53.60	7.20	65.84	840.70	983.60	38.22
200-3	63.500	39.68	37.85	19.85	230.40	60.00	8.00	71.55	1061.40	1217.80	49.03
240-3	76.200	47.63	47.35	23.81	278.60	72.39	9.50	87.83	1530.90	1756.50	71.60

标准包装长度为5米。
可以提供特殊长度。

我们已采取一切努力，以确保此目录中列出的数据是正确的。对于任何数据不准或是因此造成的损害，CHALLENGE不承担任何赔偿责任。

除特别说明外，所有的尺寸单位均为毫米。

滚子链

美标（ANSI）开口销加重滚子链

ANSI B29.1, ISO R606, DIN 8188

美标（ANSI）开口销加重滚子链

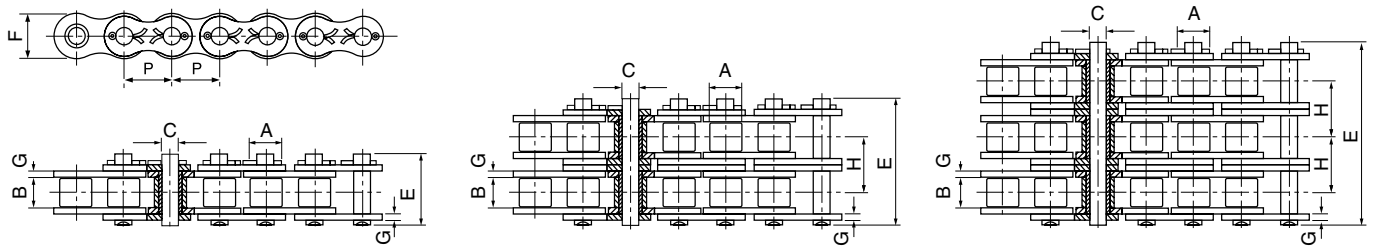

ANSI 链号	节距	滚子直径	内节内宽	销轴直径	销轴长度	内链板高度	链板厚度	排距	最小抗拉载荷	平均抗拉载荷	重量
	P	A	B	C	E	F	G	H	kN	kN	kg/m
单排											
50H-1	15.875	10.16	9.40	5.08	24.40	15.09	2.42	-	22.20	30.20	1.25
60H-1	19.050	11.91	12.57	5.94	31.60	18.00	3.25	-	31.80	42.70	1.87
80H-1	25.400	15.88	15.75	7.92	39.40	24.00	4.00	-	56.70	71.40	3.10
100H-1	31.750	19.05	18.90	9.53	46.90	30.00	4.80	-	88.50	112.40	4.52
120H-1	38.100	22.23	25.22	11.10	57.50	35.70	5.60	-	127.00	160.90	6.60
140H-1	44.450	25.40	25.22	12.70	62.20	41.00	6.40	-	172.40	217.30	8.30
160H-1	50.800	28.58	31.55	14.27	73.00	47.80	7.20	-	226.80	285.80	10.30
200H-1	63.500	39.68	37.85	19.85	93.50	60.00	9.50	-	353.80	444.50	19.16
双排											
60H-2	19.050	11.91	12.57	5.94	57.70	18.00	3.25	26.11	63.60	84.50	3.71
80H-2	25.400	15.88	15.75	7.92	72.00	24.00	4.00	32.59	113.40	145.30	6.15
100H-2	31.750	19.05	18.90	9.53	86.00	30.00	4.80	39.09	177.00	225.90	9.03
120H-2	38.100	22.23	25.22	11.10	106.40	35.70	5.60	48.87	254.00	322.70	13.13
140H-2	44.450	25.40	25.22	12.70	114.40	41.00	6.40	52.20	344.80	437.70	16.60
160H-2	50.800	28.58	31.55	14.27	134.90	47.80	7.20	61.90	453.60	571.60	20.20
200H-2	63.500	39.68	37.85	19.85	171.80	60.00	9.50	78.31	707.60	894.90	31.11
三排											
60H-3	19.050	11.91	12.57	5.94	83.80	18.00	3.25	26.11	95.40	113.90	5.54
80H-3	25.400	15.88	15.75	7.92	104.60	24.00	4.00	32.59	170.10	203.50	9.42
100H-3	31.750	19.05	18.90	9.53	125.10	30.00	4.80	39.09	265.50	314.80	12.96
120H-3	38.100	22.23	25.22	11.10	155.20	35.70	5.60	48.87	381.00	444.70	19.64
140H-3	44.450	25.40	25.22	12.70	166.60	41.00	6.40	52.20	517.20	598.40	24.90
160H-3	50.800	28.58	31.55	14.27	196.80	47.80	7.20	61.90	680.40	787.30	30.10
200H-3	63.500	39.68	37.85	19.85	250.10	60.00	9.50	78.31	1061.40	1228.20	57.06

标准包装长度为5米。
可以提供特殊长度。

截链器

型号	范围	
	最小英寸	最大英寸
CB-101（小号）	3/8”	3/4”
CB-102（大号）	3/4”	1.1/4”

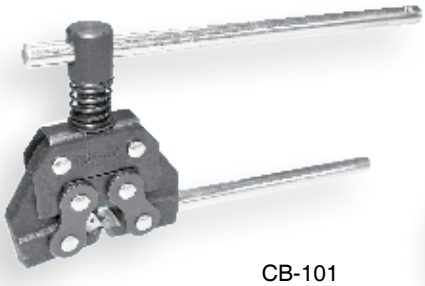

CB-101

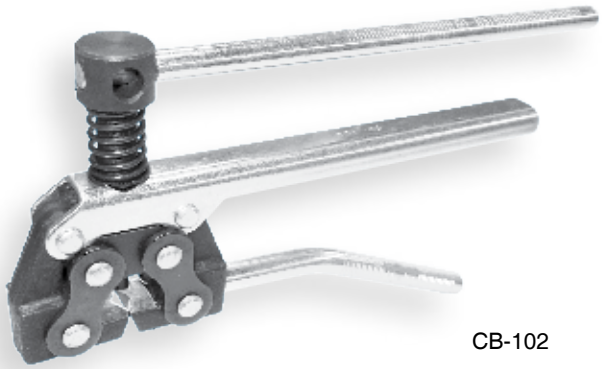

CB-102

除特别说明外，所有的尺寸单位均为毫米。

我们已采取一切努力，以确保此目录中列出的数据是正确的。对于任何数据不准或是因此造成的损害，CHALLENGE不承担任何赔偿责任。

滚子链

美标（ANSI）直板链板滚子链

ANSI B29.1, ISO R606, DIN 8188

美标（ANSI）直板链板滚子链

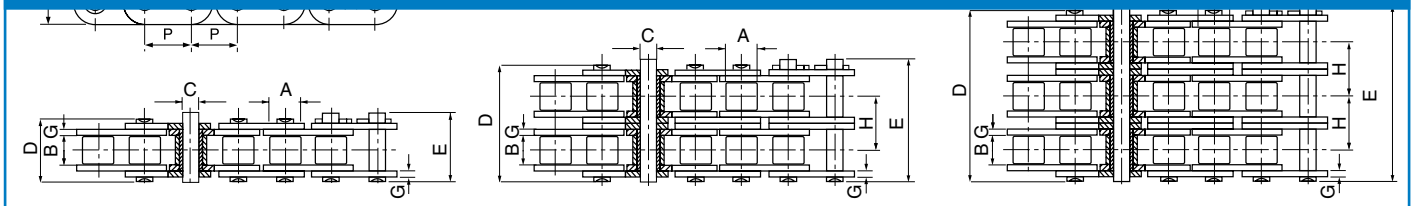

ANSI 链号	节距	滚子直径	内节内宽	销轴直径	销轴长度		内链板高度	链板厚度	排距	最小抗拉载荷	平均抗拉载荷	重量
	P	A	B	C	D	E	F	g/G	H	kN	kN	kg/m
单排												
C40-1	12.700	7.95	7.85	3.96	16.60	18.80	12.00	1.50	-	14.10	17.50	0.73
C50-1	15.875	10.16	9.40	5.08	20.70	23.30	15.09	2.03	-	22.20	29.40	1.23
C60-1	19.050	11.91	12.57	5.94	25.90	28.30	18.0/18.2	2.42	-	31.80	41.50	1.81/1.83
C80-1	25.400	15.88	15.75	7.92	32.70	36.50	24.00	3.25	-	56.70	69.40	3.09
C100-1	31.750	19.05	18.90	9.53	40.40	44.70	30.00	4.00	-	88.50	109.20	4.56
C120-1	38.100	22.23	25.22	11.10	50.30	54.30	35.70	4.80	-	127.00	156.30	6.86
C140-1	44.450	25.40	25.22	12.70	54.40	59.00	41.00	5.60	-	172.40	212.00	8.49
C160-1	50.800	28.58	31.55	14.27	64.80	69.60	47.80	6.40	-	226.80	278.90	11.50
双排												
C40-2	12.700	7.95	7.85	3.96	31.00	33.20	12.00	1.50	14.38	28.20	35.90	1.43
C50-2	15.875	10.16	9.40	5.08	38.90	41.40	15.09	2.03	18.11	44.40	58.10	2.42
C60-2	19.050	11.91	12.57	5.94	48.80	51.10	18.0/18.2	2.42	22.78	63.60	82.10	3.58/3.62
C80-2	25.400	15.88	15.75	7.92	62.70	65.80	24.00	3.25	29.29	113.40	141.80	6.12
C100-2	31.750	19.05	18.90	9.53	76.40	80.50	30.00	4.00	35.76	177.00	219.40	9.08
C120-2	38.100	22.23	25.22	11.10	95.80	99.70	35.70	4.80	45.44	254.00	314.90	13.60
C140-2	44.450	25.40	25.22	12.70	103.30	107.90	41.00	5.60	48.87	344.80	427.50	16.86
C160-2	50.800	28.58	31.55	14.27	123.30	128.10	47.80	6.40	58.55	453.60	562.40	22.90
三排												
C40-3	12.700	7.95	7.85	3.96	45.40	47.60	12.00	1.50	14.38	42.30	50.00	2.14
C50-3	15.875	10.16	9.40	5.08	57.00	59.50	15.09	2.03	18.11	66.60	77.80	3.62
C60-3	19.050	11.91	12.57	5.94	71.50	73.90	18.0/18.2	2.42	22.78	95.40	111.10	5.36/5.41
C80-3	25.400	15.88	15.75	7.92	91.70	95.10	24.00	3.25	29.29	170.10	198.40	9.10
C100-3	31.750	19.05	18.90	9.53	112.20	116.30	30.00	4.00	35.76	265.50	309.60	13.60
C120-3	38.100	22.23	25.22	11.10	141.40	145.20	35.70	4.80	45.44	381.00	437.20	20.43
C140-3	44.450	25.40	25.22	12.70	152.20	156.80	41.00	5.60	48.87	517.20	593.30	25.23
C160-3	50.800	28.58	31.55	14.27	181.80	186.60	47.80	6.40	58.55	680.40	780.60	34.19

标准包装长度为5米。
可以提供特殊长度。

链拉出器

型号	范围	
	最小英寸	最大英寸
CB-105（小号）	1/4”	3/4”
CB-106（大号）	3/4”	1.1/4”

CB-105

CB-106

我们已采取一切努力，以确保此目录中列出的数据是正确的。对于任何数据不准或是因此造成的损害，CHALLENGE不承担任何赔偿责任。

除特别说明外，所有的尺寸单位均为毫米。

滚子链

英标（BS）直板链板滚子链

ANSI B29.1, ISO R606, DIN 8187

英标（BS）直板链板滚子链

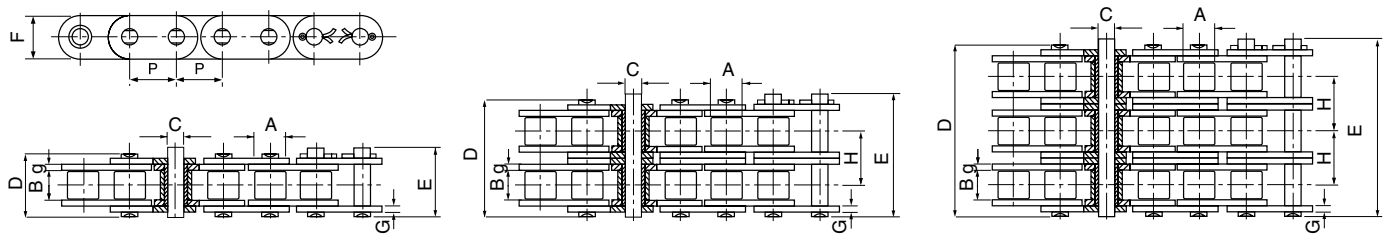

ISO 链号	节距 P	滚子直径 A	内节内宽 B	销轴直径 C	销轴长度 D	销轴长度 E	内链板高度 F	链板厚度 g/G	排距 H	最小抗拉载荷 kN	平均抗拉载荷 kN	重量 kg/m
单排												
08B-1 GL	12.700	8.51	7.75	4.45	16.70	18.20	11.80	1.60	-	18.00	19.50	0.80
10B-1 GL	15.875	10.16	9.65	5.08	19.50	20.90	14.70	1.70	-	22.40	27.90	1.06
12B-1 GL	19.050	12.07	11.68	5.72	22.50	25.20	16.00	1.85	-	29.00	32.20	1.32
16B-1 GL	25.400	15.88	17.02	8.28	36.10	39.10	21.0/24.0	4.15/3.1	-	60.00	72.80	3.08/3.49
20B-1 GL	31.750	19.05	19.56	10.19	41.30	45.00	26.40	4.5/3.5	-	95.00	106.70	4.16
24B-1 GL	38.100	25.40	25.40	14.63	53.40	57.80	33.20	6.0/4.8	-	160.00	178.00	7.47
28B-1 GL	44.450	27.94	30.99	15.90	65.10	69.50	36.70	7.5/6.0	-	200.00	222.00	9.90
32B-1 GL	50.800	29.21	30.99	17.81	66.00	71.00	42.00	7.0/6.0	-	250.00	277.50	10.45
双排												
08B-2 GL	12.700	8.51	7.75	4.45	31.20	32.20	11.80	1.60	13.92	32.00	38.70	1.45
10B-2 GL	15.875	10.16	9.65	5.08	36.10	37.50	14.70	1.70	16.59	44.50	57.80	2.00
12B-2 GL	19.050	12.07	11.68	5.72	42.00	44.70	16.00	1.85	19.46	57.80	66.10	2.62
16B-2 GL	25.400	15.88	17.02	8.28	68.00	71.00	21.0/24.0	4.15/3.1	31.88	106.00	133.00	6.10/6.92
20B-2 GL	31.750	19.05	19.56	10.19	77.80	81.50	26.40	4.5/3.5	36.45	170.00	211.20	8.23
24B-2 GL	38.100	25.40	25.40	14.63	101.70	106.20	33.20	6.0/4.8	48.36	280.00	319.20	14.77
28B-2 GL	44.450	27.94	30.99	15.90	124.60	129.10	36.70	7.5/6.0	59.56	360.00	406.80	19.82
32B-2 GL	50.800	29.21	30.99	17.81	124.60	129.60	42.00	7.0/6.0	58.55	450.00	508.50	20.94
三排												
08B-3 GL	12.700	8.51	7.75	4.45	45.10	46.10	11.80	1.60	13.92	47.50	57.80	2.10
10B-3 GL	15.875	10.16	9.65	5.08	52.70	54.10	14.70	1.70	16.59	66.70	84.50	2.87
12B-3 GL	19.050	12.07	11.68	5.72	61.50	64.20	16.00	1.85	19.46	86.70	101.80	3.89
16B-3 GL	25.400	15.88	17.02	8.28	99.80	102.90	21.0/24.0	4.15/3.1	31.88	160.00	203.70	9.12/10.34
20B-3 GL	31.750	19.05	19.56	10.19	114.20	117.90	26.40	4.5/3.5	36.45	250.00	290.00	11.34
24B-3 GL	38.100	25.40	25.40	14.63	150.10	154.60	33.20	6.0/4.8	48.36	425.00	493.00	22.10
28B-3 GL	44.450	27.94	30.99	15.90	184.20	188.70	36.70	7.5/6.0	59.56	530.00	609.50	29.64
32B-3 GL	50.800	29.21	30.99	17.81	183.20	188.20	42.00	7.0/6.0	58.55	670.00	770.50	31.27

标准包装长度为5米。
可以提供特殊长度。

除特别说明外，所有的尺寸单位均为毫米。

我们已采取一切努力，以确保此目录中列出的数据是正确的。对于任何数据不准或是因此造成的损害，CHALLENGE不承担任何赔偿责任。

滚子链

特殊传动滚子链

特殊传动滚子链

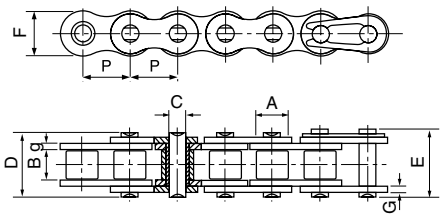

ISO 链号	节距	滚子直径	内节内宽	销轴直径	销轴长度		内链板高度	链板厚度	最小抗拉载荷	平均抗拉载荷	重量
	P	A	B	C	D	E	F	g/G	kN	kN	kg/m
04BH	6.00	4.00	2.80	1.85	8.40	9.40	5.00	0.90	5.00	5.30	0.14
081	12.70	7.75	3.30	3.66	9.30	12.30	9.90	1.00	8.00	9.40	0.28
084	12.70	7.75	4.88	4.09	14.60	17.60	11.50	1.80	15.60	15.70	0.51
415	12.70	7.77	4.76	3.60	11.00	12.40	9.70	1.00	6.86	7.60	0.32
415H	12.70	7.77	4.76	3.96	13.10	14.50	12.00	1.50	14.40	16.10	0.55
415B/083	12.70	7.75	4.88	4.09	12.90	14.40	10.30	1.30	12.00	14.20	0.44
415BF1	12.70	7.75	4.88	4.09	11.50	13.00	10.30	1.00	9.00	10.60	0.38
423	12.70	8.51	6.40	4.45	15.60	17.10	12.40	1.70	19.60	21.90	0.71
478	12.70	7.80	4.80	4.00	11.60	13.65	10.46	1.25	9.80	12.80	0.39
08BF	12.70	8.51	5.55	4.45	14.60	16.10	11.80	1.60	17.80	19.20	0.66
12BH	19.05	12.07	11.68	5.94	25.20	26.80	16.00	2.42	40.00	44.40	1.45
12BHF1	19.05	12.07	11.68	6.10	25.00	27.20	16.50	2.50	44.00	48.80	1.46
16BF1	25.40	15.88	12.20	8.28	31.40	32.70	21.00	4.15/3.1	60.00	71.40	2.60
16BF2	25.40	15.88	17.02	8.28	38.60	39.80	21.00	4.15	60.00	71.40	3.08
16BF5	25.40	15.88	12.70	8.28	30.80	32.10	20.00	3.5/3.0	50.00	57.50	2.37
16BH	25.40	15.88	17.02	8.90	35.70	38.90	24.10	4.0/3.1	80.00	94.20	3.11
24BH	38.10	25.40	25.40	14.63	58.60	63.40	36.20	7.5/6.0	225.00	250.30	9.00

加长销链条

ISO 链号	ANSI 链号	P	B	C	S	D	E
	35	9.525	4.77	3.58	9.50	20.80	21.60
	40	12.700	7.85	3.96	9.50	25.10	26.20
	50	15.875	9.40	5.08	11.90	31.30	33.10
	60	19.050	12.57	5.94	14.30	38.60	40.60
	80	25.400	15.75	7.92	19.10	50.30	53.30
	100	31.750	18.90	9.53	23.80	61.80	66.10
	120	38.100	25.22	11.10	28.60	76.40	80.40
	140	44.450	25.22	12.70	33.30	84.80	89.40
	160	50.800	31.55	14.27	38.10	99.60	104.40
08B		12.700	7.75	4.45	9.50	25.10	26.60
10B		15.875	9.65	5.08	11.90	30.10	31.50
12B		19.050	11.68	5.72	14.30	35.40	37.10
16B		25.400	17.02	8.28	19.10	53.00	54.30

D-1及D-3销轴

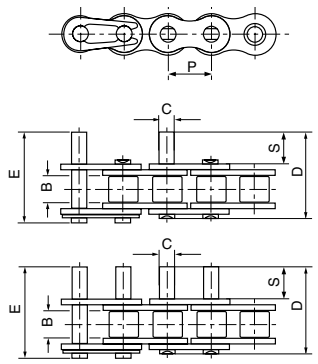

标准包装长度为5米。
可以提供特殊长度。

我们已采取一切努力，以确保此目录中列出的数据是正确的。对于任何数据不准或是因此造成的损害，CHALLENGE不承担任何赔偿责任。

除特别说明外，所有的尺寸单位均为毫米。

滚子链

空心销轴链

空心销轴链

A型带套筒

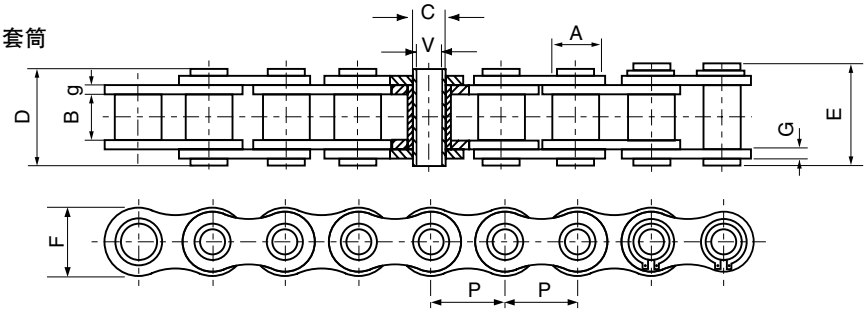

C型滚子

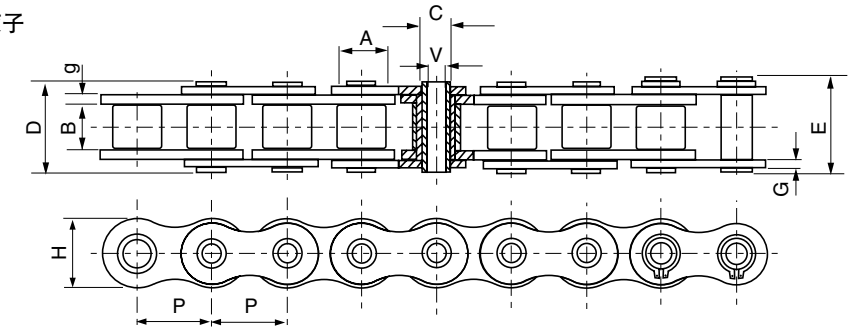

链号	节距	滚子或套筒直径	内节内宽	销轴直径		销轴长度		内链板高度	链板厚度	最小抗拉载荷	平均抗拉载荷	重量	型号
	P	A	B	C	V	D	E	F	g/G	kN	kN	kg/m	
08BHP(4.0)	12.700	8.51	7.75	6.55	4.00	16.4	17.6	11.80	1.6/1.3	11.10	12.1	0.60	A
08BHP(4.5)	12.700	8.51	7.75	6.55	4.50	16.4	17.6	11.80	1.6/1.3	11.10	12.1	0.56	A
10BHP	15.875	10.16	9.65	5.94	4.04	19.3	20.6	14.70	1.70	17.00	20.8	0.86	C
12BHP	19.050	12.07	11.68	6.50	4.00	21.6	22.8	15.90	1.85	23.60	25.9	1.09	C
40HP	12.700	7.95	7.85	5.63	4.00	16.5	17.6	12.00	1.50	11.00	12.2	0.54	A
50HP	15.875	10.16	9.40	7.03	5.13	20.7	21.9	15.09	2.03	20.00	22.6	0.91	A
60HP	19.050	11.91	12.70	8.31	6.00	25.8	26.8	18.00	2.42	24.00	26.9	1.29	A
60HPF1	19.050	11.91	12.70	8.31	5.01	25.5	26.8	18.00	2.42	28.00	30.9	1.37	A
60HB	19.050	11.91	12.70	7.00	5.01	25.5	26.6	18.00	2.42	20.00	22.4	1.35	C
80HP	25.400	15.88	15.75	11.40	8.05	32.5	33.8	24.00	3.25	50.00	58.3	2.26	A

除特别说明外，所有的尺寸单位均为毫米。

我们已采取一切努力，以确保此目录中列出的数据是正确的。对于任何数据不准或是因此造成的损害，CHALLENGE不承担任何赔偿责任。

滚子链

特殊链条-

CHALLENGE生产多种特殊链条，接下来几页中介绍的只是其中的一部分。如果您需要任何未在下面介绍的特殊链条和附件，请同我们联系，我们会给您提供报价。

带“U”型附件特殊链条

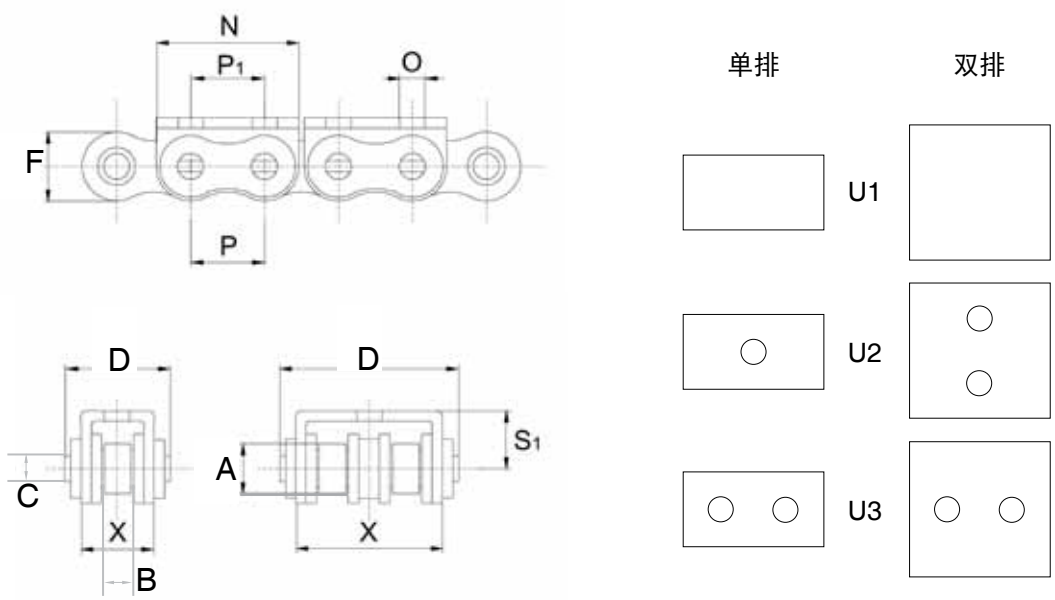

链号	链条节距 P	滚子直径 A	内节内宽 B	销轴直径 C	侧链板高度 F	销轴长度 D	孔直径 O	孔节距 P1	X	N	S1	抗拉载荷 kN
08B-1/U1	12.700	8.51	7.75	4.45	11.8	20.4	-	-	14.4	24.0	8.5	14.60
08B-1/U2	12.700	8.51	7.75	4.45	11.8	20.4	5	-	14.4	24.0	8.5	14.60
08B-1/U3	12.700	8.51	7.75	4.45	11.8	20.4	5	12.7	14.4	24.0	8.5	14.60
08B-2/U1	12.700	8.51	7.75	4.45	11.8	34.4	-	-	28.4	24.0	8.1	28.60
08B-2/U2	12.700	8.51	7.75	4.45	11.8	34.4	4	14.0	28.4	24.0	8.1	28.60
08B-2/U3	12.700	8.51	7.75	4.45	11.8	34.4	4	12.7	28.4	24.0	8.1	28.60
10B-1/U1	15.875	10.16	9.65	5.08	14.7	22.8	-	-	16.4	30.0	10.6	18.20
10B-1/U2	15.875	10.16	9.65	5.08	14.7	22.8	5	-	16.4	30.0	10.6	18.20
10B-1/U3	15.875	10.16	9.65	5.08	14.7	22.8	5	15.8	16.4	30.0	10.6	18.20
10B-2/U1	15.875	10.16	9.65	5.08	14.7	39.0	-	-	33.3	30.0	10.6	36.30
10B-2/U2	15.875	10.16	9.65	5.08	14.7	39.0	5	16.6	33.3	30.0	10.6	36.30
10B-2/U3	15.875	10.16	9.65	5.08	14.7	39.0	5	15.8	33.3	30.0	10.6	36.30
12B-1/U1	19.050	12.07	11.68	5.72	16.0	26.5	-	-	19.4	35.0	13.0	23.60
12B-1/U2	19.050	12.07	11.68	5.72	16.0	26.5	5	-	19.4	35.0	13.0	23.60
12B-1/U3	19.050	12.07	11.68	5.72	16.0	26.5	5	19.0	19.4	35.0	13.0	23.60
12B-2/U1	19.050	12.07	11.68	5.72	16.0	46.5	-	-	39.4	35.0	12.0	46.60
12B-2/U2	19.050	12.07	11.68	5.72	16.0	46.5	5	19.5	39.4	35.0	12.0	46.60
12B-2/U3	19.050	12.07	11.68	5.72	16.0	46.5	5	19.0	39.4	35.0	12.0	46.60
16B-1/U1	25.400	15.88	17.02	8.28	21.0	39.2	-	-	29.4	49.0	15.4	58.00
16B-1/U2	25.400	15.88	17.02	8.28	21.0	39.2	5	-	29.4	49.0	15.4	58.00
16B-1/U3	25.400	15.88	17.02	8.28	21.0	39.2	5	25.4	29.4	49.0	15.4	58.00
16B-2/U1	25.400	15.88	17.02	8.28	21.0	73.0	-	-	29.4	49.0	15.4	98.00
16B-2/U2	25.400	15.88	17.02	8.28	21.0	73.0	5	-	29.4	49.0	15.4	98.00
16B-2/U3	25.400	15.88	17.02	8.28	21.0	73.0	5	25.4	29.4	49.0	15.4	98.00

我们已采取一切努力，以确保此目录中列出的数据是正确的。对于任何数据不准或是因此造成的损害，CHALLENGE不承担任何赔偿责任。

除特别说明外，所有的尺寸单位均为毫米。

滚子链

带“U”形附件及橡胶元件的特殊链条

带“U”形附件及橡胶元件的特殊链条-型号UG1/UG2

UG1型

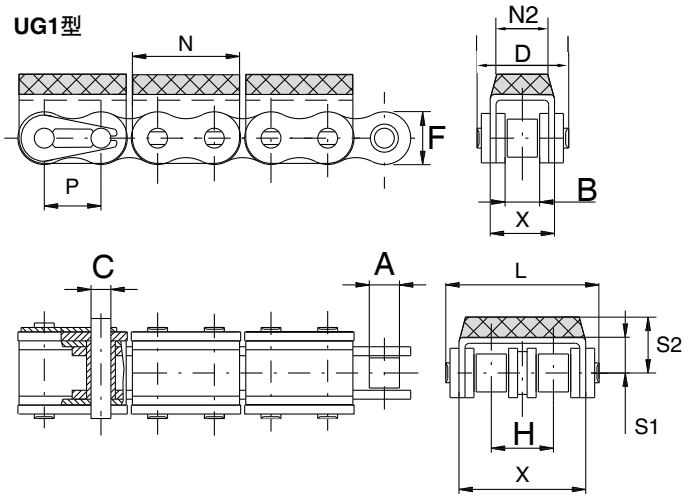

UG2型

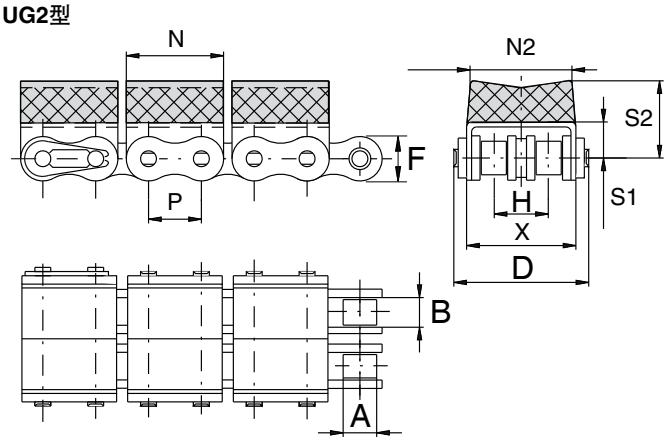

带“U”形附件及橡胶元件的特殊链条-型号UGS

UGS 16B-1型

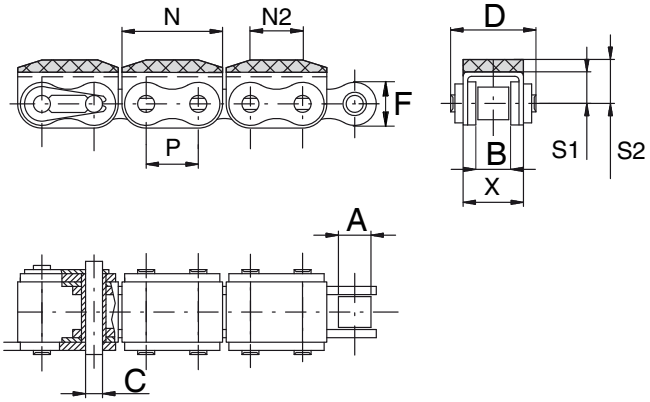

UGS 16B-2型

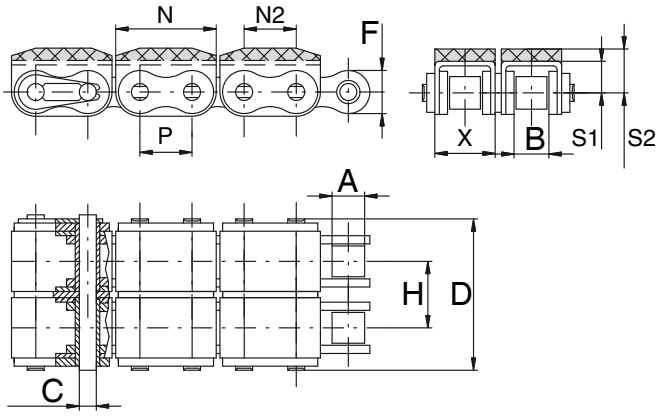

链号	链节距 P	滚子直径 A	内节内宽 B	销轴直径 C	侧链板高度 F	销轴长度 D	“U”形 X	“U”形 N	“U”形 N2	“U”形高度 S1	“U”形高度 S2	排距 H	最小抗拉载荷 kN
08B-1/UG1	12.700	8.51	7.75	4.45	11.80	20.40	14.4	24	10.0	8.50	13.00	-	14.60
08B-2/UG1	12.700	8.51	7.75	4.45	11.80	34.40	28.4	24	20.0	8.10	12.50	13.92	28.60
10B-1/UG1	15.875	10.16	9.65	5.08	14.70	22.80	16.4	30	13.5	10.60	17.00	-	18.20
10B-2/UG1	15.875	10.16	9.65	5.08	14.70	39.00	33.3	30	30.0	10.60	15.50	16.59	36.30
12B-1/UG1	19.050	12.07	11.68	5.72	16.00	26.50	19.4	35	12.0	13.00	21.00	-	23.60
12B-2/UG1	19.050	12.07	11.68	5.72	16.00	46.50	39.4	35	36.0	12.00	20.00	19.46	46.60
16B-1/UG1	25.400	15.88	17.02	8.28	21.00	39.20	29.4	49	22.0	15.40	21.40	-	58.00
16B-2/UG1	25.400	15.88	17.02	8.28	21.00	73.00	29.4	49	22.0	15.40	21.40	31.88	98.00
12B-1/UG2	19.050	12.07	11.68	5.72	16.00	26.50	19.4	35	13.5	13.00	21.00	-	23.60
12B-2/UG2	19.050	12.07	11.68	5.72	16.00	46.50	39.4	35	36.0	12.00	28.00	19.46	46.60
16B-1/UGS	25.400	15.88	17.02	8.28	21.00	39.20	29.4	49	25.4	15.40	21.40	-	58.00
16B-2/UGS	25.400	17.02	15.88	8.28	21.00	73.00	29.4	49	25.4	15.40	21.40	31.88	98.00

除特别说明外，所有的尺寸单位均为毫米。

我们已采取一切努力，以确保此目录中列出的数据是正确的。对于任何数据不准或是因此造成的损害，CHALLENGE不承担任何赔偿责任。

滚子链

特殊链条

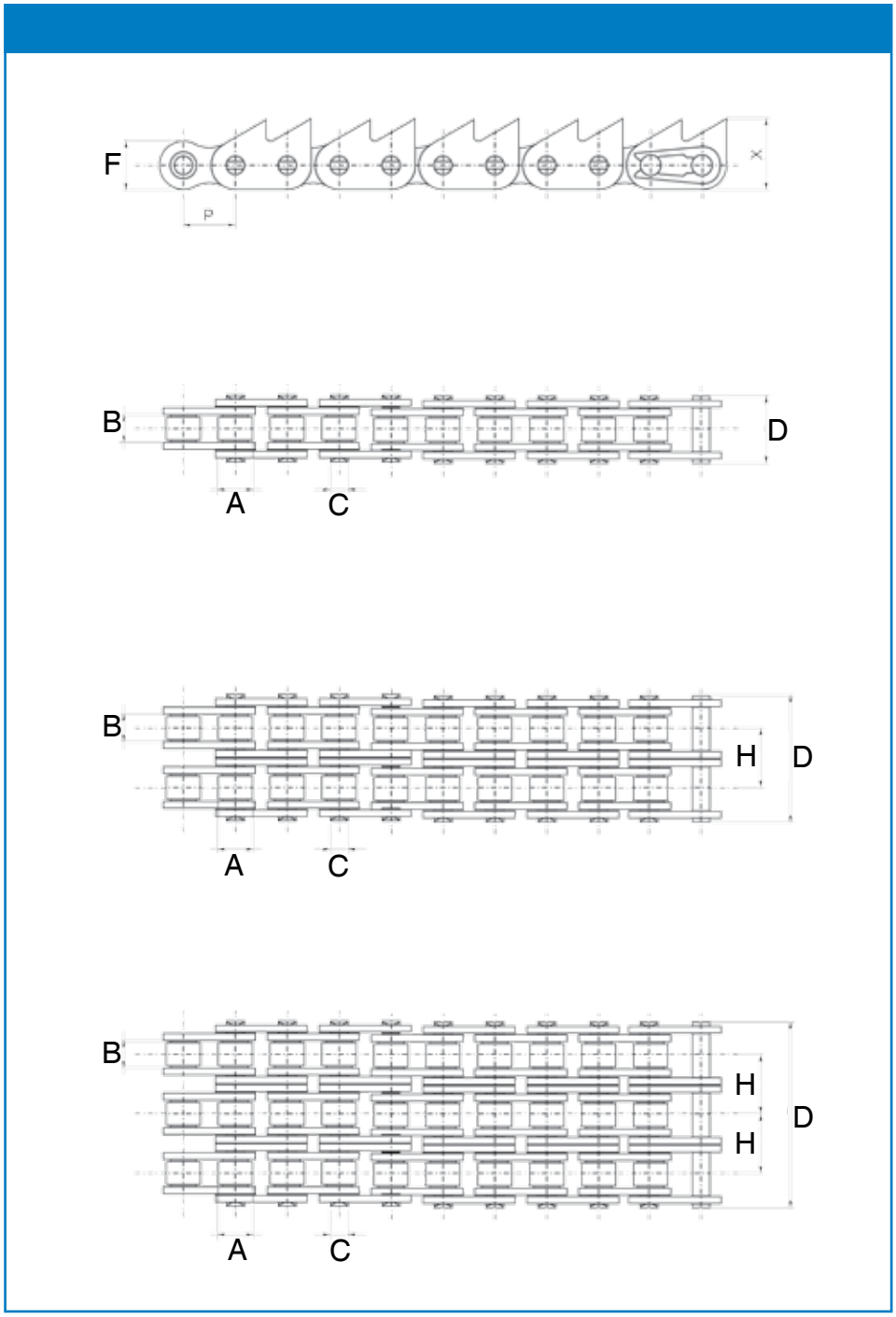

链号	节距 P	滚子直径 A	内节内宽 B	销轴直径 C	销轴长度 D	侧链板高度 F	排距 H	齿高度 X	抗拉载荷 kN
16B-1Z	25.4	15.88	17.02	8.28	36.1	21.0	-	28	58
16B-2Z	25.4	15.88	17.02	8.28	68.0	21.0	31.88	28	110
16B-3Z	25.4	15.88	17.02	8.28	99.9	21.0	31.88	28	165

我们已采取一切努力，以确保此目录中列出的数据是正确的。对于任何数据不准或是因此造成的损害，CHALLENGE不承担任何赔偿责任。

除特别说明外，所有的尺寸单位均为毫米。

滚子链

特殊滚子链

特殊滚子链

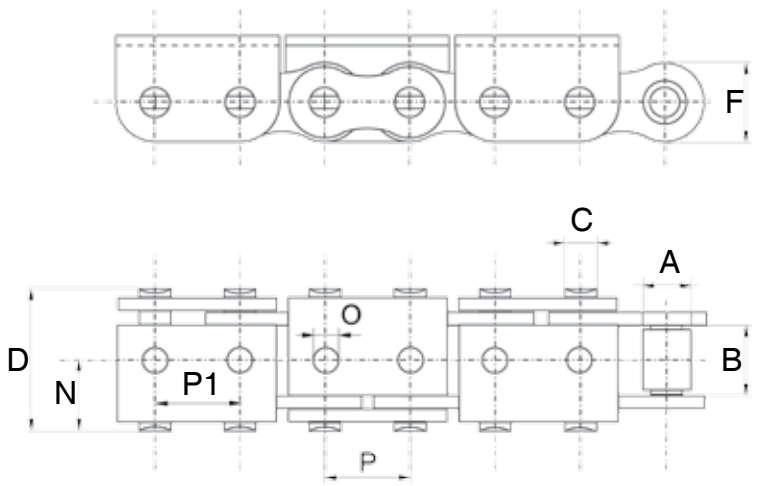

链号	节距	内节内宽	滚子直径	销轴直径	销轴长度	侧链板高度	孔直径	孔节距		抗拉载荷
	P	B	A	C	D	F	O	P1	N	kN
16B-1/P	25.4	17.02	15.88	8.28	36.1	21.0	6.5	25.4	15.9	58

特殊带传动装置的链条

注：此链条有各种型号配置。

请在咨询的时候提供您需要的尺寸。

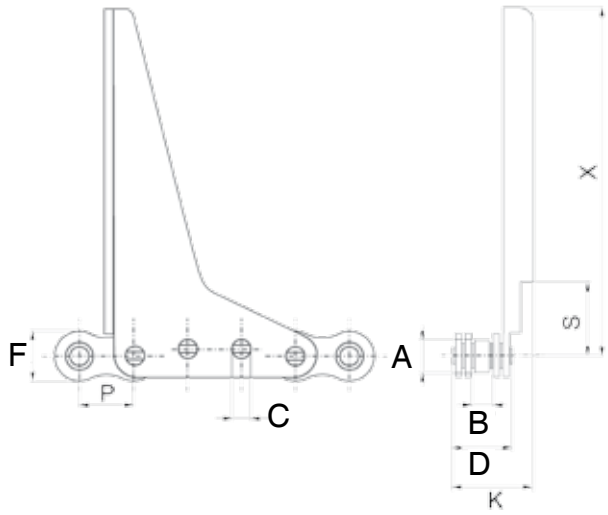

链号	节距	滚子直径	内节内宽	销轴直径	销轴长度	侧链板高度	附件宽度	附件高度		抗拉载荷
	P	A	B	C	L	F	K	X	S	kN
08 X3/Z1	12.70	7.75	4.88	4.09	13.00	9.90	16.00	85.00	17.50	82.60

除特别说明外，所有的尺寸单位均为毫米。

我们已采取一切努力，以确保此目录中列出的数据是正确的。对于任何数据不准或是因此造成的损害，CHALLENGE不承担任何赔偿责任。

积累链

注： 除以下列出尺寸之外，所有的积累链都提供各种积累滚子尺寸和节距尺寸。

为了避免混淆，请提供链条和积累滚子的尺寸。

积累链

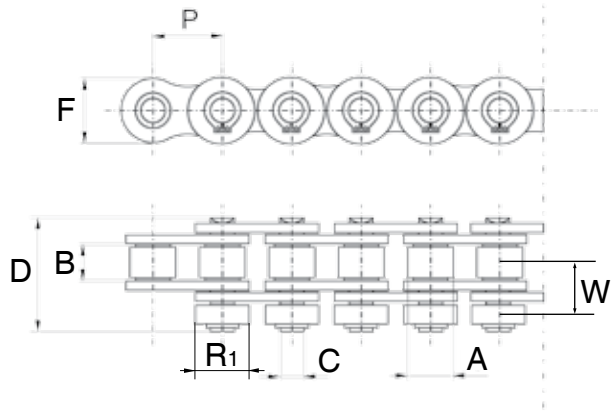

链号	节距 P	滚子直径 A	内节内宽 B	销轴直径 C	销轴长度 D	滚子直径 R_1	滚子节距 W	抗拉载荷 kN
10B-1/R	15.875	10.16	9.65	5.08	25.4	14.2	15.1	22.7

积累链

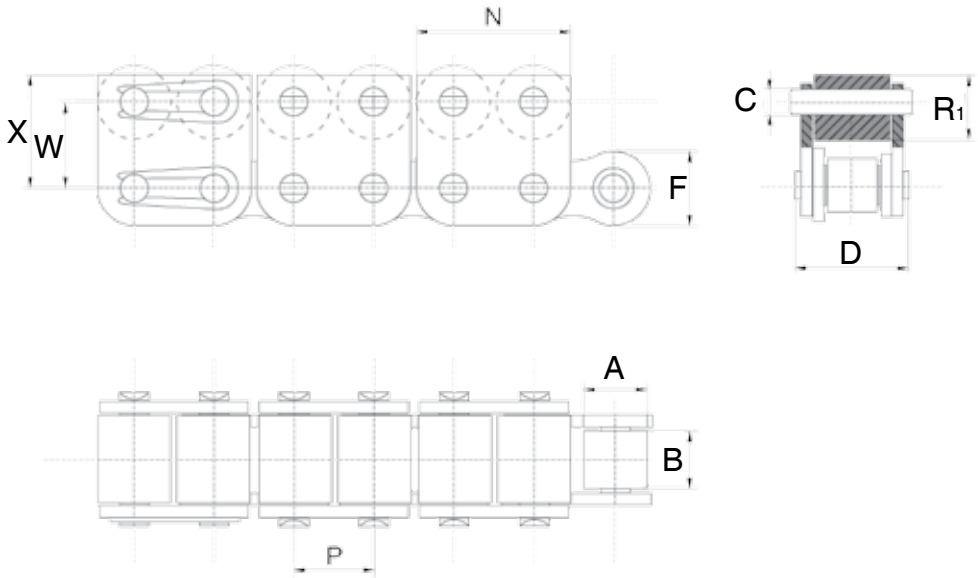

链号	节距 P	滚子直径 A	内节内宽 B	滚子直径 R_1	销轴直径 C	销轴长度 D	内链板高度 F	W	X	N	抗拉载荷 kN
10B/R1	15.875	10.16	10.16	13.0	5.08	19.6	14.2	15.8	20.6	28.4	22.7

我们已采取一切努力，以确保此目录中列出的数据是正确的。对于任何数据不准或是因此造成的损害，CHALLENGE不承担任何赔偿责任。

除特别说明外，所有的尺寸单位均为毫米。

传输链

积累链

积累链

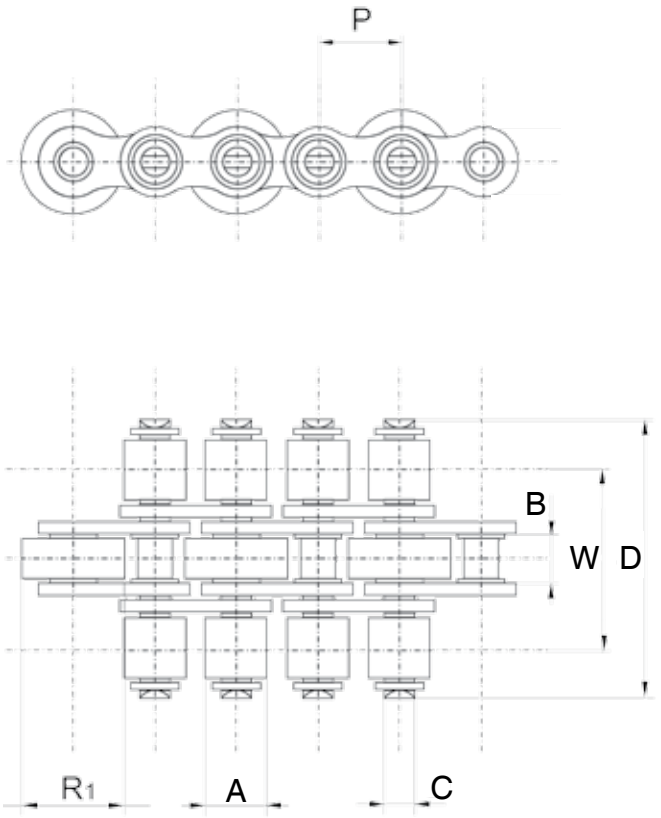

链号	节距 P	滚子直径 A	内节内宽 B	销轴直径 C	销轴长度 D	滚子直径 R1	滚子节距 W	抗拉载荷 kN	重量 kg/m
08B-1/S6	12.70	8.51	7.75	4.47	27	16.0	19.1	18.2	1.17
08B-1/S7	12.70	8.51	7.75	4.47	33	16.0	22.0	18.2	1.38
12B-1/S1	19.05	12.07	11.68	5.72	48	26.0	31.5	29.5	3.50
12B-1/S2	19.05	12.07	11.68	5.72	43	26.0	29.2	29.5	3.20
12B-1/S2a	19.05	12.07	11.68	5.72	43	24.0	29.2	29.5	2.80
12B-1/S3	19.05	12.07	11.68	5.72	40	28.0	27.0	29.5	3.40
16B-1/S5	25.40	15.88	17.02	8.28	65	38.5	44.9	58.0	7.00

除特别说明外，所有的尺寸单位均为毫米。

我们已采取一切努力，以确保此目录中列出的数据是正确的。对于任何数据不准或是因此造成的损害，CHALLENGE不承担任何赔偿责任。

传输链

积累链

积累链

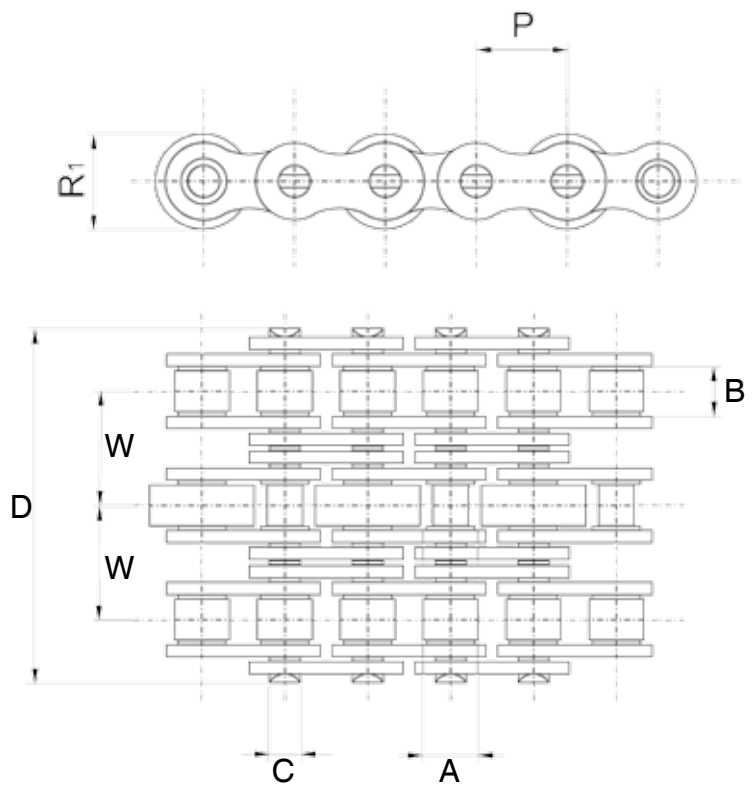

链号	节距	滚子直径	内节内宽	销轴直径	销轴长度	滚子直径	滚子节距	抗拉载荷
	P	A	B	C	D	R_1	W	kN
12B-3/S2a	19.05	12.07	11.68	5.72	61.7	24.0	19.46	88.5
12B-3/S2	19.05	12.07	11.68	5.72	61.7	26.0	19.46	88.5

我们已采取一切努力，以确保此目录中列出的数据是正确的。对于任何数据不准或是因此造成的损害，CHALLENGE不承担任何赔偿责任。

除特别说明外，所有的尺寸单位均为毫米。

滚子链

特殊链

特殊空心销轴链

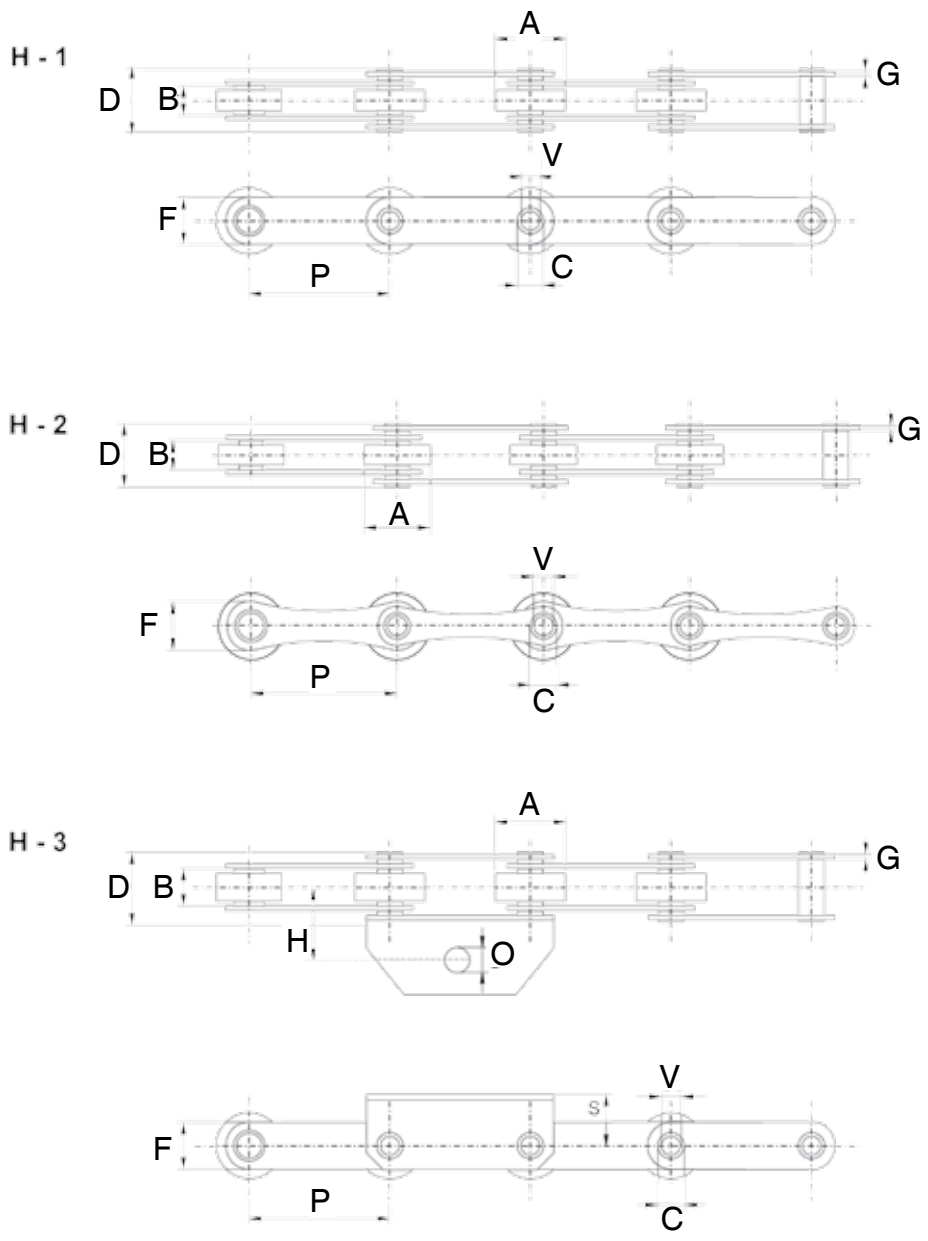

链号	节距	滚子直径	内节内宽	销轴直径	空心孔直径	销轴长度	侧链板高度	链板厚度		排距	孔直径	抗拉载荷	重量
	P	A	B	C	V	D	F	G	S	H	O	kN	kg/m
H1	50.0	32.00	15.00	13.20	10.20	32.00	25.00	2.80	-	-	-	30	2.5
H2	50.8	30.00	10.00	11.50	8.30	26.00	21.00	3.00	-	-	-	30	2.3
H3	50.0	31.00	15.00	13.20	10.20	32.00	25.00	2.80	24.00	22.00	8.40	30	4.5

除特别说明外，所有的尺寸单位均为毫米。

我们已采取一切努力，以确保此目录中列出的数据是正确的。对于任何数据不准或是因此造成的损害，CHALLENGE不承担任何赔偿责任。

滚子链

不锈钢传动滚子链（钢级304）

不锈钢传动滚子链

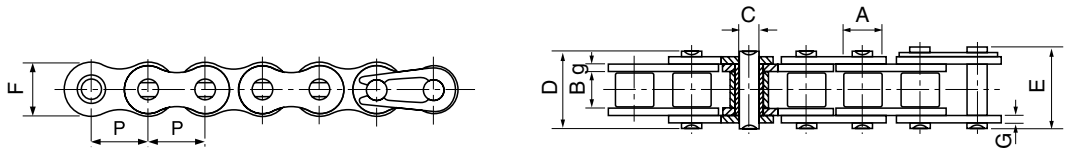

ISO 链号	ANSI 链号	节距	滚子直径	内节内宽	销轴直径	销轴长度		内链板高度	内链板厚度	最小抗拉载荷	平均抗拉载荷	重量
		P	A	B	C	D	E	F	g/G	kN	kN	kg/m
	*35SS	9.525	5.08	4.77	3.58	12.40	13.17	9.00	1.30	5.50	6.60	0.33
	40SS	12.700	7.95	7.85	3.96	16.60	17.80	12.00	1.50	9.60	10.80	0.63
	50SS	15.875	10.16	9.40	5.08	20.70	22.20	15.09	2.03	15.20	17.20	1.03
	60SS	19.050	11.91	12.57	5.94	25.90	27.70	18.00	2.42	21.70	26.40	1.51
	80SS	25.400	15.88	15.75	7.92	32.70	35.00	24.00	3.25	38.90	46.60	2.62
	100SS	31.750	19.05	18.90	9.53	40.40	44.70	30.00	4.00	60.00	70.20	3.94
04BSS		6.000	4.00	2.80	1.85	6.80	7.80	5.00	0.60	2.00	2.40	0.11
05BSS		8.000	5.00	3.00	2.31	8.20	8.90	7.10	0.80	3.50	4.10	0.20
#06BSS		9.525	6.35	5.72	3.28	13.15	14.10	8.20	1.30	6.20	6.80	0.41
08BSS		12.700	8.51	7.75	4.45	16.70	18.20	11.80	1.60	12.00	14.30	0.70
10BSS		15.875	10.16	9.65	5.08	19.50	20.90	14.70	1.70	14.50	17.20	0.94
12BSS		19.050	12.07	11.68	5.72	22.50	24.20	16.00	1.85	18.50	20.90	1.16
16BSS		25.400	15.88	17.02	8.28	36.10	37.40	21.00	4.15/3.1	40.00	47.60	2.73
20BSS		31.750	19.05	19.56	10.19	41.30	45.00	26.40	4.5/3.5	59.00	69.60	3.73

*套筒链：表中A代表套筒的外径
#直板链板链条

标准包装长度为5米。
可以提供特殊长度。

我们已采取一切努力，以确保此目录中列出的数据是正确的。对于任何数据不准或是因此造成的损害，CHALLENGE不承担任何赔偿责任。

除特别说明外，所有的尺寸单位均为毫米。

滚子链

镀镍传动滚子链

镀镍、镀锌传动滚子链

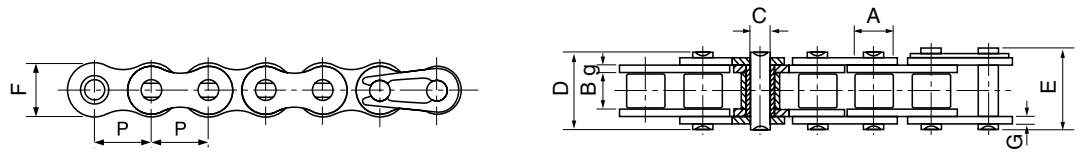

ISO 链号	ANSI 链号	节距	滚子直径	内节内宽	销轴直径	销轴长度		内链板高度	内链板厚度	最小抗拉载荷	平均抗拉载荷	重量
		P	A	B	C	D	E	F	g/G	kN	kN	kg/m
	*25NP	6.350	3.30	3.18	2.31	7.90	8.40	6.00	0.80	3.50	4.60	0.15
	*35NP	9.525	5.08	4.77	3.58	12.40	13.17	9.00	1.30	7.90	10.80	0.33
	41NP	12.700	7.77	6.25	3.58	13.75	15.00	9.91	1.30	6.67	12.60	0.41
	40NP	12.700	7.95	7.85	3.96	16.60	17.80	12.00	1.50	14.10	17.50	0.62
	50NP	15.875	10.16	9.40	5.08	20.70	22.20	15.09	2.03	22.20	29.40	1.02
	60NP	19.050	11.91	12.57	5.94	25.90	27.70	18.00	2.42	31.80	41.50	1.50
	80NP	25.400	15.88	15.75	7.92	32.70	35.00	24.00	3.25	56.70	69.40	2.60
	100NP	31.750	19.05	18.90	9.53	40.40	44.70	30.00	4.00	88.50	109.20	3.91
04BNP		6.000	4.00	2.80	1.85	6.80	7.80	5.00	0.60	3.00	3.20	0.11
05BNP		8.000	5.00	3.00	2.31	8.20	8.90	7.10	0.80	5.00	5.90	0.20
#06BNP		9.525	6.35	5.72	3.28	13.15	14.10	8.20	1.30	9.00	10.40	0.41
08BNP		12.700	8.51	7.75	4.45	16.70	18.20	11.80	1.60	18.00	19.40	0.69
10BNP		15.875	10.16	9.65	5.08	19.50	20.90	14.70	1.70	22.40	27.50	0.93
12BNP		19.050	12.07	11.68	5.72	22.50	24.20	16.00	1.85	29.00	32.20	1.15
16BNP		25.400	15.88	17.02	8.28	36.10	37.40	21.00	4.15/3.1	60.00	72.80	2.71
20BNP		31.750	19.05	19.56	10.19	41.30	45.00	26.40	4.5/3.5	95.00	106.70	3.70

镀锌传动滚子链

ISO 链号	ANSI 链号	节距	滚子直径	内节内宽	销轴直径	销轴长度		内链板高度	内链板厚度	最小抗拉载荷	平均抗拉载荷	重量
		P	A	B	C	D	E	F	g/G	kN	kN	kg/m
	*25ZP	6.350	3.30	3.18	2.31	7.90	8.40	6.00	0.80	3.50	4.60	0.14
	*35ZP	9.525	5.08	4.77	3.58	12.40	13.17	9.00	1.30	7.90	10.80	0.33
	41ZP	12.700	7.77	6.25	3.58	13.75	15.00	9.91	1.30	6.67	12.60	0.41
	40ZP	12.700	7.95	7.85	3.96	16.60	17.80	12.00	1.50	14.10	17.50	0.62
	50ZP	15.875	10.16	9.40	5.08	20.70	22.20	15.09	2.03	22.20	29.40	1.02
	60ZP	19.050	11.91	12.57	5.94	25.90	27.70	18.00	2.42	31.80	41.50	1.50
	80ZP	25.400	15.88	15.75	7.92	32.70	35.00	24.00	3.25	56.70	69.40	2.60
	100ZP	31.750	19.05	18.90	9.53	40.40	44.70	30.00	4.00	88.50	109.20	3.91
04BZP		6.000	4.00	2.80	1.85	6.80	7.80	5.00	0.60	3.00	3.20	0.11
05BZP		8.000	5.00	3.00	2.31	8.20	8.90	7.10	0.80	5.00	5.90	0.20
#06BZP		9.525	6.35	5.72	3.28	13.15	14.10	8.20	1.30	9.00	10.40	0.41
08BZP		12.700	8.51	7.75	4.45	16.70	18.20	11.80	1.60	18.00	19.40	0.69
10BZP		15.875	10.16	9.65	5.08	19.50	20.90	14.70	1.70	22.40	27.50	0.93
12BZP		19.050	12.07	11.68	5.72	22.50	24.20	16.00	1.85	29.00	32.20	1.15
16BZP		25.400	15.88	17.02	8.28	36.10	37.40	21.00	4.15/3.1	60.00	72.80	2.71
20BZP		31.750	19.05	19.56	10.19	41.30	45.00	26.40	4.5/3.5	95.00	106.70	3.70

*套筒链：表中A代表套筒的外径
#直板链板链条

标准包装长度为5米。
可以提供特殊长度。

除特别说明外，所有的尺寸单位均为毫米。

我们已采取一切努力，以确保此目录中列出的数据是正确的。对于任何数据不准或是因此造成的损害，CHALLENGE不承担任何赔偿责任。

滚子链

活动销轴侧弯链

活动销轴侧弯链

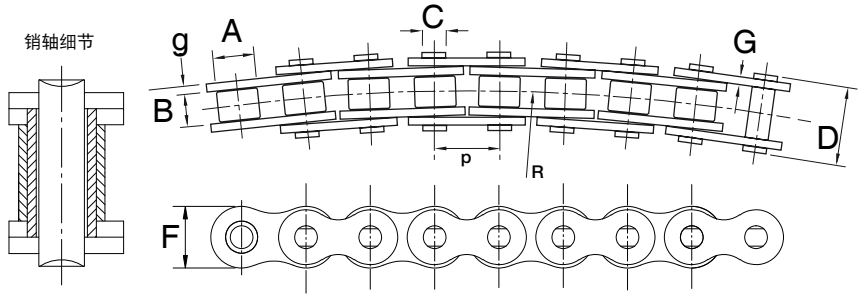

链号	节距 P	滚子直径 A	内节内宽 B	销轴直径 C	销轴长度 D	内链板高度 F	内链板厚度 g/G	最小侧弯半径 R	平均抗拉载荷 kN	重量 kg/m
40SB	12.700	7.95	7.85	3.45	16.9	11.7	1.50	350	11.00	0.80
50SB	15.875	10.16	9.40	4.37	20.7	14.9	2.03	400	20.00	1.09
60SB	19.050	11.91	12.57	5.34	26.6	18.0	2.42	500	28.00	1.54
63SB	19.050	11.91	12.68	5.08	28.8	17.2	2.42 / 2.03	350	25.00	1.40
80SB	25.400	15.88	15.75	7.19	34.0	24.0	3.25	715	39.00	2.60
08BSB	12.700	8.51	7.75	3.97	17.4	11.8	1.50	400	11.20	0.70
08BSBF1	12.700	8.51	7.75	3.97	16.3	11.8	1.60 / 1.20	400	11.00	0.65
10BSB	15.875	10.16	9.65	4.50	20.1	14.7	1.70	400	18.70	0.93
12BSB	19.050	12.07	11.68	5.12	23.1	16.0	1.85	500	21.00	1.16
16BSB	25.400	15.88	17.22	7.90	36.5	21.0	3.70 - 3.00	500	53.50	2.53

锥形销侧弯链

锥形销侧弯链

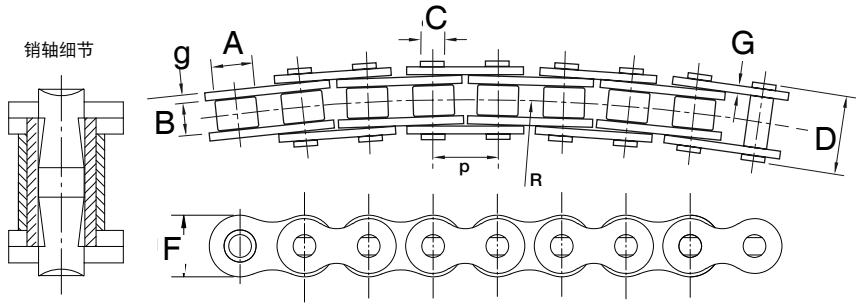

链号	节距 P	滚子直径 A	内节内宽 B	销轴直径 C	销轴长度 D	内链板高度 F	内链板厚度 g/G	最小侧弯半径 R	平均抗拉载荷 kN	重量 kg/m
40SB	12.700	7.95	7.85	3.98	16.9	11.7	1.50	350	11.00	0.80
50SB	15.875	10.16	9.40	5.08	20.7	14.9	2.03	400	20.00	1.09
60SB	19.050	11.91	12.57	5.94	26.6	18.0	2.42	500	28.00	1.54
80SB	25.400	15.88	15.75	7.92	34.0	24.0	3.25	711	39.00	2.60
08BSB	12.700	8.51	7.75	4.45	17.4	11.8	1.50	400	11.20	0.70
08BSBF1	12.700	8.51	7.75	4.45	16.3	11.8	1.60 - 1.20	400	11.00	0.65
10BSB	15.875	10.16	9.65	5.08	20.1	14.7	1.70	400	18.70	0.93
12BSB	19.050	12.07	11.68	5.72	23.1	16.0	1.85	500	21.00	1.16
16BSB	25.400	15.88	17.22	8.28	36.5	21.0	3.70 - 3.00	500	53.50	2.53
C2050SB	31.750	10.16	9.40	5.08	21.3	15.0	2.03	800	20.50	0.84

我们已采取一切努力，以确保此目录中列出的数据是正确的。对于任何数据不准或是因此造成的损害，CHALLENGE不承担任何赔偿责任。

除特别说明外，所有的尺寸单位均为毫米。

CHALLENGE®

滚子链附件

A-1及K-1附件

ISO号	ANSI号	P	I	J	K	L	M	O
	40	12.700	9.50	25.40	35.20	1.50	7.90	3.40
	50	15.875	12.70	31.75	46.20	2.03	10.30	5.50
	60	19.050	15.90	38.10	55.60	2.42	11.90	5.50
	80	25.400	19.10	50.80	64.80	3.25	15.90	6.80
	100	31.750	25.40	63.50	87.30	4.00	19.80	9.20
	120	38.100	28.60	76.20	108.50	4.80	23.00	9.80
	140	44.450	34.90	88.90	123.00	5.60	28.60	11.40
	160	50.800	38.10	101.60	142.80	6.40	31.80	13.10
*06B		9.525	8.00	19.04	27.00	1.30	6.50	3.50
08B		12.700	9.50	25.40	36.40	1.60	8.90	4.50
10B		15.875	14.30	31.75	44.60	1.70	10.31	5.30
12B		19.050	16.00	38.10	52.40	1.85	13.46	6.40
16B		25.400	19.10	50.80	72.60	3.10	15.88	6.40

A1及K1附件

A-1

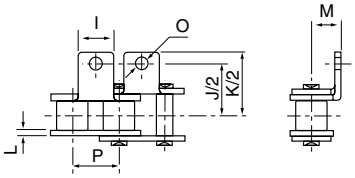

K-1

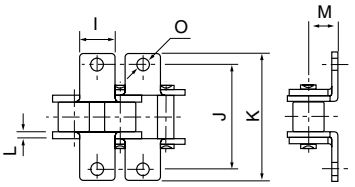

SA-1及SK-1附件

ISO号	ANSI号	P	I	J	Q	L	O
	40	12.700	9.50	19.05	12.70	1.50	3.40
	50	15.875	12.70	25.25	15.90	2.03	5.50
	60	19.050	15.90	29.33	18.30	2.42	5.50
	80	25.400	19.10	34.70	24.60	3.25	6.80
	100	31.750	25.40	43.30	31.80	4.00	9.20
	120	38.100	28.60	51.60	36.50	4.80	9.80
	140	44.450	34.90	62.00	44.50	5.60	11.40
	160	50.800	38.10	69.85	50.80	6.40	13.10
*06B		9.525	8.00	13.50	9.52	1.30	3.50
08B		12.700	9.50	18.90	13.35	1.60	4.30
10B		15.875	14.30	22.95	16.50	1.70	5.30
12B		19.050	16.00	28.60	21.45	1.85	6.40
16B		25.400	19.10	34.00	23.15	3.10	6.40

SA-1及SK-1附件

SA-1

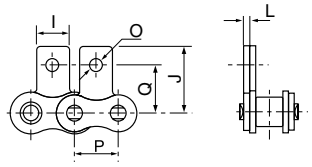

SK-1

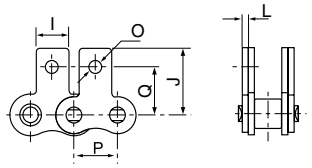

WA-2及WK-2附件

ISO号	ANSI号	P	I	R	J	K	L	M	O
	40	12.700	23.00	12.70	25.40	35.60	1.50	7.90	3.40
	50	15.875	28.80	15.88	31.80	46.80	2.03	10.30	5.50
	60	19.050	34.65	19.05	38.10	56.40	2.42	11.90	5.50
	80	25.400	45.90	25.40	50.80	73.20	3.25	15.90	6.80
	100	31.750	57.65	31.75	63.50	89.80	4.00	19.80	9.20
08B		12.700	24.00	12.70	25.40	36.40	1.60	8.90	4.30
10B		15.875	29.58	15.88	31.80	44.60	1.70	10.31	5.30
12B		19.050	34.05	19.05	38.10	52.40	1.85	13.46	6.40
16B		25.400	46.40	25.40	50.80	72.60	3.10	15.88	6.40

WA-2及WK-2附件

WA-2

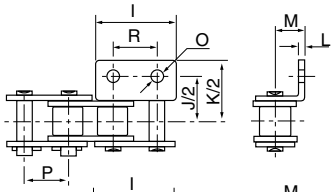

WK-2

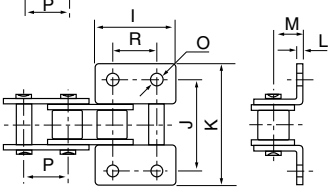

WSA-2及WSK-2附件

ISO号	ANSI号	P	I	R	J	Q	L	O
	40	12.700	23.00	12.70	17.40	12.70	1.50	3.40
	50	15.875	28.80	15.88	23.05	15.90	2.03	5.50
	60	19.050	34.65	19.05	26.86	18.30	2.42	5.50
	80	25.400	45.90	25.40	35.45	24.60	3.25	6.80
	100	31.750	57.65	31.75	44.00	31.80	4.00	9.20
08B		12.700	23.30	12.70	18.90	13.35	1.60	4.30
10B		15.875	29.58	15.88	22.95	16.50	1.70	5.30
12B		19.050	34.05	19.05	28.60	21.45	1.85	6.40
16B		25.400	46.40	25.40	34.00	23.15	3.10	6.40

*直板链板

WSA-2及WSK-2附件

WSA-2

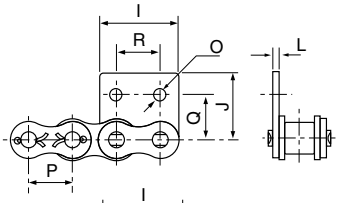

WSK-2

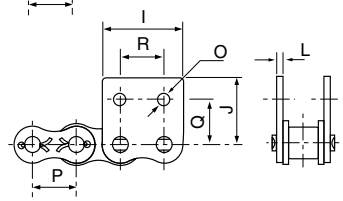

除特别说明外，所有的尺寸单位均为毫米。

我们已采取一切努力，以确保此目录中列出的数据是正确的。对于任何数据不准或因此造成的损害，CHALLENGE不承担任何赔偿责任。

滚子链附件

附件链条类型

使用5米盒子包装

1.标准链条，弯曲附件 A1每个外链上单孔单面

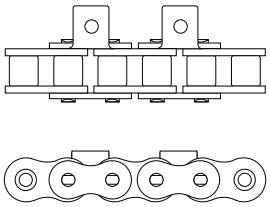

链编号
06BA-2
08BA-2
10BA-2
12BA-2
16BA-2

2.标准链条，弯曲附件 K1每个外链上单孔单面

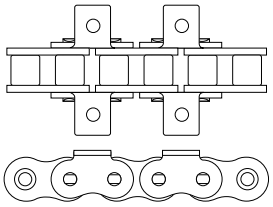

链编号
06BK-2
08BK-2
10BK-2
12BK-2
16BK-2

3.标准链条，弯曲附件 A1每个外链和内链上单孔单面

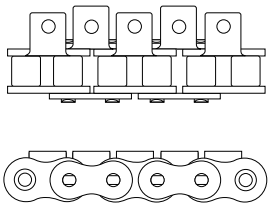

链编号
06BA-1
08BA-1
10BA-1
12BA-1
16BA-1

4.标准链条，弯曲附件 K1每个外链和内链上单孔双面

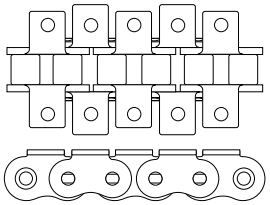

链编号
06BK-1
08BK-1
10BK-1
12BK-1
16BK-1

5.标准链条，弯曲附件 WA2每个外链上双孔单面

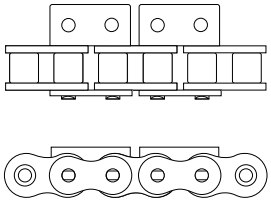

链编号
06BWA-2
08BWA-2
10BWA-2
12BWA-2
16BWA-2

6.标准链条，弯曲附件 WK2每个外链上双孔双面

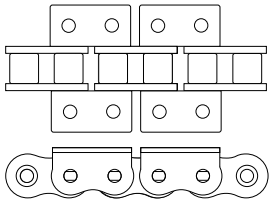

链编号
06BWK-2
08BWK-2
10BWK-2
12BWK-2
16BWK-2

7.标准链条，直附件 SA1每个外链上单孔单面

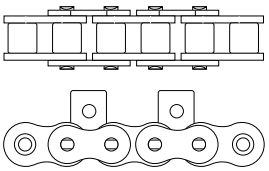

链编号
06BSA-2
08BSA-2
10BSA-2
12BSA-2
16BSA-2

8.标准链条，直附件 SK1每个外链上单孔双面

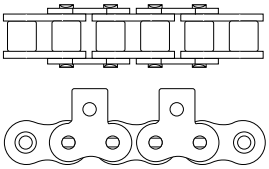

链编号
06BSK-2
08BSK-2
10BSK-2
12BSK-2
16BSK-2

9.标准链条，直附件 SA1每个外链和内链上单孔单面

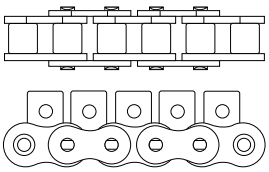

链编号
06BSA-1
08BSA-1
10BSA-1
12BSA-1
16BSA-1

10.标准链条，直附件 SK1每个外链和内链上单孔双面

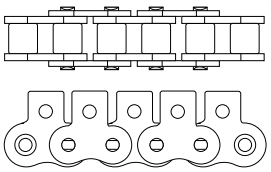

链编号
06BSK-1
08BSK-1
10BSK-1
12BSK-1
16BSK-1

11.标准链条，直附件 WSA2每个外链上双孔单面

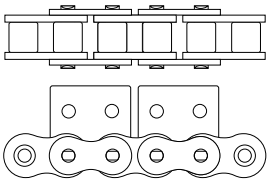

链编号
06BWSA-2
08BWSA-2
10BWSA-2
12BWSA-2
16BWSA-2

12.标准链条，直附件 WSK2每个外链上双孔双面

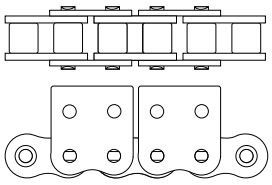

链编号
06WSK-2
08BWSK-2
10BWSK-2
12BWSK-2
16BWSK-1

我们已采取一切努力，以确保此目录中列出的数据是正确的。对于任何数据不准或因此造成的损害，CHALLENGE不承担任何赔偿责任。

除特别说明外，所有的尺寸单位均为毫米。

滚子链附件

带有特殊直尖链板的滚子链

带有特殊直尖链板的滚子链

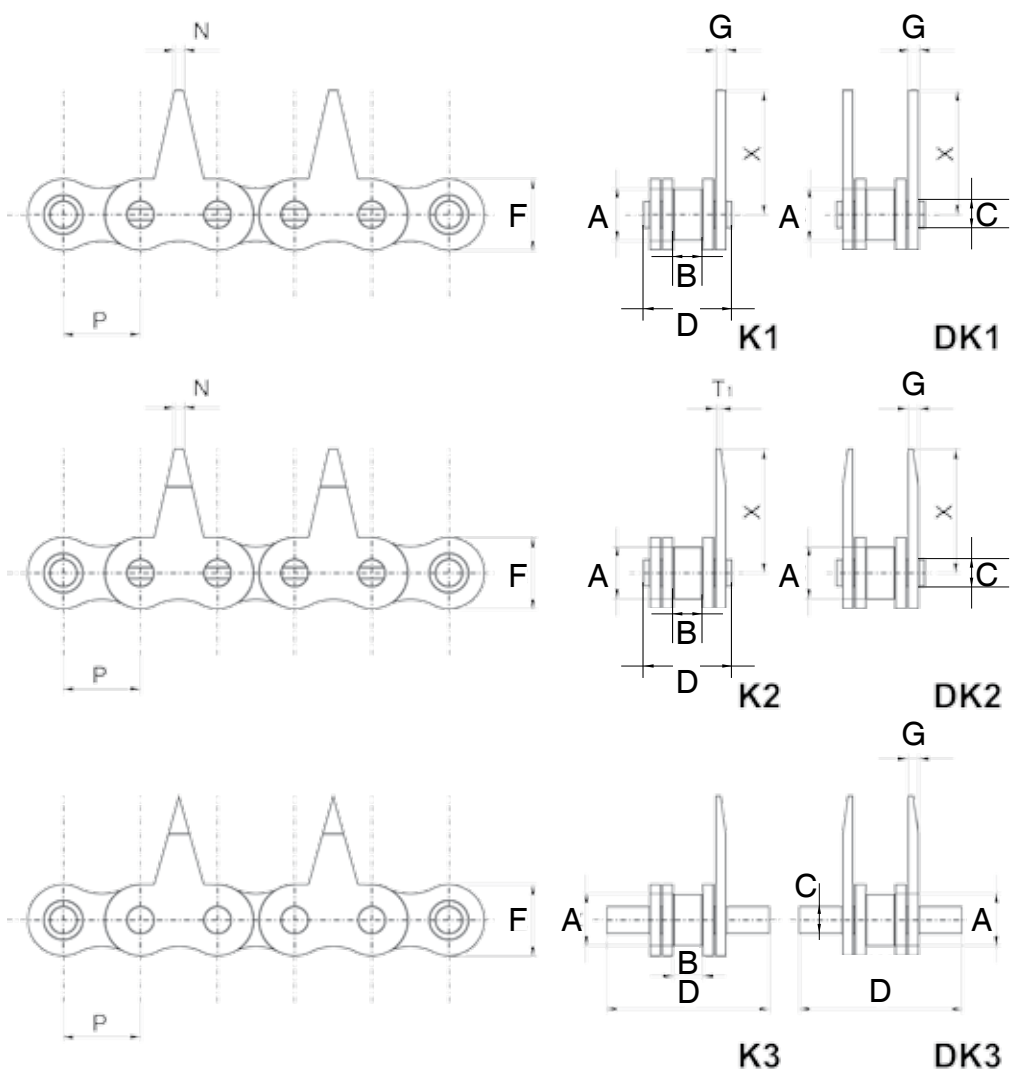

链号	节距	滚子直径	内节内宽	销轴直径	侧链板高度	链板厚度	销轴长度	附件高度			抗拉载荷
	P	A	B	C	F	G	L	T1	X	N	kN
08 B/K1	12.70	8.51	7.75	4.45	10.80	1.60	16.70	-	14.5	1.2	18.2
08 B/K2	12.70	8.51	7.75	4.45	10.80	1.60	16.70	0.3	14.5	1.2	18.2
12 B/K3	19.05	12.07	11.68	5.71	16.13	1.85	29.35	-	14.5	-	29.5

除特别说明外，所有的尺寸单位均为毫米。

我们已采取一切努力，以确保此目录中列出的数据是正确的。对于任何数据不准或因此造成的损害，CHALLENGE不承担任何赔偿责任。

双节距链

双节距传动链

双节距传动链

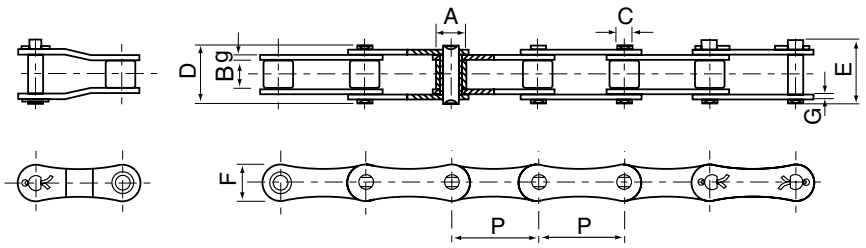

ISO 链号	ANSI 链号	节距	滚子直径	内节内宽	销轴直径	销轴长度		内链板高度	链板厚度	最小抗拉载荷	平均抗拉载荷	重量
		P	A	B	C	D	E	F	g/G	kN	kN	kg/m
	A2040	25.40	7.95	7.85	3.96	16.60	17.80	12.00	1.50	14.10	16.70	0.42
208B		25.40	8.51	7.75	4.45	16.70	18.20	11.80	1.60	18.00	19.40	0.45
	A2050	31.75	10.16	9.40	5.08	20.70	22.20	15.00	2.03	22.20	28.10	0.73
210B		31.75	10.16	9.65	5.08	19.50	20.90	14.70	1.70	22.40	27.50	0.65
	A2060	38.10	11.91	12.57	5.94	25.90	27.70	18.00	2.42	31.80	36.80	1.02
212B		38.10	12.07	11.68	5.72	22.50	25.20	16.00	1.85	29.00	32.20	0.76
	A2080	50.80	15.88	15.75	7.92	32.70	36.50	24.00	3.25	56.70	65.70	1.70
216AH		50.80	15.88	15.75	7.92	36.20	39.40	24.00	4.00	56.70	70.00	2.17
216B		50.80	15.88	17.02	8.28	36.10	39.10	21.00	4.15/3.1	60.00	72.80	1.75
	A2100	63.50	19.05	18.90	9.53	40.40	44.70	30.00	4.00	88.50	102.60	2.55
220B		63.50	19.05	19.56	10.19	41.30	45.00	26.40	4.5/3.5	95.00	106.70	2.62
	A2120	76.20	22.23	25.22	11.10	50.30	54.30	35.70	4.80	127.00	147.30	4.06
224B		76.20	25.40	25.40	14.63	53.40	57.80	33.20	6.0/4.8	160.00	178.00	4.70
228B		88.90	27.94	30.99	15.90	65.10	69.50	36.70	7.5/6.0	200.00	222.00	6.23
232B		101.60	29.21	30.99	17.81	66.00	71.00	42.00	7.0/6.0	250.00	277.50	6.72

标准包装长度为5米。
可以提供特殊长度。

我们已采取一切努力，以确保此目录中列出的数据是正确的。对于任何数据不准或因此造成的损害，CHALLENGE不承担任何赔偿责任。

除特别说明外，所有的尺寸单位均为毫米。

双节距链

双节距传输链

双节距传输链

小滚子类型

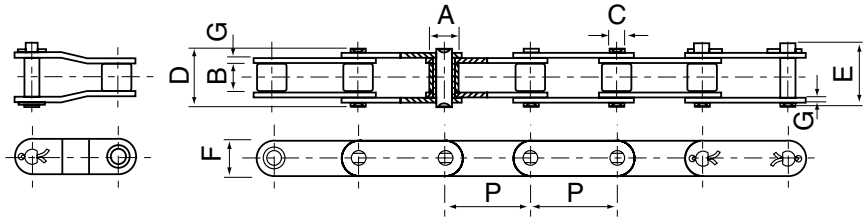

大滚子类型

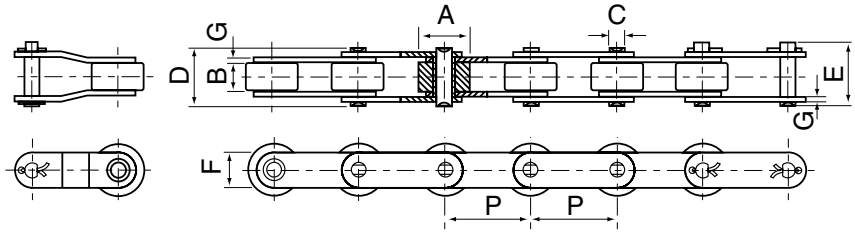

ISO 链号	ANSI 链号	节距 P	滚子直径 A	内节内宽 B	销轴直径 C	销轴长度 D	销轴长度 E	内链板高度 F	链板厚度 G	最小抗拉载荷 kN	平均抗拉载荷 kN	重量 kg/m
	C2040	25.40	7.95	7.85	3.96	16.60	17.80	12.00	1.50	14.10	16.70	0.50
	C2042		15.88									0.84
	C2040H	25.40	7.95	7.85	3.96	18.80	19.90	12.00	2.03	14.10	17.20	0.65
C208B		25.40	8.51	7.75	4.45	16.70	18.20	11.80	1.60	18.00	19.40	0.55
C208BL			15.88									0.89
	C2050	31.75	10.16	9.40	5.08	20.70	22.20	15.00	2.03	22.20	28.10	0.78
	C2052		19.05									1.27
	C2060	38.10	11.91	12.57	5.94	25.90	27.70	18.00	2.42	31.80	36.80	1.12
	C2062		22.23									1.61
	C2060H	38.10	11.91	12.57	5.94	29.20	31.60	18.00	3.25	31.80	41.60	1.44
	C2062H		22.23									2.07
	C2080	50.80	15.88	15.75	7.92	32.70	36.50	24.00	3.25	56.70	65.70	2.08
	C2082		28.58									3.12
	C2080H	50.80	15.88	15.75	7.92	36.20	39.40	24.40	4.00	56.70	70.00	2.54
	C2082H		28.58									3.58
	C2100	63.50	19.05	18.90	9.53	40.40	44.70	30.00	4.00	88.50	102.60	3.01
	C2102		39.67									4.83
	C2100H	63.50	19.05	18.90	9.53	43.60	46.90	30.00	4.80	88.50	112.40	3.56
	C2102H		39.67									5.38
	C2120	76.20	22.23	25.22	11.10	50.30	54.30	35.70	4.80	127.00	147.30	4.66
	C2122		44.45									7.66
	C2120H	76.20	22.23	25.22	11.10	53.50	57.50	35.70	5.60	127.00	160.90	5.26
	C2122H		44.45									8.26
	C2160	101.60	28.58	31.75	14.27	64.80	69.60	47.80	6.40	226.80	278.90	8.23
	C2162		57.15									11.95
	C2160H	101.60	28.58	31.75	14.27	68.20	73.00	47.80	7.20	226.80	285.80	9.06
	C2162H		57.15									12.77

标准包装长度为5米。
可以提供特殊长度。

除特别说明外，所有的尺寸单位均为毫米。

我们已采取一切努力，以确保此目录中列出的数据是正确的。对于任何数据不准或因此造成的损害，CHALLENGE不承担任何赔偿责任。

双节距附件

K-1及SK-1附件

ANSI 链号	P	I	J	K	M	O	Q	T	U
A2040	25.40	19.1	25.4	39.6	9.1	3.4	11.1	20.5	5.5
A2050	31.75	23.8	31.8	49.0	11.1	5.5	14.3	25.0	6.6
A2060	38.10	28.6	42.9	67.8	14.7	5.5	17.5	32.9	9.2
A2080	50.80	38.1	55.6	87.8	19.1	6.8	22.2	43.5	11.0
A2100	63.50	47.6	66.6	107.5	23.4	9.2	28.6	50.4	13.0
A2120	76.20	57.2	79.3	127.5	27.8	11.0			

K-1及SK-1附件

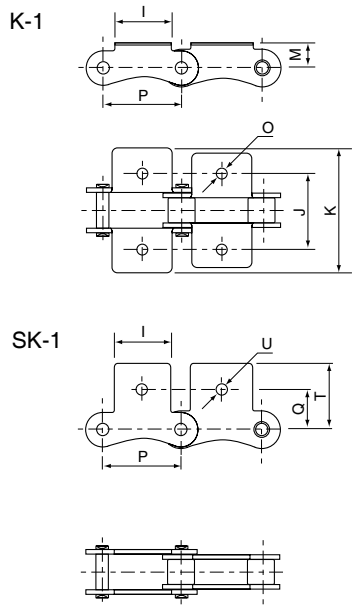

A-1, A-2及K-1, K-2附件

ISO 链号	ANSI 链号	P	I	R	J	K	M	O
	C2040 C2042	25.40	19.10	9.50	25.40	39.60	9.10	3.40
C208B C208BL		25.40	23.20	12.70	25.40	39.60	9.10	4.50
	C2050 C2052	31.75	23.80	11.90	31.80	49.00	11.10	5.50
	C2060 C2062	38.10	28.60	14.30	42.90	67.80	14.70	5.50
	C2060H C2062H	38.10	28.60	14.30	42.90	67.80	14.70	5.50
	C2080 C2082	50.80	38.10	19.10	55.60	87.80	19.10	6.80
	C2080H C2082H	50.80	38.10	19.10	55.60	87.80	19.10	6.80
	C2100 C2102	63.50	47.60	23.80	66.60	107.50	23.40	9.20
	C2100H C2102H	63.50	47.60	23.80	66.60	107.50	23.40	9.20
	C2120 C2122	76.20	57.20	28.60	79.30	121.40	27.80	11.00
	C2120H C2122H	76.20	57.20	28.60	79.30	121.40	27.80	11.00
	C2160 C2162	101.60	76.20	38.10	104.70	151.60	36.50	13.10
	C2160H C2162H	101.60	76.20	38.10	104.70	151.60	36.50	13.10

A-1，A-2及K-1，K-2附件

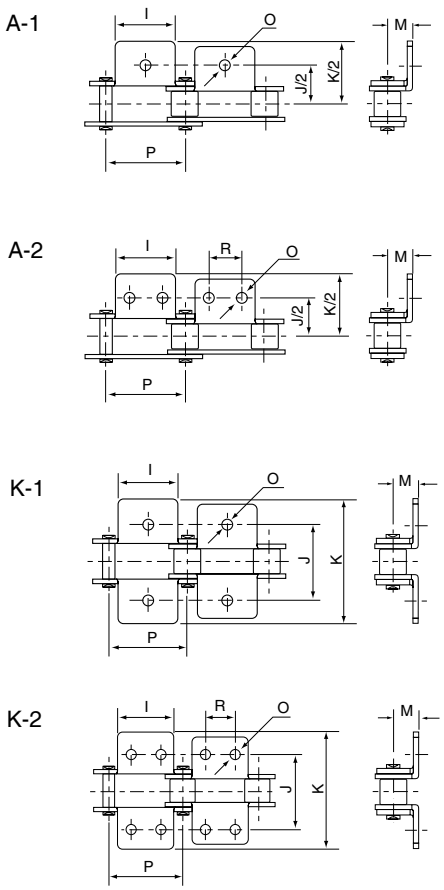

我们已采取一切努力，以确保此目录中列出的数据是正确的。对于任何数据不准或是因此造成的损害，CHALLENGE不承担任何赔偿责任。

除特别说明外，所有的尺寸单位均为毫米。

双节距附件

SA-1，SA-2及SK-1，SK-2附件

ISO 链号	ANSI 链号	P	I	R	Q_1	Q_2	J	O	U
	C2040 C2042	25.40	19.10	9.50	11.10	13.50	20.50	3.40	5.50
C208B C208BL		25.40	23.20	12.70	11.10	13.50	20.50	4.50	5.50
	C2050 C2052	31.75	23.80	11.90	14.30	15.90	25.00	5.50	6.60
	C2060 C2062	38.10	28.60	14.30	17.50	19.10	32.90	5.50	9.20
	C2060H C2062H	38.10	28.60	14.30	17.50	19.10	32.90	5.50	9.20
	C2080 C2082	50.80	38.10	19.10	22.20	25.40	43.50	6.60	11.00
	C2080H C2082H	50.80	38.10	19.10	22.20	25.40	43.50	6.60	11.00
	C2100 C2102	63.50	47.60	23.80	28.60	31.80	50.40	8.40	13.00
	C2100H C2102H	63.50	47.60	23.80	28.60	31.80	50.40	8.40	13.00

SA-1，SA-2及SK-1，SK-2附件

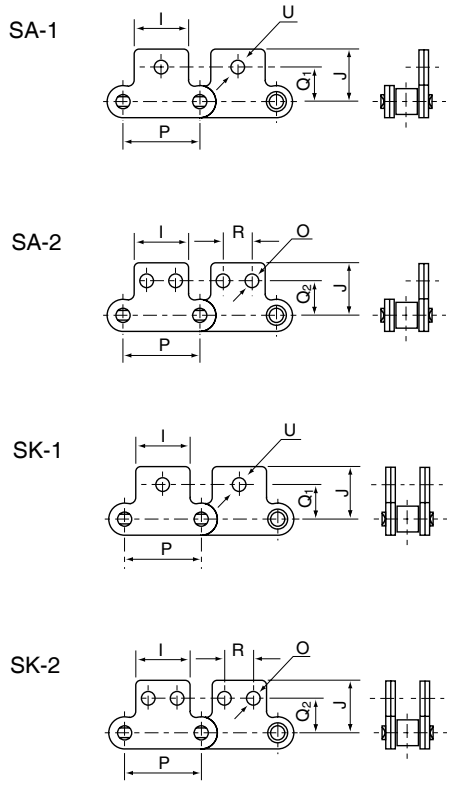

特殊链条
（附件孔在侧链板上）

ANSI 链号	节距 P	滚子直径 A	内节内宽 B	销轴直径 C	销轴长度 D	侧板高度 F	侧板孔直径 V
C2040 C2042	25.40	7.95 15.88	7.85	3.96	16.60	12.00	4.10
C2050 C2052	31.75	10.16 19.05	9.40	5.08	20.70	15.00	5.10
C2060 C2062	38.10	11.91 22.23	12.57	5.94	25.90	18.00	6.10
C2060H C2062H	38.10	11.91 22.23	12.57	5.94	29.20	18.00	6.10
C2080 C2082	50.80	15.88 28.58	15.75	7.92	32.70	24.00	8.10
C2080H C2082H	50.80	15.88 28.58	15.75	7.92	36.20	24.00	8.10
C2100 C2102	63.50	19.05 39.67	18.90	9.53	40.40	30.00	10.10
C2100H C2102H	63.50	19.05 39.67	18.90	9.53	43.60	30.00	10.10

特殊链条

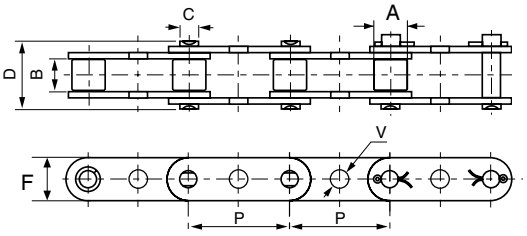

除特别说明外，所有的尺寸单位均为毫米。

我们已采取一切努力，以确保此目录中列出的数据是正确的。对于任何数据不准或是因此造成的损害，CHALLENGE不承担任何赔偿责任。

双节距链

加长销链条

ANSI 链号	节距 P	B	C	S	D	E
C2040 C2042	25.40	7.85	3.96	9.50	25.10	26.20
C2050 C2052	31.75	9.40	5.08	11.90	31.30	33.10
C2060 C2062	38.10	12.57	5.94	14.30	38.60	40.60
C2060H C2062H	38.10	12.57	5.94	14.30	42.00	43.80
C2080 C2082	50.80	15.75	7.92	19.10	50.30	53.30
C2080H C2082H	50.80	15.75	7.92	19.10	53.50	55.00
C2100 C2102	63.50	18.90	9.53	23.80	61.80	66.10
C2100H C2102H	63.50	18.90	9.53	23.80	65.00	68.30
C2120H C2122H	76.20	25.22	11.10	28.60	79.60	83.60
C2160H C2162H	101.60	31.75	14.27	38.10	103.00	107.80

加长销链条

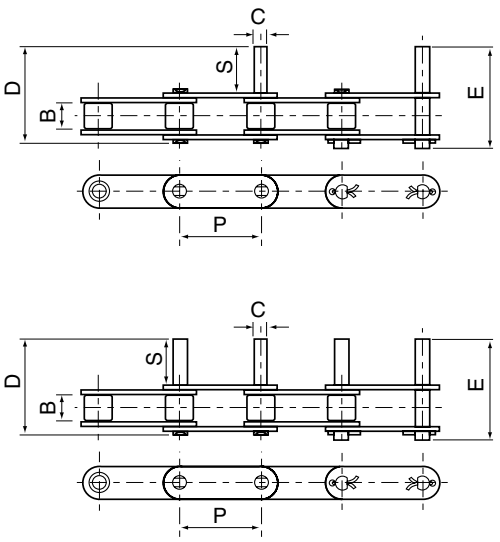

加长销链条

链号	节距 P	B	C	V	O	S	D
C2060H	38.10	12.57	5.94	5.94	8.00	25.00	53.00
C2060H	38.10	12.57	5.94	8.08	10.00	35.00	63.00
C2060H	38.10	12.57	5.94	5.94	12.70	41.20	69.20
C2060H	38.10	12.57	5.94	5.94	14.28	41.20	69.20

加长销链条

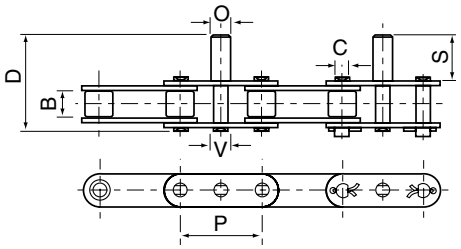

空心链条

B类带套筒

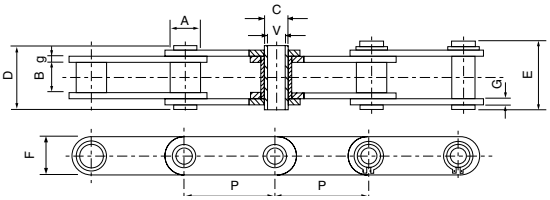

空心销链条—带套筒（无滚子）

链号	节距 P	滚子直径 A	内节内宽 B	销轴直径 C	V	销轴长度 D	E	侧链板高度 F	链板厚度 g/G	最小抗拉载荷 kN	平均抗拉载荷 kN	重量 kg/m	类型
C2040HP	25.400	7.95	7.85	5.63	4.00	16.5	17.6	12.00	1.50	11.00	12.6	0.46	B
C2050HP	31.750	10.16	9.40	7.22	5.12	20.5	21.8	15.00	2.03	20.40	22.8	0.76	B
02060HP	38.100	11.91	12.70	8.31	6.00	25.8	26.8	17.00	2.42	24.00	27.1	1.02	B
C2080HP	50.800	15.88	15.75	11.40	8.05	32.5	33.8	24.00	3.25	50.00	55.2	1.81	B

我们已采取一切努力，以确保此目录中列出的数据是正确的。对于任何数据不准或因此造成的损害，CHALLENGE不承担任何赔偿责任。

除特别说明外，所有的尺寸单位均为毫米。

板式链

LH/BL系列板式链

ANSI B29.8, ISO 4347, DIN 8152

LH/BL板式链

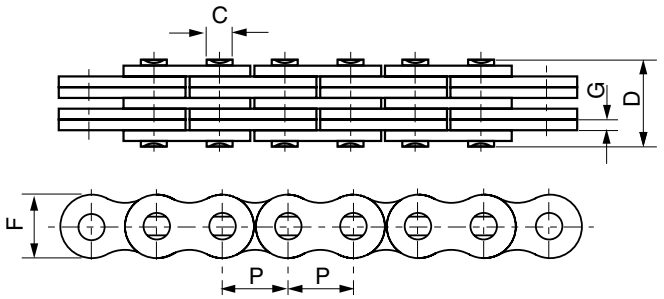

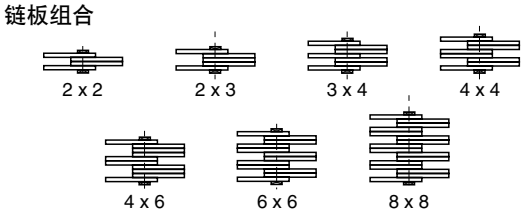

ISO 链号	ANSI 链号	节距 P	链板组合	链板高度 F	链板厚度 G	销轴直径 C	销轴长度 D	最小抗拉载荷 kN	平均抗拉载荷 kN	重量 kg/m
LH0822	BL422	12.700	2x2	12.07	2.08	5.09	11.05	22.20	27.60	0.64
LH0823	BL423		2x3				13.16	22.20	27.60	0.80
LH0834	BL434		3x4				17.40	33.40	41.40	1.12
LH0844	BL444		4x4				19.51	44.50	56.00	1.28
LH0846	BL446		4x6				23.75	44.50	56.00	1.60
LH0866	BL466		6x6				27.99	66.70	81.70	1.92
LH0888	BL488		8x8				36.45	89.00	109.40	2.56
LH1022	BL522	15.875	2x2	15.09	2.44	5.96	12.90	33.40	43.10	0.88
LH1023	BL523		2x3				15.37	33.40	43.10	1.10
LH1034	BL534		3x4				20.32	48.90	65.60	1.50
LH1044	BL544		4x4				22.78	66.70	84.50	1.80
LH1046	BL546		4x6				27.74	66.70	84.50	2.20
LH1066	BL566		6x6				32.69	100.10	125.10	2.65
LH1088	BL588		8x8				42.57	133.40	169.50	3.50
LH1222	BL622	19.050	2x2	18.11	3.30	7.94	17.37	48.90	63.60	1.45
LH1223	BL623		2x3				20.73	48.90	63.60	1.80
LH1234	BL634		3x4				27.43	75.60	102.80	2.50
LH1244	BL644		4x4				30.78	97.90	120.90	2.90
LH1246	BL646		4x6				37.49	97.90	120.90	3.60
LH1266	BL666		6x6				44.20	146.80	190.80	4.30
LH1288	BL688		8x8				57.61	195.70	238.80	5.80
LH1622	BL822	25.400	2x2	24.13	4.09	9.54	21.34	84.50	108.20	2.20
LH1623	BL823		2x3				25.48	84.50	108.20	2.70
LH1634	BL834		3x4				33.76	129.00	170.00	3.80
LH1644	BL844		4x4				37.90	169.00	214.60	4.30
LH1646	BL846		4x6				46.18	169.00	214.60	5.40
LH1666	BL866		6x6				54.46	253.60	324.50	6.50
LH1688	BL888		8x8				71.02	338.10	432.70	8.60

除特别说明外，所有的尺寸单位均为毫米。

我们已采取一切努力，以确保此目录中列出的数据是正确的。对于任何数据不准或是因此造成的损害，CHALLENGE不承担任何赔偿责任。

板式链

LH/BL系列板式链（接上页）

ANSI B29.8, ISO 4347, DIN 8152

LH/BL板式链

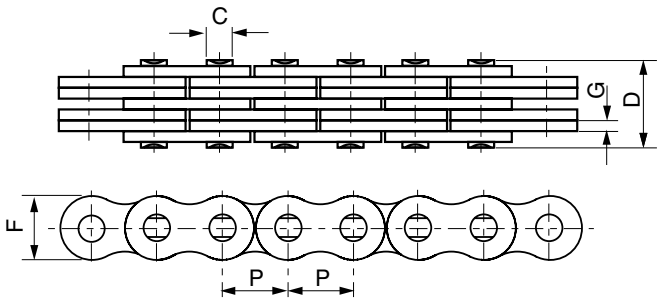

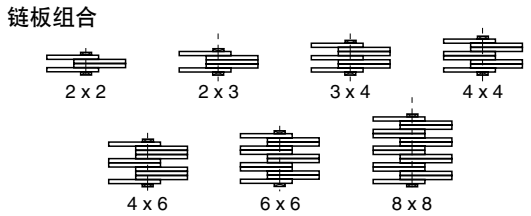

ISO 链号	ANSI 链号	节距 P	链板组合	链板高度 F	链板厚度 G	销轴直径 C	销轴长度 D	最小抗拉载荷 kN	平均抗拉载荷 kN	重量 kg/m
LH2022	BL1022		2x2				25.37	115.60	150.80	3.40
LH2023	BL1023		2x3				30.33	115.60	150.80	4.30
LH2034	BL1034		3x4				40.23	182.40	231.60	6.00
LH2044	BL1044	31.750	4x4	30.18	4.90	11.11	45.19	231.30	291.40	6.90
LH2046	BL1046		4x6				55.09	231.30	291.40	8.60
LH2066	BL1066		6x6				65.00	347.00	430.30	10.30
LH2088	BL1088		8x8				84.81	462.60	555.10	13.80
LH2422	BL1222		2x2				29.62	151.20	192.00	4.60
LH2423	BL1223		2x3				35.43	151.20	192.00	5.80
LH2434	BL1234		3x4				47.07	244.60	315.90	8.10
LH2444	BL1244	38.100	4x4	36.20	5.77	12.71	52.88	302.50	381.10	9.30
LH2446	BL1246		4x6				64.52	302.50	381.10	11.60
LH2466	BL1266		6x6				76.15	453.70	543.60	13.90
LH2488	BL1288		8x8				99.42	605.00	726.00	18.60
LH2822	BL1422		2x2				33.55	191.30	225.70	6.10
LH2823	BL1423		2x3				40.16	191.30	225.70	7.60
LH2834	BL1434		3x4				53.37	315.80	372.60	10.60
LH2844	BL1444	44.450	4x4	42.24	6.55	14.29	59.97	382.60	451.20	12.20
LH2846	BL1446		4x6				73.18	382.60	451.20	15.20
LH2866	BL1466		6x6				86.39	578.30	682.40	18.20
LH2888	BL1488		8x8				112.80	765.10	902.80	24.30
LH3222	BL1622		2x2				39.01	289.10	341.10	8.00
LH3223	BL1623		2x3				46.58	289.10	341.10	10.00
LH3234	BL1634		3x4				61.72	440.40	519.60	14.00
LH3244	BL1644	50.800	4x4	48.26	7.52	17.46	69.29	578.30	680.40	16.00
LH3246	BL1646		4x6				84.43	578.30	680.40	20.00
LH3266	BL1666		6x6				99.57	857.40	1000.70	24.00
LH3288	BL1688		8x8				129.84	1156.50	1364.60	32.00
LH4022	BL2022		2x2				51.74	433.70	511.70	15.80
LH4023	BL2023		2x3				61.70	433.70	511.70	19.80
LH4034	BL2034		3x4				81.61	649.40	766.20	27.70
LH4044	BL2044	63.500	4x4	60.33	9.91	23.81	91.57	867.40	1023.50	31.60
LH4046	BL2046		4x6				111.48	867.40	1023.50	39.50
LH4066	BL2066		6x6				131.39	1301.10	1535.20	47.40
LH4088	BL2088		8x8				171.22	1734.80	2046.50	63.20

我们已采取一切努力，以确保此目录中列出的数据是正确的。对于任何数据不准或是因此造成的损害，CHALLENGE不承担任何赔偿责任。

除特别说明外，所有的尺寸单位均为毫米。

CHALLENGE®

板式链

LL/EL系列板式链

ANSI B29.8-1958, ISO 4347

LL/EL板式链

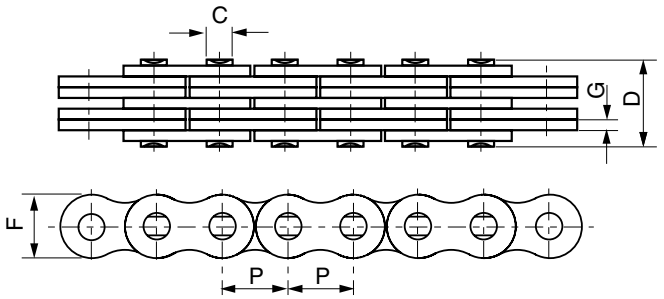

链板组合

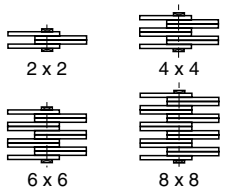

ISO 链号	ANSI 链号	节距 P	链板组合	链板高度 F	链板厚度 G	销轴直径 C	销轴长度 D	最小抗拉载荷 kN	平均抗拉载荷 kN	重量 kg/m
LL0822	EL0422	12.700	2x2	10.60	1.30	4.45	7.60	17.80	20.40	0.35
LL0844	EL0444		4x4				13.00	31.10	35.70	0.69
LL0866	EL0466		6x6				18.20	44.50	50.90	1.00
LL0888	EL0488		8x8				23.50	62.20	71.20	1.33
LL1022	EL0522	15.875	2x2	13.70	1.60	5.08	9.20	22.30	25.50	0.54
LL1044	EL0544		4x4				15.80	44.50	51.00	1.06
LL1066	EL0566		6x6				22.10	66.70	76.30	1.57
LL1088	EL0588		8x8				28.80	89.00	101.90	2.10
LL1222	EL0622	19.050	2x2	16.00	1.85	5.72	10.40	28.90	33.20	0.73
LL1244	EL0644		4x4				17.90	57.80	66.40	1.44
LL1266	EL0666		6x6				25.40	86.70	99.70	2.15
LL1288	EL0688		8x8				32.90	115.60	132.90	2.84
LL1622	EL0822	25.400	2x2	21.00	3.10	8.28	17.20	58.00	66.70	1.52
LL1644	EL0844		4x4				29.60	144.00	164.60	2.90
LL1666	EL0866		6x6				42.40	200.00	230.00	4.30
LL1688	EL0888		8x8				55.40	288.00	331.20	5.71
LL2022	EL1022	31.750	2x2	26.40	3.70	10.19	20.10	95.00	109.20	2.33
LL2044	EL1044		4x4				33.80	190.00	218.50	4.40
LL2066	EL1066		6x6				50.10	285.00	324.60	6.79
LL2088	EL1088		8x8				65.40	380.00	435.10	8.75
LL2422	EL1222	38.100	2x2	33.40	5.00	14.63	28.40	170.00	195.50	4.47
LL2444	EL1244		4x4				46.30	340.00	380.80	8.22
LL2466	EL1266		6x6				66.40	510.00	571.20	12.22
LL2488	EL1288		8x8				86.60	680.00	775.20	16.30
LL2822	EL1422	44.450	2x2	37.08	6.00	15.90	32.20	200.00	224.00	5.10
LL2844	EL1444		4x4				56.40	400.00	448.00	9.90
LL2866	EL1466		6x6				80.60	600.00	672.00	14.60
LL2888	EL1488		8x8				105.20	800.00	896.00	19.40
LL3222	EL1622	50.800	2x2	42.00	6.00	17.81	33.20	260.00	291.20	5.80
LL3244	EL1644		4x4				57.40	520.00	582.40	11.40
LL3266	EL1666		6x6				81.60	780.00	873.60	16.90
LL3288	EL1688		8x8				105.00	1050.00	1176.00	24.00
LL4022	EL2022	63.500	2x2	52.76	8.25	22.89	44.70	360.00	403.20	10.30
LL4044	EL2044		4x4				77.90	780.00	873.60	20.00
LL4066	EL2066		6x6				111.10	1080.00	1209.60	29.50
LL4088	EL2088		8x8				145.50	1560.00	1747.20	39.10
LL4822	EL2422	76.200	2x2	63.88	10.30	29.24	56.10	560.00	627.20	18.50
LL4844	EL2444		4x4				97.40	1120.00	1554.40	35.70
LL4866	EL2466		6x6				138.90	1168.00	1308.10	53.00
LL4888	EL2488		8x8				182.40	2240.00	2508.80	70.40

除特别说明外，所有的尺寸单位均为毫米。

我们已采取一切努力，以确保此目录中列出的数据是正确的。对于任何数据不准或是因此造成的损害，CHALLENGE不承担任何赔偿责任。

板式链

AL系列板式链

AL板式链

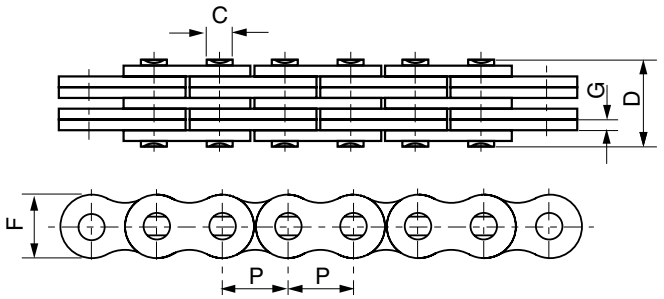

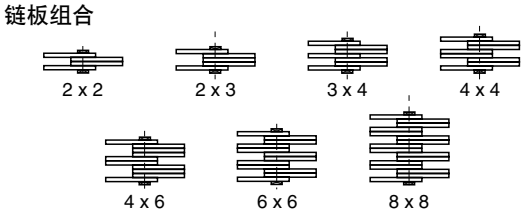

ANSI 链号	节距 P	链板组合	链板高度 F	链板厚度 G	销轴直径 C	销轴长度 D	最小抗拉载荷 kN	平均抗拉载荷 kN	重量 kg/m
AL322	9.525	2x2	7.70	1.30	3.58	6.80	9.00	10.20	0.23
AL422	12.700	2x2	10.40	1.50	3.96	7.90	14.10	16.90	0.39
AL444		4x4				14.40	28.20	35.20	0.74
AL466		6x6				20.50	42.30	52.70	1.10
AL522	15.875	2x2	12.80	2.03	5.08	10.30	22.00	27.50	0.61
AL534		3x4				17.00	33.00	46.00	1.10
AL544		4x4				18.90	44.00	55.00	1.19
AL566		6x6				26.90	66.00	82.50	1.79
AL622	19.050	2x2	15.60	2.42	5.94	12.40	37.00	44.40	0.86
AL644		4x4				22.70	64.00	78.80	1.69
AL666		6x6				32.40	101.00	118.60	2.52
AL822	25.400	2x2	20.50	3.25	7.92	16.00	56.70	68.60	1.54
AL844		4x4				29.40	113.40	135.60	3.00
AL866		6x6				42.50	170.00	202.30	4.46
AL1022	31.750	2x2	25.60	4.00	9.53	19.60	88.50	107.10	2.37
AL1044		4x4				35.90	177.00	203.60	4.68
AL1066		6x6				52.30	265.00	315.30	7.00
AL1222	38.100	2x2	30.50	4.80	11.10	24.30	127.00	151.10	3.65
AL1244		4x4				43.80	254.00	299.70	7.05
AL1266		6x6				63.00	381.00	426.30	10.44
AL1444	44.450	4x4	36.40	5.60	12.64	51.30	372.70	413.60	10.34
AL1466		6x6				74.56	559.00	620.40	15.16
AL1644	50.800	4x4	41.60	6.40	14.21	58.06	471.00	522.80	12.98
AL1666		6x6				84.46	706.00	783.60	19.41

我们已采取一切努力，以确保此目录中列出的数据是正确的。对于任何数据不准或是因此造成的损害，CHALLENGE不承担任何赔偿责任。

除特别说明外，所有的尺寸单位均为毫米。

板式链

FLC系列板式链

FLC板式链

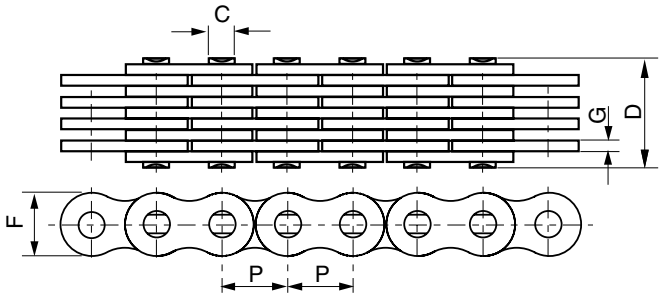

链号	节距	链板组合	链板高度	链板厚度	销轴直径	销轴长度	最小抗拉载荷	平均抗拉载荷	重量
	P		F	G	C	D	kN	kN	kg/m
FL644	19.050	4x4	4.70	0.60	1.85	6.60	6.50	7.80	0.13
FL666	19.050	6x6	4.70	0.60	1.85	9.30	9.75	11.80	0.20
FL688	19.050	8x8	4.70	0.60	1.85	12.00	13.00	15.60	0.25
FL844	25.400	4x4	6.90	0.73	2.31	7.90	10.00	12.10	0.25
FL944	9.525	4x4	8.70	1.04	3.28	10.40	21.00	24.70	0.43
FL966	9.525	6x6	8.70	1.00	3.28	14.90	31.00	36.80	0.65
F1222	38.100	2x2	8.20	1.00	3.58	7.00	11.43	13.60	0.19
F1223	38.100	2x3	10.20	2.03	4.45	12.80	20.00	23.80	0.61
F1244	38.100	4x4	10.20	1.70	4.45	16.70	44.00	52.30	0.83

除特别说明外，所有的尺寸单位均为毫米。

我们已采取一切努力，以确保此目录中列出的数据是正确的。对于任何数据不准或是因此造成的损害，CHALLENGE不承担任何赔偿责任。

板式链

铆钉销

铆钉销

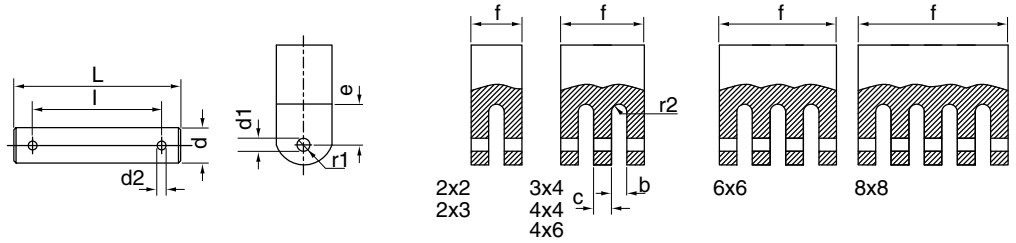

型号	l 最小	L 最大	d 最大	d2	f 最大	b 最小	c 最大	d1	e 最小	r1 最大	r2 最大
BL422/AL522	10.8	17.0			10.7	4.2	-				2
BL423	12.7	18.9			12.6	6.4	-				3
BL434	17.0	23.2			16.9	4.2	2.0				2
BL444/AL544	19.0	25.2	5.80	1.6	18.9	4.2	4.0	5.15	9.0	6.5	2
BL446	23.0	29.2			22.9	6.4	4.0				3
BL466/AL566	27.0	33.3			26.9	4.2	4.0				2
BL488/AL588	35.5	41.8			35.4	4.2	4.0				2
BL522	12.8	19.4			12.7	5.0	-				2
BL523	15.0	21.6			14.9	7.5	-				3
BL534	20.0	26.6			19.9	5.0	2.4				2
BL544/AL644	22.5	29.1	5.95	2.0	22.4	5.0	4.8	6.00	11.0	8.0	2
BL546	27.0	33.7			26.9	7.5	4.8				3
BL566/AL666	32.0	38.7			31.9	5.0	4.8				2
BL588/AL688	42.5	49.3			42.4	5.0	4.8				2
BL623	20.0	30.7			19.9	10.3	-				5
BL634	27.0	37.7			26.9	6.8	3.2				3
BL644/AL844	30.0	40.7	7.93	3.2	29.9	6.8	6.4	8.00	14.0	9.5	3
BL646	37.0	47.7			36.9	10.3	6.4				5
BL666/AL866	43.0	53.7			42.9	6.8	6.4				3
BL688	56.5	67.2			56.4	6.8	6.4				3
BL823	25.0	35.7			24.9	12.8	-				6
BL834	33.0	43.7			32.9	8.5	4.0				4
BL844/AL1044	37.0	47.7	9.52	3.2	36.9	8.5	8.0	9.60	18.0	12.5	4
BL846	46.0	56.7			45.9	12.8	8.0				6
BL866/AL1066	53.0	63.7			52.9	8.5	8.0				4
BL888/AL1088	69.5	80.3			69.4	8.5	8.0				4
BL1023	30.0	42.4			29.8	15.1	-				7
BL1034	39.2	51.6			39.0	10.0	4.7				5
BL1044/AL1244	44.2	56.6	11.09	4.0	44.0	10.0	9.4	11.20	22.0	15.0	5
BL1046	54.2	66.6			54.0	15.1	9.4				7
BL1066/AL1266	63.2	75.6			63.0	10.0	9.4				5
BL1088/AL1288	79.9	92.4			79.7	10.0	9.4				5
BL1223	34.5	46.9			34.3	17.7	-				8
BL1234	46.2	58.6			46.0	11.8	5.5				5
BL1244/AL1444	50.0	64.4	12.70	4.0	49.0	11.8	11.0	12.80	26.0	19.0	5
BL1246	63.5	76.0			63.3	17.7	11.0				8
BL1266/AL1466	75.3	87.8			75.1	11.8	11.0				5
BL1288/AL1488	98.6	111.1			98.4	11.8	11.0				5
BL1423	38.7	51.1			38.5	20.1	-				10
BL1434	52.2	64.6			52.0	13.4	6.3				6
BL1444	58.6	71.1	14.27	4.0	58.4	13.4	12.6	14.35	31.0	22.0	10
BL1446	71.7	84.2			71.5	20.1	12.6				10
BL1466	85.1	97.7			84.9	13.4	12.6				10
BL1623	43.1	60.6			42.8	22.5	-				10
BL1634	58.0	75.5			57.7	15.0	7.1				7
BL1644	65.7	82.9	17.46	5.0	65.4	15.0	14.2	17.50	34.0	25.0	7
BL1646	79.9	97.4			79.6	22.5	14.2				10
BL1666	94.6	112.2			94.3	15.0	14.2				7
BL1688	124.0	141.6			123.7	15.0	14.2				7

我们已采取一切努力，以确保此目录中列出的数据是正确的。对于任何数据不准或是因此造成的损害，CHALLENGE不承担任何赔偿责任。

除特别说明外，所有的尺寸单位均为毫米。

板式链

加长销板式链

加长销板式链

LCHP1

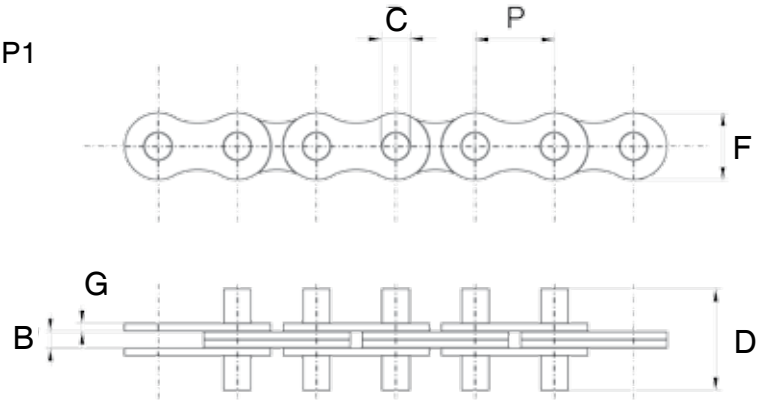

LCHP2

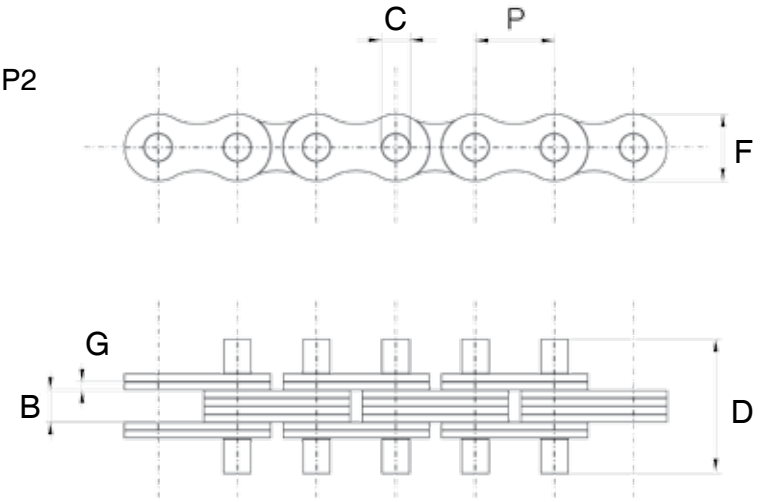

链号	节距	内节内宽	链板厚度	销轴直径	销轴长度	链板高度	抗拉载荷	重量
	P	B	G	C	D	F	kN	kg/m
LCHP1	19.050	3.75	1.80	5.52	18.7	1.3	29.5	1.48
LCHP2	15.875	6.20	1.45	5.08	29.0	1.3	44.5	0.96

除特别说明外，所有的尺寸单位均为毫米。

我们已采取一切努力，以确保此目录中列出的数据是正确的。对于任何数据不准或是因此造成的损害，CHALLENGE不承担任何赔偿责任。

焊接钢链条（弯链板）

链号	节距		平均最大抗拉载荷	最大工作负载	每英尺接头数	平均重量	尺寸						
	mm	Inches	lbf	lbf		lb/ft	CE	X	D	T	F	H	A
WR78	66.26	2.609	24000	3000	4.6	4.0	76.20	50.80	12.70	6.35	28.58	22.23	28.58
WH78	66.26	2.609	36000	3500	4.6	4.0	76.20	50.80	12.70	6.35	28.58	22.23	28.58
WR82	78.10	3.074	30000	5000	3.9	5.0	79.50	57.00	14.29	6.40	31.80	25.40	32.00
WH82	78.10	3.074	40000	6650	3.9	5.2	79.50	57.00	14.29	6.40	31.80	27.00	32.00
WR124	101.60	4.000	46000	6300	3.0	8.3	107.95	69.85	19.05	9.53	38.10	31.75	38.10
WH124	101.60	4.000	60000	7350	3.0	8.3	107.95	69.85	19.05	9.53	38.10	31.75	38.10
WR111	120.90	4.760	46000	7550	2.5	9.5	123.83	85.00	19.05	9.53	44.45	31.75	50.80
WH111	120.90	4.760	60000	8850	2.5	9.5	123.83	85.00	19.05	9.53	44.45	31.75	50.80
WR106	152.40	6.000	46000	6750	2.0	7.0	107.95	69.85	19.05	9.53	38.10	31.75	41.28
WH106	152.40	6.000	69000	7200	2.0	7.0	107.95	69.85	19.05	9.53	38.10	31.75	41.28
WR110	152.40	6.000	46000	6750	2.0	7.2	117.48	76.20	19.05	9.53	38.10	31.75	47.63
WH110	152.40	6.000	69000	7900	2.0	7.2	117.48	76.20	19.05	9.53	38.10	31.75	47.63
WR132	153.67	6.050	84000	13100	2.0	14.2	158.75	111.00	25.40	12.70	50.80	41.28	73.03
WH132	153.67	6.050	110000	15000	2.0	14.2	158.75	111.00	25.40	12.70	50.80	41.28	73.03
WR150	153.67	6.050	84000	13100	2.0	16.8	158.75	111.00	25.40	12.70	63.50	41.28	73.03
WH150	153.67	6.050	110000	15300	2.0	16.8	158.75	111.00	25.40	12.70	63.50	41.28	73.03

WR—带热处理铆钉的焊接钢链条
WH—完全经过热处理的焊接钢链条

焊接钢链条

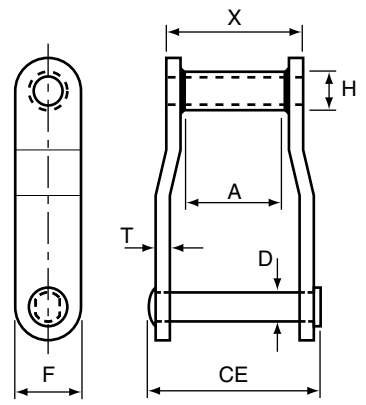

我们已采取一切努力，以确保此目录中列出的数据是正确的。对于任何数据不准或是因此造成的损害，CHALLENGE不承担任何赔偿责任。

除特别说明外，所有的尺寸单位均为毫米。

CHALLENGE®

木材链

焊接钢链条附件（弯链板）

附件号	链号	重量	尺寸												
		lb/ft	A	D	E	F	G	H	K	M	R	T	X	Y	Z
A1	WR/WH78	4.97	50.80	9.58	31.75	12.70	20.57	31.75	-	-	14.27	6.35	-	-	-
A1	WR/WH82	6.50	54.10	9.58	44.45	15.88	23.88	38.10	-	-	15.88	6.35	-	-	-
A1	WR/WH124	8.40	66.68	15.88	50.80	15.88	28.70	45.97	-	-	19.05	9.53	-	-	-
A2	WR/WH78	4.50	50.80	9.58	54.10	12.70	19.81	10.41	-	28.70	14.27	6.35	-	-	-
A2	WR/WH82	6.00	54.10	9.53	57.15	15.80	23.88	12.70	-	31.75	15.88	7.92	-	-	-
A2	WR/WH124	10.00	66.68	9.58	76.20	22.23	28.70	22.23	-	49.28	19.05	9.53	-	-	-
A2	WR/WH132	17.00	95.25	12.70	101.60	19.05	38.10	41.28	-	69.85	25.40	12.70	-	-	-
A225	WR/WH124	8.90	101.60	-	50.80	49.28	-	50.80	-	-	19.05	12.70		57.15	22.23
F10	WR/WH82	4.80	-	-	31.75	-	-	23.80	-	-	15.88	6.35	260.35	-	-
F30	WR/WH78	9.90	-	-	25.40	-	68.33	20.57	-	-	14.27	54.10	76.20	-	-
F659	WR/WH124	13.10	-	-	44.45	-	120.65	12.70	-	-	19.05	-	167.39	-	-

附件A1

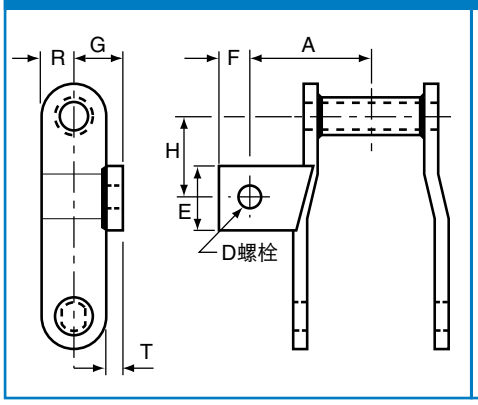

附件A2

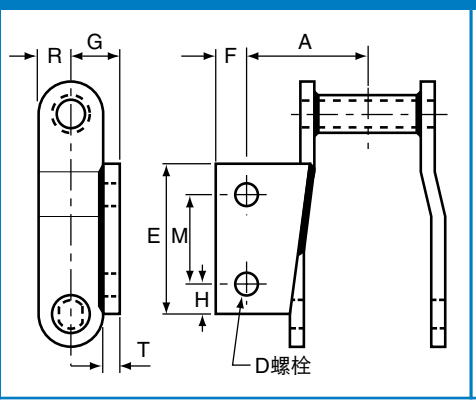

附件A225

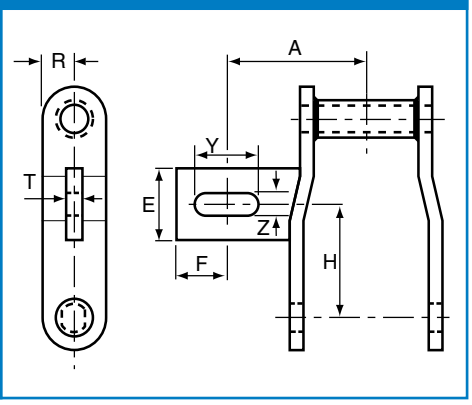

附件F10

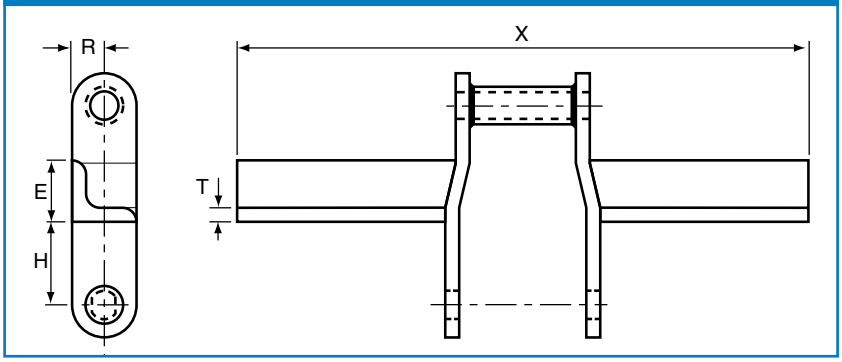

附件F30

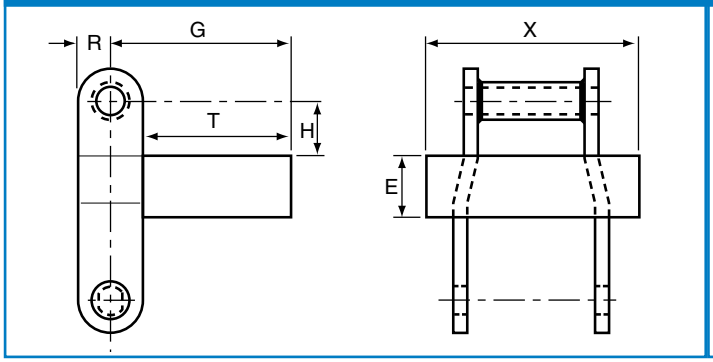

附件F659

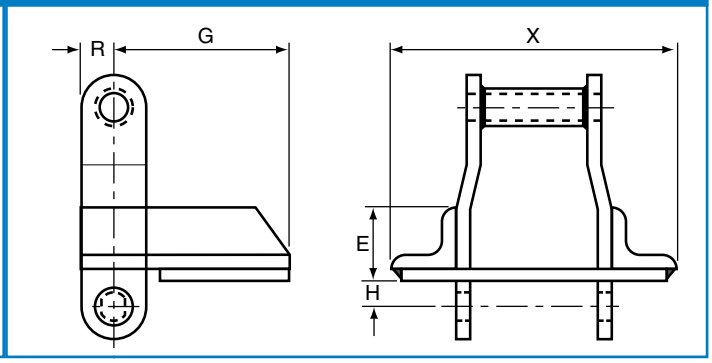

除特别说明外，所有的尺寸单位均为毫米。

我们已采取一切努力，以确保此目录中列出的数据是正确的。对于任何数据不准或是因此造成的损害，CHALLENGE不承担任何赔偿责任。

焊接钢链条附件（弯链板）

附件号	链号	重量	尺寸												
		lb/ft	A	D	E	F	G	H	K	M	R	T	X	Y	Z
H2	WR/WH78	4.75	-	-	-	-	90.42	7.87	25.40	-	14.22	6.35	-	-	-
H2	WR/WH82	9.00	-	-	-	-	91.95	15.75	28.70	-	15.75	4.83	-	-	-
K1	WR/WH78	4.97	50.80	9.65	31.75	12.70	20.57	31.75	-	-	14.22	6.35	-	-	-
K1	WR/WH82	6.50	54.10	9.65	44.45	15.75	23.88	38.10	-	-	15.75	6.35	-	-	-
K1	WR/WH124	11.70	66.55	15.75	50.80	15.75	28.70	45.97	-	-	19.05	9.65	-	-	-
K2	WR/WH78	5.00	50.80	9.65	54.10	12.70	19.81	10.41	-	28.70	14.22	6.35	-	-	-
K2	WR/WH82	8.00	54.10	9.65	57.15	15.75	23.88	12.70	-	31.75	15.75	7.87	-	-	-
K2	WR/WH124	12.00	66.55	9.65	76.20	22.35	28.70	22.35	-	49.28	19.05	9.65	-	-	-
K2	WR/WH132	19.00	95.25	12.70	101.60	19.05	38.10	41.15	-	69.85	25.40	12.70	-	-	-
RR	WR/WH78	4.70	-	-	-	-	38.10	19.05	-	-	14.22	6.35	-	-	-
RR	WR/WH82	7.00	-	-	-	-	44.45	20.57	-	-	15.75	6.35	-	-	-
RR	WR/WH124	10.00	-	-	-	-	47.75	38.10	-	-	19.05	9.65	-	-	-

附件H2

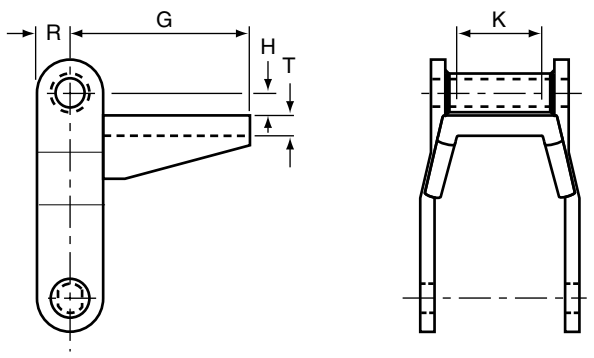

附件K1

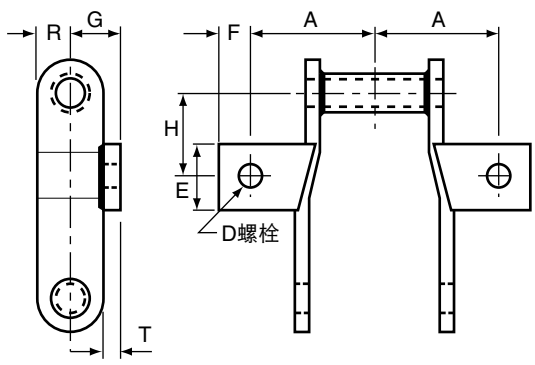

附件RR

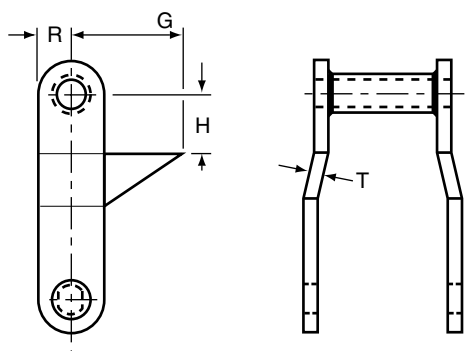

附件K2

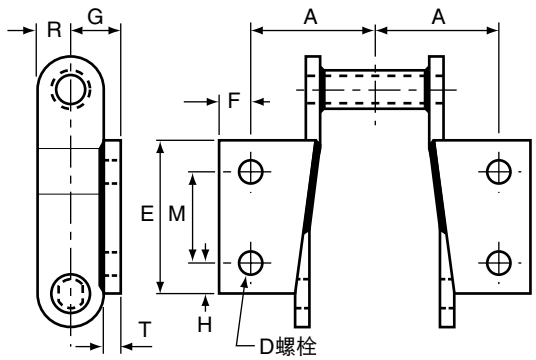

我们已采取一切努力，以确保此目录中列出的数据是正确的。对于任何数据不准或是因此造成的损害，CHALLENGE不承担任何赔偿责任。

除特别说明外，所有的尺寸单位均为毫米。

木材链

弯链板滚子链

弯链板滚子链

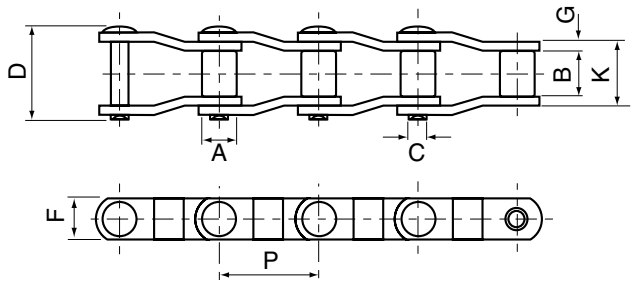

材质	链板	销轴	轴套	滚子
S0-578	CH	CH	CC	CC
M0-88	C	CH	CC	CC
LXS-882	CH	AH	AC	CH
M0H-578	CH	CH	CC	CH

链号	节距		平均最大抗拉载荷	最大工作负载	每英尺接头数	平均重量	尺寸						
	inch	mm	lbf	lbf		lb/ft	A	B	C	D	F	G	K
S0-578	2.609	66.269	19,000	2,200	4.6	2.7	22.23	26.99	9.53	52.78	25.40	3.97	36.51
M0-88	2.609	66.269	20,000	2,400	4.6	3.8	22.23	26.99	11.11	59.53	28.58	6.35	41.28
LXS-882	2.609	66.269	29,000	2,800	4.6	3.9	22.23	28.58	11.11	59.53	28.58	6.35	42.86
M0H-578	2.609	66.269	19,000	2,200	4.6	2.7	22.23	26.99	9.53	52.78	25.40	5.56	36.12

直链板滚子链

直链板滚子链

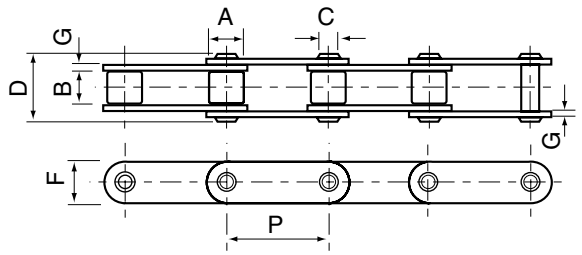

材质	链板	销轴	轴套	滚子
MS-88	C	CH	CC	CC
81-X	CH	AC	AC	CH
81-XH	CH	AC	AC	CH
81-XHS	CH	AC	AC	CH
SS-188	CH	AC	CC	CC

链号	节距		平均最大抗拉载荷	最大工作负载	每英尺接头数	平均重量	尺寸						侧链板厚度（G）	
	inch	mm	lbf	lbf		lb/ft	A	B	C	D	F	K	链条	接头
MS-88	2.609	66.269	26,000	2,500	4.6	3.8	22.23	26.99	11.11	59.53	28.58	41.28	6.35	6.35
81-X	2.609	66.269	22,000	2,200	4.6	2.6	23.02	26.99	11.11	47.23	28.58	34.93	3.97	3.97
81-XH	2.609	66.269	41,800	5,000	4.6	3.9	23.02	26.99	11.11	59.18	31.75	42.86	7.94	5.56
81-XHS	2.609	66.269	41,800	5,000	4.6	4.2	23.02	26.99	11.11	63.50	32.94	42.86	7.94	7.94
SS-188	2.609	66.269	26,000	2,500	4.6	3.8	22.23	26.99	11.11	59.53	28.58	41.28	6.35	6.35

材质说明：

C：碳素钢
CC：表面淬火碳素钢
AC：表面淬火合金钢
CH：热处理碳素钢
AH：热处理合金钢

除特别说明外，所有的尺寸单位均为毫米。

我们已采取一切努力，以确保此目录中列出的数据是正确的。对于任何数据不准或是因此造成的损害，CHALLENGE不承担任何赔偿责任。

木材链

焊接钢牵引链

链号	节距		平均最大抗拉载荷	最大工作负载	每英尺接头数	平均重量	尺寸					
	mm	Inches	lbf	lbf		lb/ft	CE	X	A	E	D	F
WD104	152.4	6	51000	8500	2.0	8.7	174.75	136.65	19.05	9.65	104.65	38.1
WD110	152.4	6	51000	8500	2.0	12.0	301.75	263.65	19.05	9.65	228.60	38.1
WD120	152.4	6	80000	12300	2.0	19.4	304.80	257.05	22.35	12.70	215.90	50.8
WD122	203.2	8	80000	12300	1.5	16.0	304.80	257.05	22.35	12.70	215.90	50.8
WD480	203.2	8	80000	12300	1.5	18.1	371.35	323.75	22.35	12.70	279.40	50.8

焊接钢牵引链

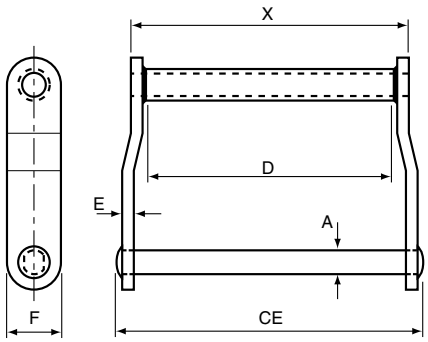

牵引链附件

附件号	链条号	尺寸			
		S	B	G	T
C1	WD104	104.65	9.53	57.15	9.53
W1	WD104	304.80	47.63	-	9.53
W1	WD120	431.80	44.45	-	12.70

附件C1

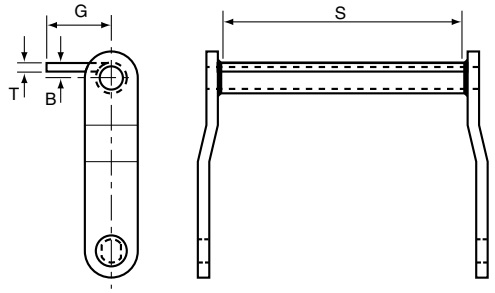

附件W1

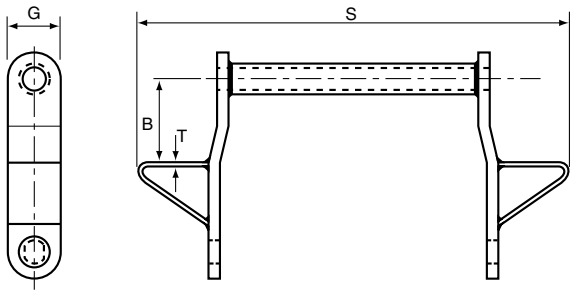

我们已采取一切努力，以确保此目录中列出的数据是正确的。对于任何数据不准或是因此造成的损害，CHALLENGE不承担任何赔偿责任。

除特别说明外，所有的尺寸单位均为毫米。

农机链

钢制农机链

钢制农机链

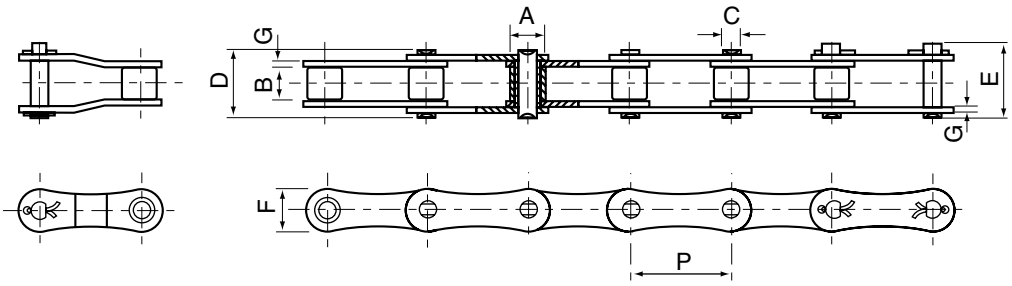

链号	链号	滚子直径	内节内宽	销轴直径	销轴长度		侧链板高度	链板厚度	最小抗拉载荷	平均抗拉载荷	重量
	P	A	B	C	D	E	F	G	kN	kN	kg/m
S32	29.21	11.43	15.88	4.45	26.70	28.80	13.20	1.80	8.00	21.60	0.86
S42	34.93	14.27	19.05	7.00	34.30	37.00	19.80	2.80	27.00	50.80	1.60
S45	41.40	15.24	22.23	5.72	37.70	40.40	17.30	2.80	18.00	36.10	1.66
S52	38.10	15.24	22.23	5.72	37.70	40.40	17.30	2.80	18.00	36.10	1.68
S55	41.40	17.78	22.23	5.72	37.70	40.40	17.30	2.80	18.00	36.10	1.80
S55X	41.40	15.88	20.00	8.28	38.00	40.70	20.00	3.00	50.00	55.00	2.20
S55R	41.40	17.78	22.23	8.90	41.00	44.00	22.40	3.50	45.00	73.10	2.49
S62	41.91	19.05	25.40	5.72	40.30	43.00	17.30	2.50	27.00	36.10	1.87
S77	58.34	18.26	22.23	8.90	43.20	46.40	26.20	4.00	45.00	73.10	2.65
S88	66.27	22.86	28.58	8.90	49.80	53.00	26.20	4.00	45.00	73.10	3.25

钢制农机链

钢制农机链

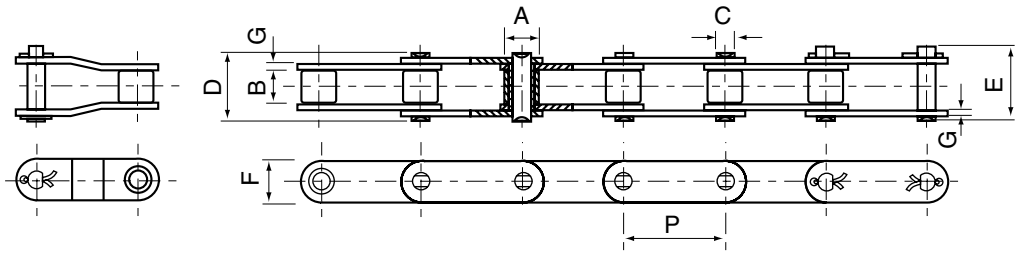

链号	链号	滚子直径	内节内宽	销轴直径	销轴长度		侧链板高度	链板厚度	最小抗拉载荷	平均抗拉载荷	重量
	P	A	B	C	D	E	F	G	kN	kN	kg/m
38.4	38.400	15.88	19.05	6.92	33.80	37.00	17.30	2.50	25.00	33.00	1.65
38.4-V	38.400	15.88	18.00	6.92	33.80	37.00	17.30	3.00	31.50	40.00	1.74
38.4-VB	38.400	15.88	19.05	8.27	36.20	39.40	20.50	3.00	45.00	50.00	2.12
CA550	41.400	16.87	19.81	7.19	35.00	38.00	19.30	2.80	39.10	51.20	1.94
CA555	41.400	16.87	12.70	7.19	29.70	33.10	19.30	3.10	39.10	56.00	1.83
CA557	41.400	17.78	20.24	8.00	37.40	40.60	23.10	3.10	55.61	74.30	2.20
CA620	42.010	17.91	24.51	7.19	41.80	45.20	20.20	3.25	39.10	55.10	2.35
CA650	50.800	25.00	27.80	9.53	40.40	44.70	25.00	4.00	80.00	95.50	3.49
CA2060H	38.100	11.91	12.70	5.94	29.74	31.72	17.45	3.25	31.28	40.50	1.50
CA2063H	38.100	11.89	12.70	5.94	29.40	34.20	19.30	3.25	31.28	40.50	1.65

除特别说明外，所有的尺寸单位均为毫米。

我们已采取一切努力，以确保此目录中列出的数据是正确的。对于任何数据不准或是因此造成的损害，CHALLENGE不承担任何赔偿责任。

农机链附件

S系列A1及K1附件

链号	P	G	J	K	M	O	W
S32	29.21	1.80	21.50	30.50	8.60	5.30	6.90
S42	34.93	2.80	27.00	37.45	14.00	8.30	11.50
S45	41.40	2.80	27.00	37.50	11.40	8.50	11.70
S52	38.10	2.80	29.40	39.00	11.40	8.30	9.90
S55	41.40	2.80	27.00	37.50	11.40	8.50	11.70
S62	41.91	2.50	33.40	47.70	11.40	6.50	13.00
S77	58.34	4.00	38.10	50.80	20.80	8.40	11.70
S88	66.27	4.00	48.50	59.70	20.80	8.40	10.00

A1 = 单侧附件

K1 = 双侧附件

A1及K1附件

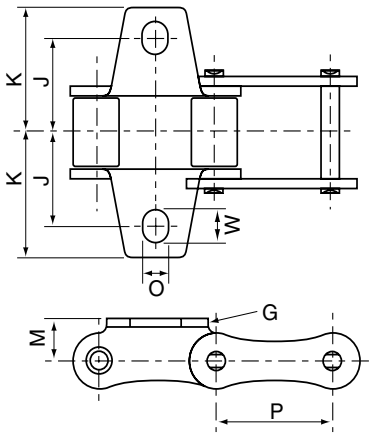

38.4及CA系列A1及K1附件

链号	P	G	J	K	M	O	W
38.4	38.40	2.50	29.00	41.50	15.40	9.00	
38.4-V	38.40	3.00	28.75	41.00	15.40	9.00	
38.4-VB	38.40	3.00	29.00	43.50	14.00	10.50	
CA550	41.40	2.80	26.25	38.10	12.70	8.30	10.00
CA557	41.40	3.10	25.40	36.00	15.90	8.70	

A1 = 单侧附件

K1 = 双侧附件

A1及K1附件

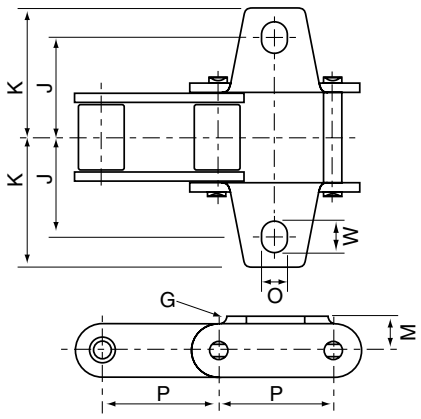

S，38.4及CA系列SD附件

链号	P	G	Q	J	K	H	X	O
S45	41.40	2.80	26.00	29.00	44.25	16.00	24.00	6.40
S55	41.40	2.80	26.00	29.00	44.25	16.00	24.00	6.40
38.4	38.40	2.50	37.00	26.00	35.50	24.00	38.40	8.40
38.4-VB	38.40	3.00	34.00	26.00	35.50	25.00	32.40	6.50
CA550	41.40	2.80	42.90	23.80	34.10	31.00	36.90	8.70

SD附件

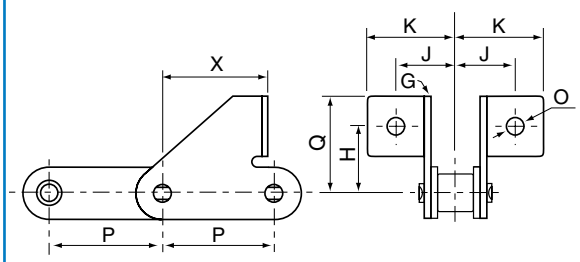

我们已采取一切努力，以确保此目录中列出的数据是正确的。对于任何数据不准或是因此造成的损害，CHALLENGE不承担任何赔偿责任。

除特别说明外，所有的尺寸单位均为毫米。

农机链附件

“S”型带附板滚子链

“S”型带附板滚子链

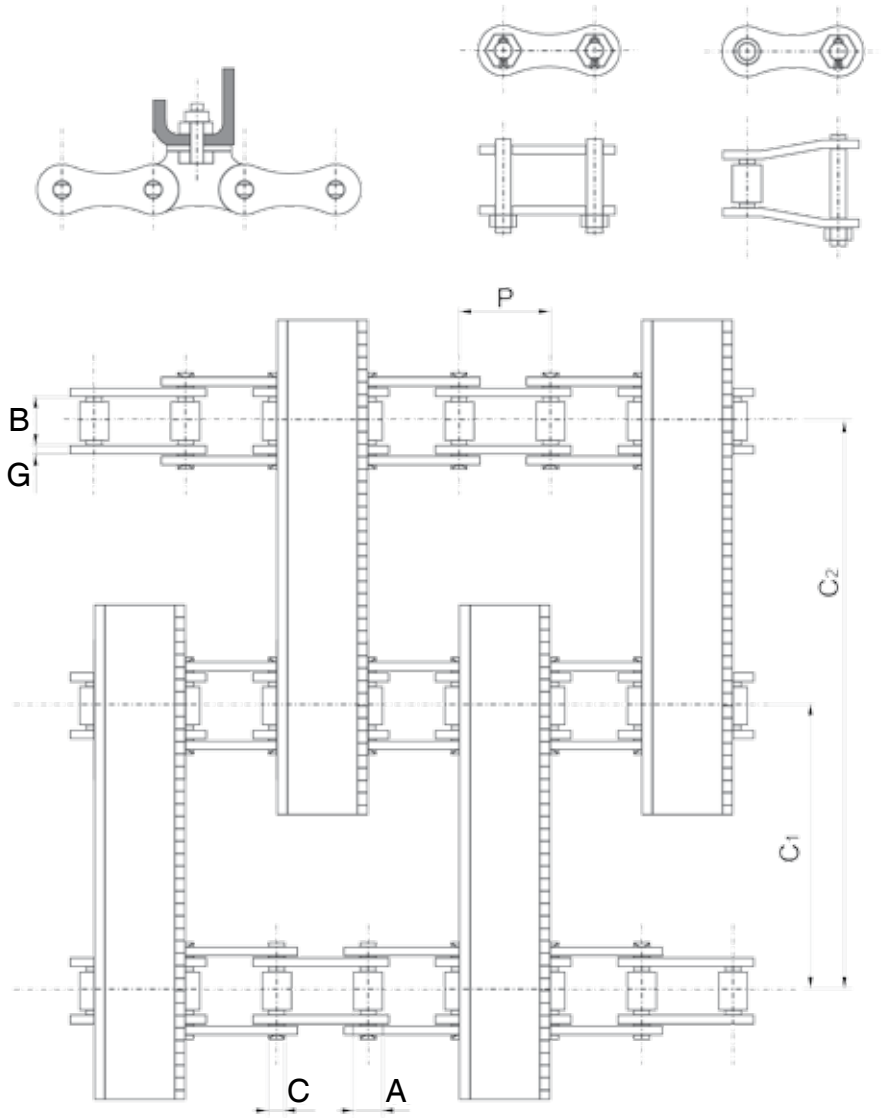

链号	节距	滚子直径	内节内宽	销轴直径	侧链板厚度			重量
	P	A	B	C	G	C1	C2	kg/m
S55X/TM	41.40	15.88	20.00	8.28	3	500	1000	24

注：附件板的尺寸可根据客户要求调整。请在咨询时提供您需要的尺寸。

除特别说明外，所有的尺寸单位均为毫米。

我们已采取一切努力，以确保此目录中列出的数据是正确的。对于任何数据不准或是因此造成的损害，CHALLENGE不承担任何赔偿责任。

农机链附件

“S”型带管式滚子链

“S”型带管式滚子链

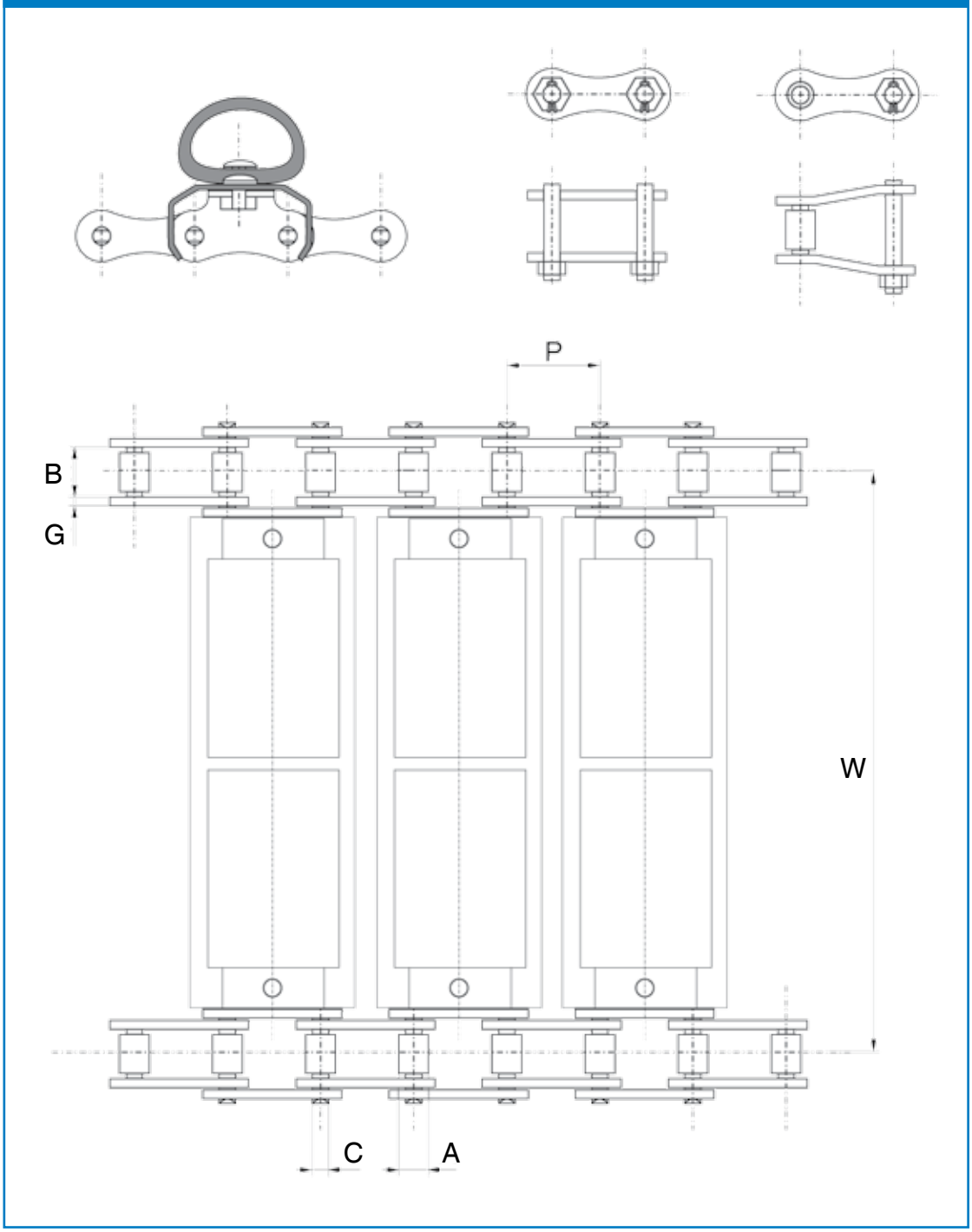

链号	节距	滚子直径	内节内宽	销轴直径	侧链板厚度	
	P	A	B	C	G	W
S55X/TK-1	41.40	15.88	15.88	8.28	3.0	1372

我们已采取一切努力，以确保此目录中列出的数据是正确的。对于任何数据不准或是因此造成的损害，CHALLENGE不承担任何赔偿责任。

除特别说明外，所有的尺寸单位均为毫米。

农机链附件

“S”型滚子链

“S”型滚子链

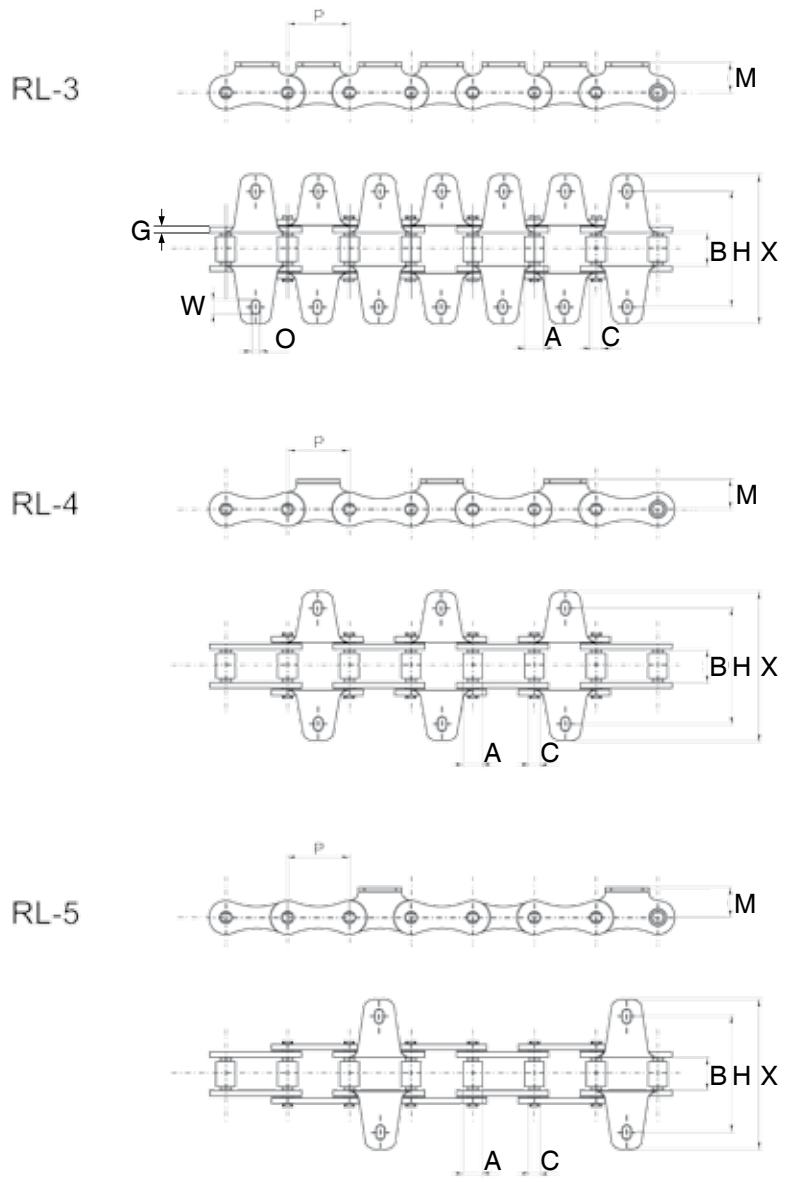

链号	节距	滚子直径	内节内宽	销轴直径	侧板厚度	附件高度					平均抗拉载荷
	P	A	B	C	G	H	X	M	O	W	kN
S55X/RL-3	41.40	15.88	20.00	8.28	3.00	52.00	79.40	17.00	8.30	10.00	55.00
S55X/RL-4	41.40	15.88	20.00	8.28	3.00	52.00	79.40	17.00	8.30	10.00	55.00
S55X/RL-5	41.40	15.88	20.00	8.28	3.00	52.00	79.40	17.00	8.30	10.00	55.00

除特别说明外，所有的尺寸单位均为毫米。

我们已采取一切努力，以确保此目录中列出的数据是正确的。对于任何数据不准或是因此造成的损害，CHALLENGE不承担任何赔偿责任。

农机链附件

“S”型带橡胶片式滚子链

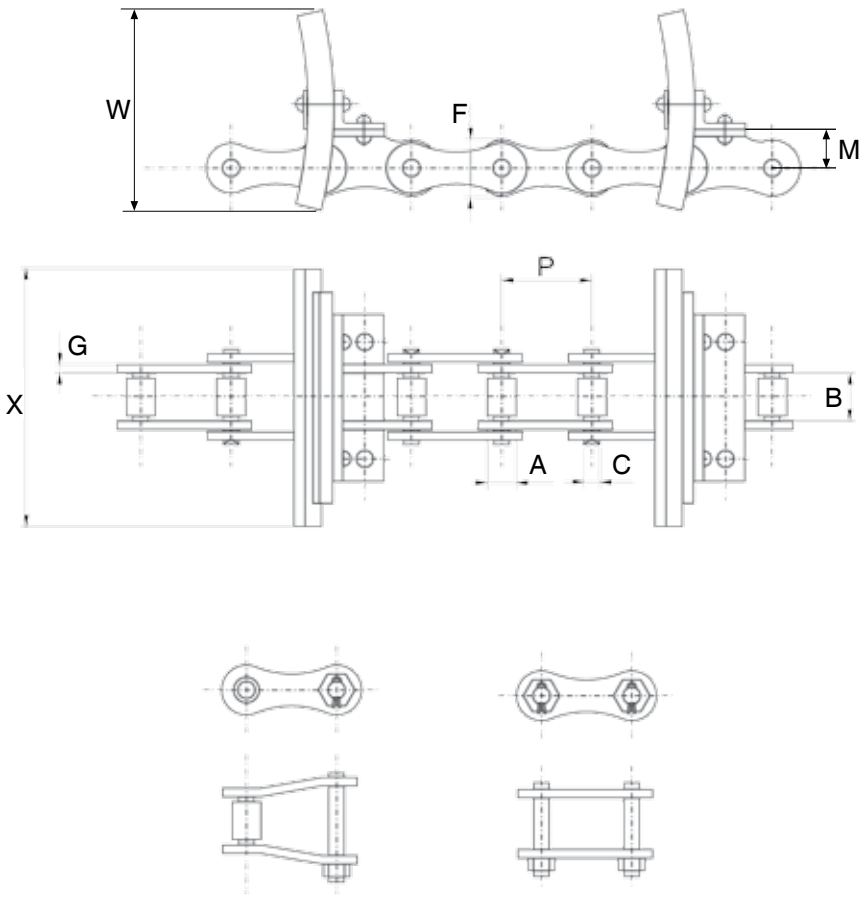

链号	节距	滚子直径	内节内宽	销轴直径	侧链板高度	侧链板厚度	附件高度	橡胶片宽度	橡胶片高度	抗拉载荷	重量
	P	A	B	C	F	G	M	X	W	kN	kg/m
S55X/TM -1	41.40	15.88	20.00	8.28	20.00	3.00	17.00	110.00	52.00	50.00	3.80
S55X/TM -2	41.40	15.88	20.00	8.28	20.00	3.00	17.00	136.00	52.00	50.00	3.93
S55X/TM -3	41.40	15.88	20.00	8.28	20.00	3.00	17.00	166.00	52.00	50.00	5.30

我们已采取一切努力，以确保此目录中列出的数据是正确的。对于任何数据不准或是因此造成的损害，CHALLENGE不承担任何赔偿责任。

除特别说明外，所有的尺寸单位均为毫米。

农机链附件

“S”型滚子链

“S”型滚子链

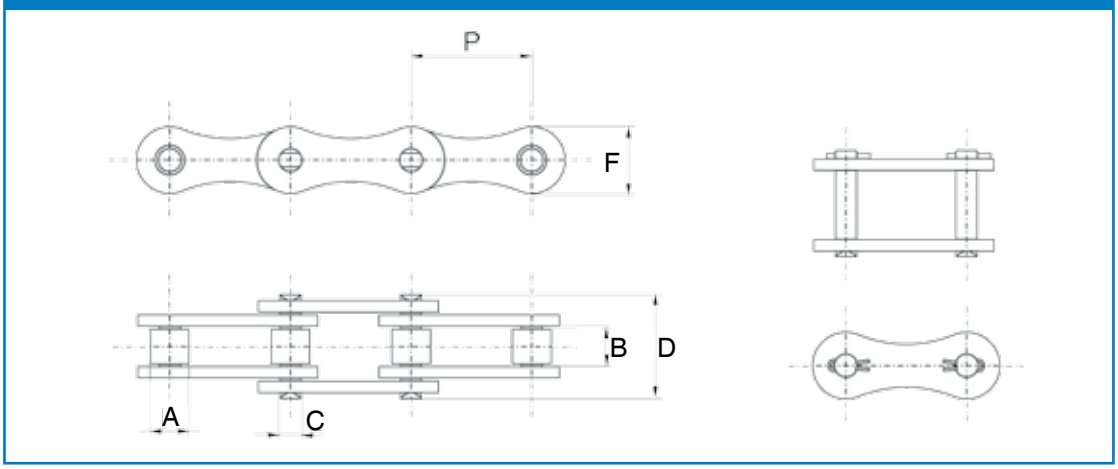

链条	节距	滚子直径	内节内宽	销轴直径	侧板高度	销轴长度	平均抗拉载荷
	P	A	B	C	F	D	kN
S55X/TM-1	41.40	15.88	20.00	8.28	20.00	38.00	55.00

“S”型滚子链

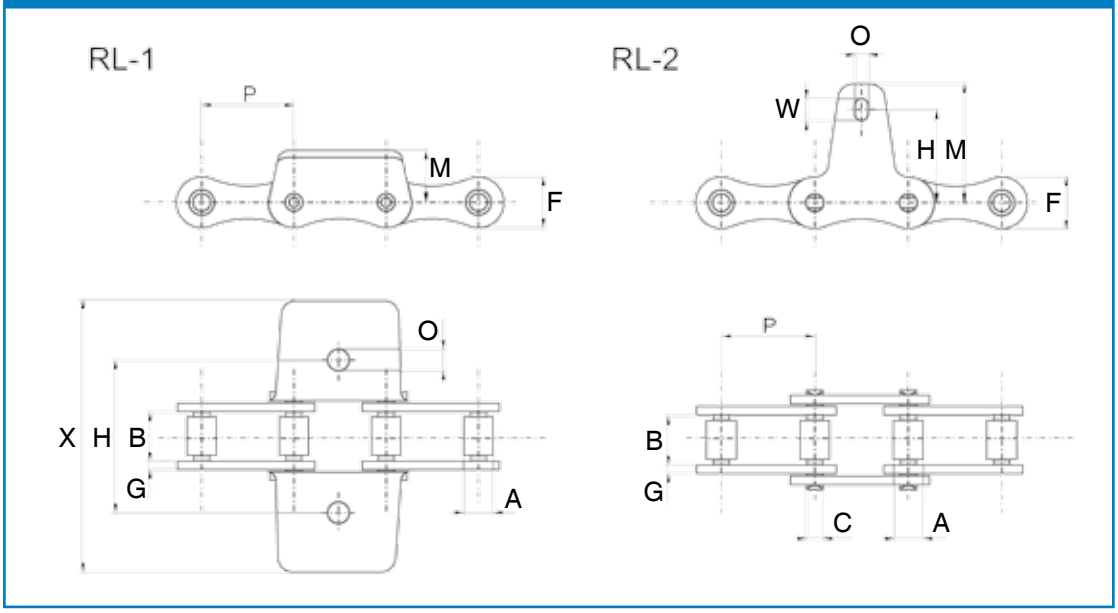

链条	节距	滚子直径	内节内宽	销轴直径	侧板高度	侧板厚度	附件高度					平均抗拉载荷
	P	A	B	C	F	G	H	X	M	O	W	kN
S55X RL-1	41.40	15.88	20.00	8.28	20.00	3.00	52.00	90.00	17.00	8.30	-	55.00
S55X RL-2	41.40	15.88	20.00	8.28	20.00	3.00	23.70	-	34.40	8.30	10.00	55.00

除特别说明外，所有的尺寸单位均为毫米。

我们已采取一切努力，以确保此目录中列出的数据是正确的。对于任何数据不准或是因此造成的损害，CHALLENGE不承担任何赔偿责任。

农机链附件

CA系列K39M附件

链号	P	G	I	J	K	M	O
CA550	41.40	2.80	30.0	50.80	72.00	12.70	9.50
CA557	41.40	3.10	38.1	53.94	76.20	14.60	9.90

K39M附件

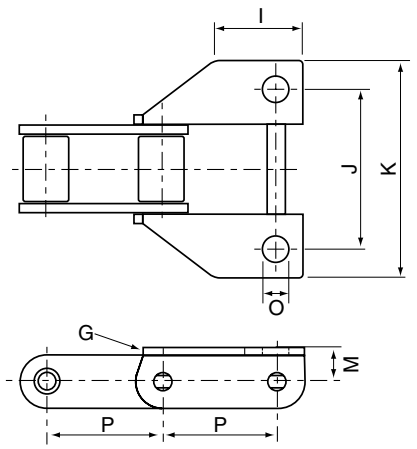

CA系列F14附件

链号	P	G	J	K	M	O	W
CA550	41.40	2.80	31.75	79.40	101.60	8.33	15.90
CA557	41.40	3.10	31.75	79.40	101.60	8.33	15.90

F14附件

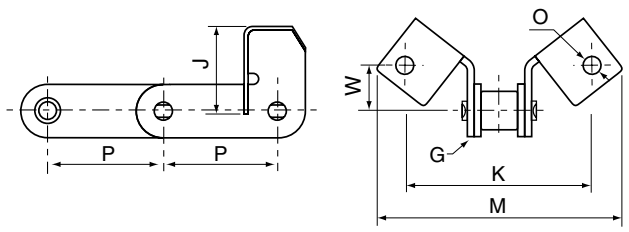

CA系列AA3附件

链号	P	G	J	K	M	H	O	S_1
CA557	41.40	3.10	31.90	43.29	30.20	31.06	8.20	9.73

AA3附件

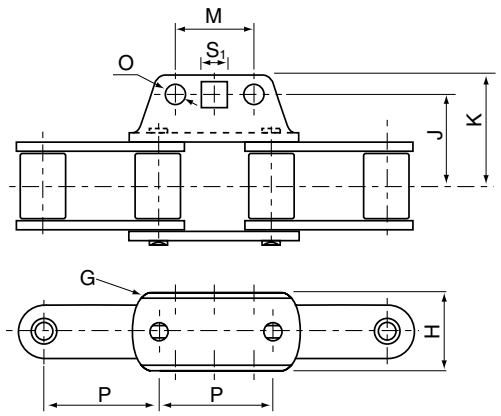

我们已采取一切努力，以确保此目录中列出的数据是正确的。对于任何数据不准或是因此造成的损害，CHALLENGE不承担任何赔偿责任。

除特别说明外，所有的尺寸单位均为毫米。

农机链附件

CA系列C6E附件

链号	P	G	C	J	K	α°
CA550	41.40	2.80	55.60	23.60	13.50	20.00
CA555	41.40	3.10	63.50	23.60	13.50	15.00
C2060H	38.10	3.25	63.50	-	-	22.50

C6E附件

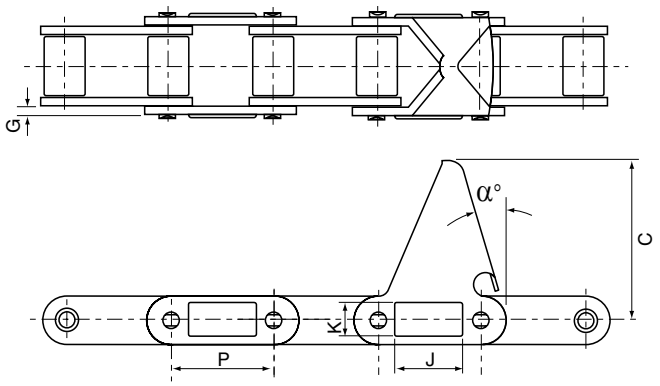

CA系列C5E附件

链号	P	G	C	α°
CA550	41.40	2.80	59.00	15.00
CA555	41.40	3.10	57.15	15.00

C5E附件

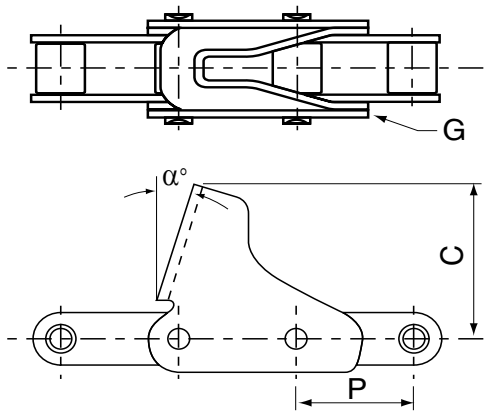

CA系列C11E附件

链号	P	G	C	J	K	α°
CA550	41.40	2.80	59.00	23.60	13.50	15.00

C11E附件

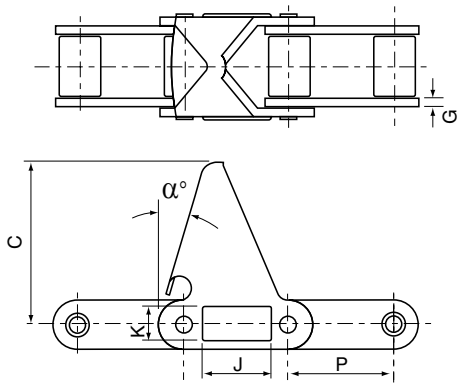

除特别说明外，所有的尺寸单位均为毫米。

我们已采取一切努力，以确保此目录中列出的数据是正确的。对于任何数据不准或是因此造成的损害，CHALLENGE不承担任何赔偿责任。

农机链附件

CA系列C12E附件

链号	P	G	C	α°
CA550	41.40	2.80	59.00	9.00

C12E附件

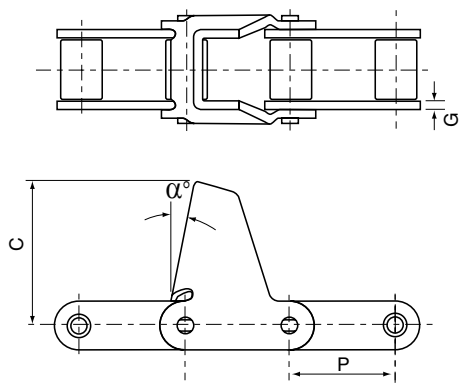

CA系列C13E附件

链号	P	G	C	J	K	α°
CA550	41.40	2.80	92.10	23.60	13.50	15.00

C13E附件

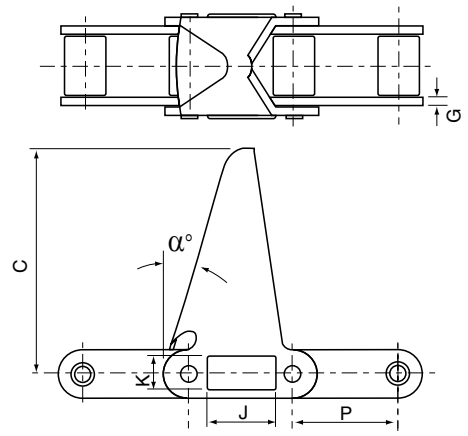

CA系列C17E附件

链号	P	G	C	J	K	α°
CA550	41.40	2.80	76.20	23.60	13.50	15.00

C17E附件

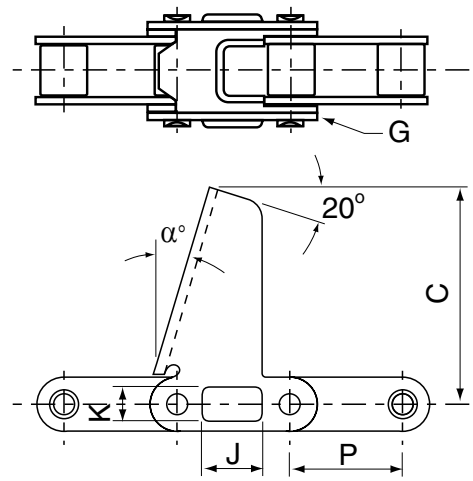

我们已采取一切努力，以确保此目录中列出的数据是正确的。对于任何数据不准或是因此造成的损害，CHALLENGE不承担任何赔偿责任。

除特别说明外，所有的尺寸单位均为毫米。

农机链附件

带RM附件链条

带RM附件链条

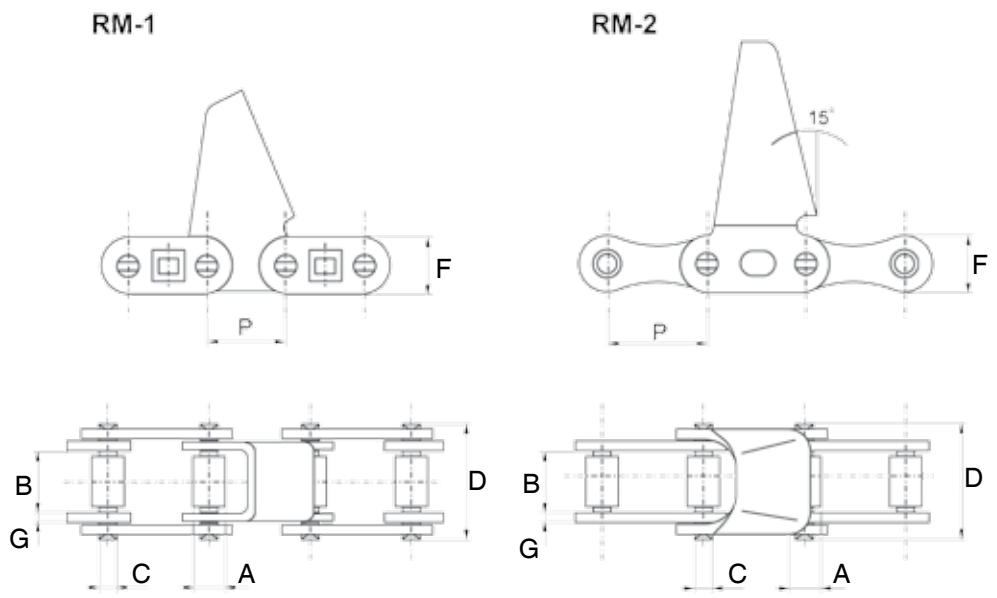

型号	节距	滚子直径	内节内宽	销轴直径	销轴长度	侧链板高度	链板厚度	最小抗拉载荷
	P	A	B	C	D	F	G	kN
RM1	30.00	15.88	20.00	8.28	35.80	20.70	3.00	40.00
RM2	30.00	15.88	20.00	8.28	38.00	20.00	3.00	40.00

除特别说明外，所有的尺寸单位均为毫米。

我们已采取一切努力，以确保此目录中列出的数据是正确的。对于任何数据不准或是因此造成的损害，CHALLENGE不承担任何赔偿责任。

传输链

Z系列

英标（BS）传输链（BS 4116第4部分）

Z系列实心销轴

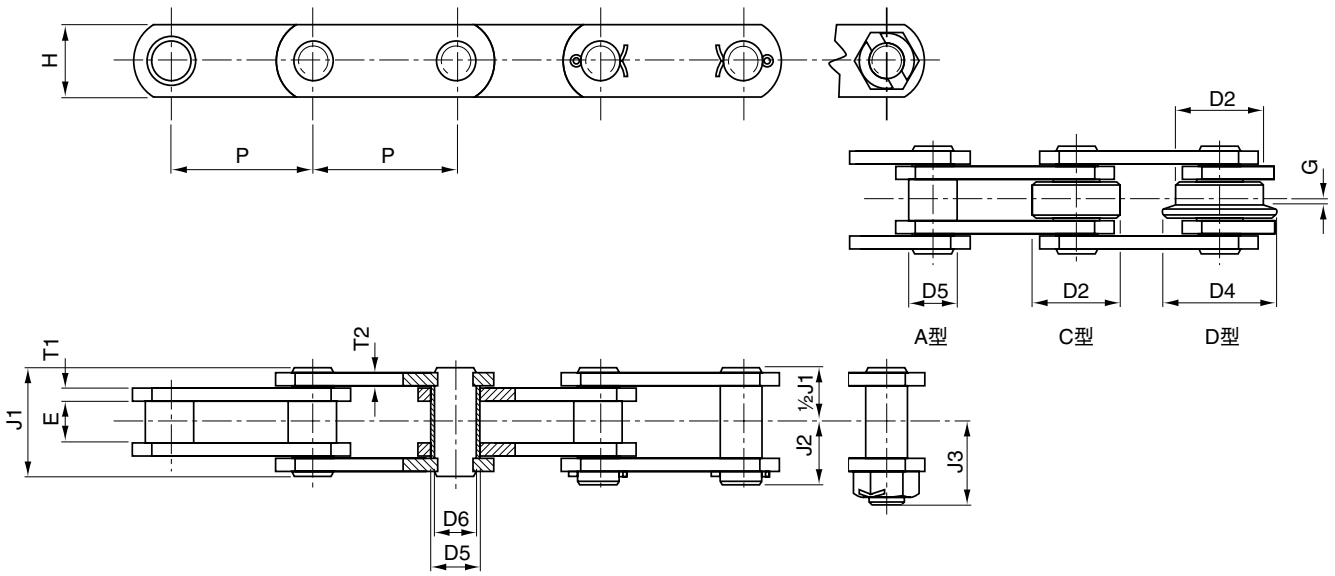

实心销轴

链号	最小断裂负荷 lbf	节距 Inches P	节距 mm P	E	H	T1	T2	J1	J2	J3	D2	D4	D5	D6	G	断裂负荷 kN	重量（C型） kg/m
Z40	7 500	2.0	50.8	15.2	25.4	3.8	4	39.5	22	28.5	31.75	40	19	14	2.5	40	4.0
Z40	“	2.5	63.5	“	“	“	“	“	“	“	“	“	“	“	“	“	3.5
Z40	“	3.0	76.2	“	“	“	“	“	“	“	“	“	“	“	“	“	3.2
Z40	“	3.5	88.9	“	“	“	“	“	“	“	“	“	“	“	“	“	3.0
Z40	“	4.0	101.6	“	“	“	“	“	“	“	“	“	“	“	“	“	2.8
Z40	“	5.0	127.0	“	“	“	“	“	“	“	“	“	“	“	“	“	2.6
Z40	“	6.0	152.4	“	“	“	“	“	“	“	“	“	“	“	“	“	2.4
Z100	15 000	3.0	76.2	19.6	38.2	5.1	4	46.1	28	37	47.63	60	25.4	19	3.5	100	7.7
Z100	“	3.5	88.9	“	“	“	“	“	“	“	“	“	“	“	“	“	7.0
Z100	“	4.0	101.6	“	“	“	“	“	“	“	“	“	“	“	“	“	6.5
Z100	“	5.0	127.0	“	“	“	“	“	“	“	“	“	“	“	“	“	5.8
Z100	“	6.0	152.4	“	“	“	“	“	“	“	“	“	“	“	“	“	5.3
Z100	“	7.0	177.8	“	“	“	“	“	“	“	“	“	“	“	“	“	5.0
Z100	“	8.0	203.2	“	“	“	“	“	“	“	“	“	“	“	“	“	4.7
Z160	30 000	4.0	101.6	25.5	50.8	7.1	5.1	59.13	34.5	51	66.7	82	34.9	26.9	3.5	156	14.3
Z160	“	5.0	127.0	“	“	“	“	“	“		“	“	“	“	“	“	12.5
Z160	“	6.0	152.4	“	“	“	“	“	“	“	“	“	“	“	“	“	11.3
Z160	“	7.0	177.8	“	“	“	“	“	“	“	“	“	“	“	“	“	10.5
Z160	“	8.0	203.2	“	“	“	“	“	“	“	“	“	“	“	“	“	9.8
Z160	“	9.0	228.6	“	“	“	“	“	“	“	“	“	“	“	“	“	9.3
Z160	“	10.0	254.0	“	“	“	“	“	“	“	“	“	“	“	“	“	9.0
Z300	45 000	6.0	152.4	38	65	10	8	82.5	47	70	88.9	107.9	41.3	31.75	8.5	300	24.3
Z300	“	7.0	177.8	“	“	“	“	“	“	“	“	“	“	“	“	“	22.0
Z300	“	8.0	203.2	“	“	“	“	“	“	“	“	“	“	“	“	“	21.0
Z300	“	10.0	254.0	“	“	“	“	“	“	“	“	“	“	“	“	“	18.0
Z300	“	12.0	304.8	“	“	“	“	“	“	“	“	“	“	“	“	“	16.5

我们已采取一切努力，以确保此目录中列出的数据是正确的。对于任何数据不准或是因此造成的损害，CHALLENGE不承担任何赔偿责任。

除特别说明外，所有的尺寸单位均为毫米。

传输链

ZC系列

英标（BS）传输链（BS 4116第4部分）

ZC系列空心销轴链

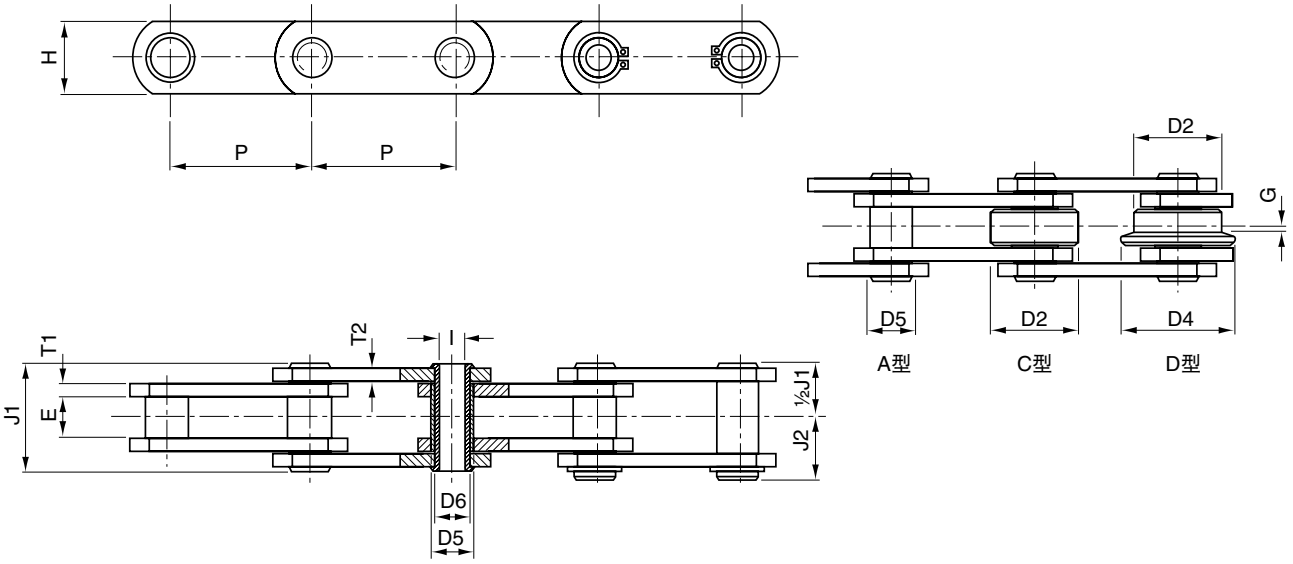

空心销轴

链号	最小断裂负荷 lbf	节距 Inches P	节距 mm P	E	I	H	T1	T2	J1	J2	D2	D4	D5	D6	G	断裂负荷 kN	重量（C型） kg/m
ZC21	4 500	1.5	38.1	12.7	6.5	18	2.5	2.5	26	14.5	25.4	/	11	9	/	21	2.2
ZC21	“	2.0	50.8	“	“	“	“	“	“	“	“	“	“	“	“	“	1.7
ZC21	“	2.5	63.5	“	“	“	“	“	“	“	“	“	“	“	“	“	1.6
ZC21	“	3.0	76.2	“	“	“	“	“	“	“	“	“	“	“	“	“	1.4
ZC40	6 000	2.0	50.8	15.2	10.3	25.4	3.8	4	37.2	19.5	31.75	40	19	14	2.5	40	3.6
ZC40	“	2.5	63.5	“	“	“	“	“	“	“	“	“	“	“	“	“	3.2
ZC40	“	3.0	76.2	“	“	“	“	“	“	“	“	“	“	“	“	“	3.0
ZC40	“	3.5	88.9	“	“	“	“	“	“	“	“	“	“	“	“	“	2.8
ZC40	“	4.0	101.6	“	“	“	“	“	“	“	“	“	“	“	“	“	2.6
ZC40	“	5.0	127.0	“	“	“	“	“	“	“	“	“	“	“	“	“	2.4
ZC40	“	6.0	152.4	“	“	“	“	“	“	“	“	“	“	“	“	“	2.3
ZC60	12 000	3.0	76.2	19.16	13.2	38.2	5.1	4	44	23.5	47.63	60	25.4	19	3.5	60	7.0
ZC60	“	3.5	88.9	“	“	“	“	“	“	“	“	“	“	“	“	“	6.4
ZC60	“	4.0	101.6	“	“	“	“	“	“	“	“	“	“	“	“	“	6.0
ZC60	“	5.0	127.0	“	“	“	“	“	“	“	“	“	“	“	“	“	5.3
ZC60	“	6.0	152.4	“	“	“	“	“	“	“	“	“	“	“	“	“	4.9
ZC60	“	7.0	177.8	“	“	“	“	“	“	“	“	“	“	“	“	“	4.6
ZC60	“	8.0	203.2	“	“	“	“	“	“	“	“	“	“	“	“	“	4.4
ZC150	24 000	4.0	101.6	25.5	19.6	50.8	7.1	5.1	57	31.5	66.7	82	34.9	26.9	4	150	12.8
ZC150	“	5.0	127.0	“	“	“	“	“	“	“	“	“	“	“	“	“	11.3
ZC150	“	6.0	152.4	“	“	“	“	“	“	“	“	“	“	“	“	“	11.0
ZC150	“	7.0	177.8	“	“	“	“	“	“	“	“	“	“	“	“	“	9.5
ZC150	“	8.0	203.2	“	“	“	“	“	“	“	“	“	“	“	“	“	9.0
ZC150	“	9.0	228.6	“	“	“	“	“	“	“	“	“	“	“	“	“	8.6
ZC150	“	10.0	254.0	“	“	“	“	“	“	“	“	“	“	“	“	“	8.2
ZC300	36 000	6.0	152.4	38	23	65	10	8	82	43.5	88.9	107.9	41.3	31.75	8.5	300	22.3
ZC300	“	7.0	177.8	“	“	“	“	“	“	“	“	“	“	“	“	“	20.2
ZC300	“	8.0	203.2	“	“	“	“	“	“	“	“	“	“	“	“	“	18.8
ZC300	“	10.0	254.0	“	“	“	“	“	“	“	“	“	“	“	“	“	16.4
ZC300	“	12.0	304.8	“	“	“	“	“	“	“	“	“	“	“	“	“	15.2

除特别说明外，所有的尺寸单位均为毫米。

我们已采取一切努力，以确保此目录中列出的数据是正确的。对于任何数据不准或是因此造成的损害，CHALLENGE不承担任何赔偿责任。

传输链附件

Z/ZC系列附件

英标（BS）传输链（BS 4116第4部分）

Z/ZC系列附件

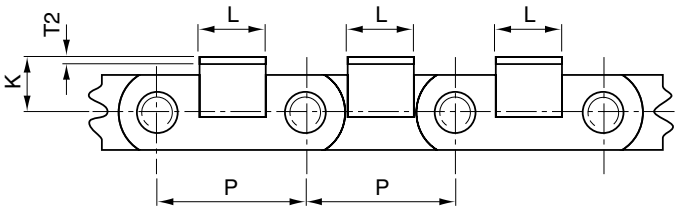

注：我们还可以提供A1、A2及A3型号（单面1、2及3孔）附件

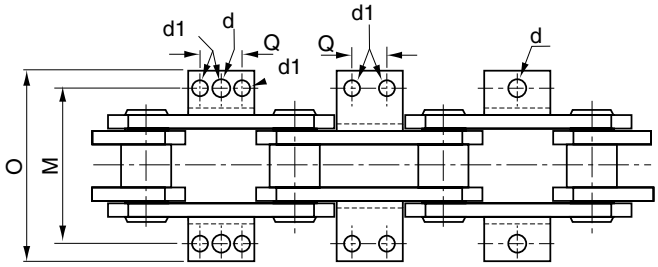

K3 K2 K1

传输链附件

链号	最小断裂负荷 lbf	节距 Inches P	节距 mm P	附件类型	K	M	L	d	d1	O	Q	平均重量（每个）kg
ZC40 / Z40	6 000/7 500	2.0	50.8	K1	19	76.2	45.0	10.6	/	129	/	0.10
ZC40 / Z40	“	2.5	63.5	K1, K2	“	“	43.0	“	9.2	112	22.2	0.10
ZC40 / Z40	“	3.0	76.2	K3	“	“	“	“	“	136	“	0.10
ZC40 / Z40	“	3.5	88.9	K1, K2, K3	“	“	50.0	“	“	112	31.8	0.10
ZC40 / Z40	“	4.0	101.6	K3	“	“	64.0	“	“	110	“	0.10
ZC40 / Z40	“	5.0	127.0	K3	“	“	85.0	“	“	112	57.2	0.20
ZC40 / Z40	“	6.0	152.4	K3	“	“	88.0	“	“	“	“	0.20
ZC100 / Z100	12 000 / 15 000	3.0	76.2	K1	31.8	88.9	35.0	13.87	/	130	/	0.12
ZC100 / Z100	“	3.5	88.9	K1	“	“	“	“	/	“	/	0.12
ZC100 / Z100	“	4.0	101.6	K3	“	“	64.0	“	11	“	31.8	0.10
ZC100 / Z100	“	5.0	127.0	K1, K2	“	“	56.0	“	“	“	57.2	0.30
ZC100 / Z100	“	6.0	152.4	K3	“	“	114.5	“	“	“	“	0.32
ZC100 / Z100	“	7.0	177.8	K1, K2	“	“	127.0	“	“	“	89.0	0.40
ZC100 / Z100	“	8.0	203.2	K1, K2	“	“	“	“	“	“	“	0.40
ZC160 / Z160	24 000 / 30 000	4.0	101.6	K1	38.1	108.0	35.0	15.5	/	154	/	0.19
ZC160 / Z160	“	5.0	127.0	K1, K2	“	“	56.0	“	12.7	“	31.7	0.30
ZC160 / Z160	“	6.0	152.4	K1, K2	“	“	84.0	“	“	“	57.2	0.38
ZC160 / Z160	“	7.0	177.8	K1, K2	“	“	108.0	“	“	“	“	0.38
ZC160 / Z160	“	8.0	203.2	K1, K2	“	“	127.0	“	“	“	88.9	0.60
ZC160 / Z160	“	9.0	228.6	K1, K2	“	“	168.0	“	“	“	“	0.69
ZC160 / Z160	“	10.0	254.0	K1, K2	“	“	168.0	“	“	“	133.35	0.75
ZC300 / Z300	36 000 / 45 000	6.0	152.4	K1	51	146.0	70.0	17.0	/	200	38.1	0.50
ZC300 / Z300	“	7.0	177.8	K1	“	“	“	“	/	“	“	0.50
ZC300 / Z300	“	8.0	203.2	K1, K2	“	“	100.0	“	14.0	“	76.2	0.70
ZC300 / Z300	“	10.0	254.0	K1, K2	“	“	152.4	“	“	“	90.0	0.90
ZC300 / Z300	“	12.0	304.8	K1, K2	“	“	225.0	“	“	“	190.0	1.60
Z300 / 60	60 000	6.0	152.4	K1	51	146.0	70.0	17.0	/	200	38.1	0.50
Z300 / 60	“	7.0	177.8	K1	“	“	“	“	/	“	“	0.50
Z300 / 60	“	8.0	203.2	K1, K2	“	“	100.0	“	14.0	“	76.2	0.70
Z300 / 60	“	10.0	254.0	K1, K2	“	“	152.4	“	“	“	90.0	0.90
Z300 / 60	“	12.0	304.8	K1, K2	“	“	225.0	“	“	“	190.0	1.60

我们已采取一切努力，以确保此目录中列出的数据是正确的。对于任何数据不准或是因此造成的损害，CHALLENGE不承担任何赔偿责任。

除特别说明外，所有的尺寸单位均为毫米。

传输链

ZE系列

英标（BS）传输链（BS 4116第4部分）

ZE系列高附板

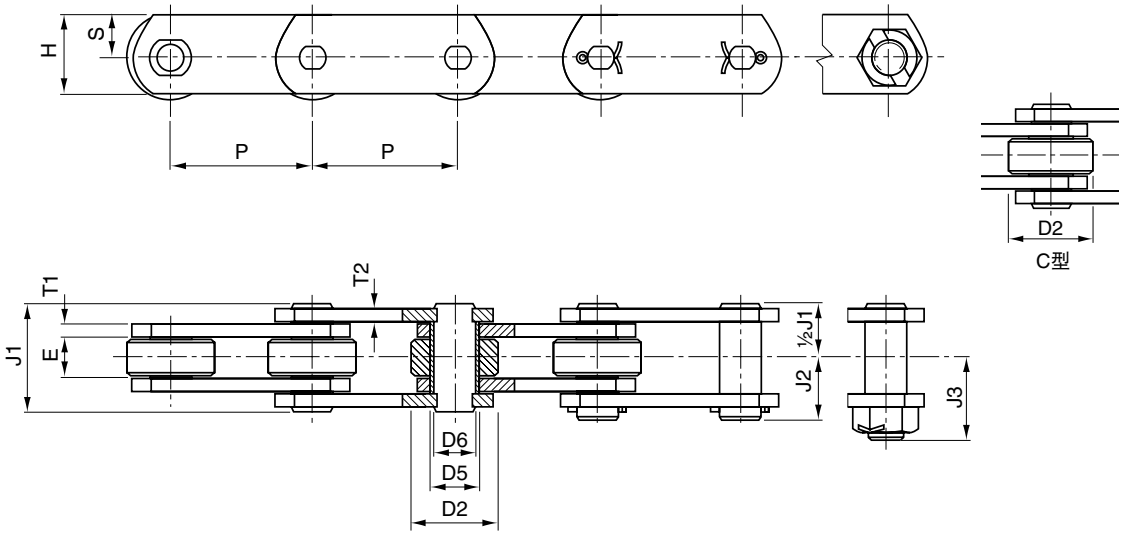

高附板

链号	最小断裂负荷 lbf	节距 Inches P	节距 mm P	E	H	S	T1	T2	J1	J2	J3	D2	D5	D6	断裂负荷 kN	重量（C型） kg/m
ZE40	7 500	2.0	50.8	15.2	38.1	27	3.8	4	3.9	22	28.5	31.75	19.05	14	40	5.0
ZE40	“	2.5	63.5	“	“	“	“	“	“	“	“	“	“	“	“	4.6
ZE40	“	3.0	76.2	“	“	“	“	“	“	“	“	“	“	“	“	4.2
ZE40	“	3.5	88.9	“	“	“	“	“	“	“	“	“	“	“	“	4.0
ZE40	“	4.0	101.6	“	“	“	“	“	“	“	“	“	“	“	“	3.8
ZE40	“	5.0	127.0	“	“	“	“	“	“	“	“	“	“	“	“	3.5
ZE40	“	6.0	152.4	“	“	“	“	“	“	“	“	“	“	“	“	3.3
ZE100	15 000	3.0	76.2	19	50.8	30	5.2	5.2	46.1	28	37	47.6	25.4	19	100	8.9
ZE100	“	3.5	88.9	“	“	“	“	“	“	“	“	“	“	“	“	8.4
ZE100	“	4.0	101.6	“	“	“	“	“	“	“	“	“	“	“	“	7.6
ZE100	“	5.0	127.0	“	“	“	“	“	“	“	“	“	“	“	“	6.8
ZE100	“	6.0	152.4	“	“	“	“	“	“	“	“	“	“	“	“	6.3
ZE100	“	7.0	177.8	“	“	“	“	“	“	“	“	“	“	“	“	5.9
ZE100	“	8.0	203.2	“	“	“	“	“	“	“	“	“	“	“	“	7.7
ZE160	30 000	4.0	101.6	25.5	70	45	7.1	5.2	59.1	34.5	51	66.7	34.9	26.9	160	17.5
ZE160	“	5.0	127.0	“	“	“	“	“	“	“	“	“	“	“	“	15.4
ZE160	“	6.0	152.4	“	“	“	“	“	“	“	“	“	“	“	“	13.8
ZE160	“	7.0	177.8	“	“	“	“	“	“	“	“	“	“	“	“	12.8
ZE160	“	8.0	203.2	“	“	“	“	“	“	“	“	“	“	“	“	12.0
ZE160	“	9.0	228.6	“	“	“	“	“	“	“	“	“	“	“	“	11.3
ZE160	“	10.0	254.0	“	“	“	“	“	“	“	“	“	“	“	“	10.5
ZE300	45 000	6.0	152.4	38	90	60	10	8	82.5	47	70	88.9	41.3	31.75	300	32.0
ZE300	“	7.0	177.8	“	“	“	“	“	“	“	“	“	“	“	“	29.5
ZE300	“	8.0	203.2	“	“	“	“	“	“	“	“	“	“	“	“	27.0
ZE300	“	10.0	254.0	“	“	“	“	“	“	“	“	“	“	“	“	24.5
ZE300	“	12.0	304.8	“	“	“	“	“	“	“	“	“	“	“	“	23.0
ZE300/60	60 000	6.0	152.4	38	90	60	10	8	84	52	71	88.9	38	32	300	32.0
ZE300/60	“	7.0	177.8	“	“	“	“	“	“	“	“	“	“	“	“	29.5
ZE300/60	“	8.0	203.2	“	“	“	“	“	“	“	“	“	“	“	“	27.0
ZE300/60	“	10.0	254.0	“	“	“	“	“	“	“	“	“	“	“	“	24.5
ZE300/60	“	12.0	304.8	“	“	“	“	“	“	“	“	“	“	“	“	23.0

除特别说明外，所有的尺寸单位均为毫米。

我们已采取一切努力，以确保此目录中列出的数据是正确的。对于任何数据不准或是因此造成的损害，CHALLENGE不承担任何赔偿责任。

传输链

M系列

米制传输链（DIN 8167）

M系列实心销轴

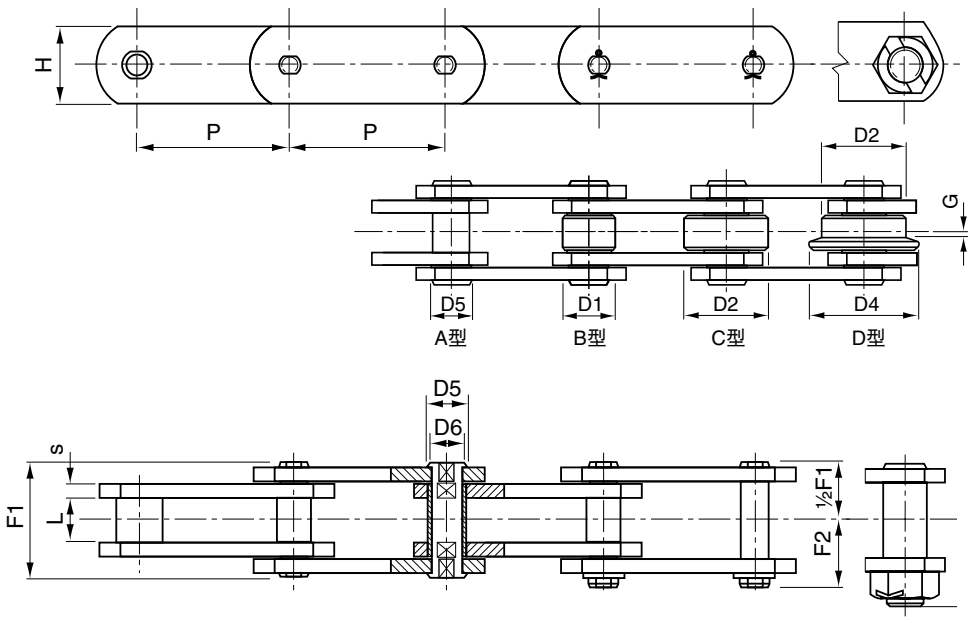

实心销轴

链号	节距 P	L	G	H	S	F1	F2	D1	D2	D4	D5	D6	断裂负荷 kN	重量（C型） kg/m
M 20	40	16	3.5	18	2.5	33.0	19.0	12.5	25	32	9	6	20	2.4
“	50	“	“	“	“	“	“	“	“	“	“	“	“	2.0
“	63	“	“	“	“	“	“	“	“	“	“	“	“	1.8
“	80	“	“	“	“	“	“	“	“	“	“	“	“	1.6
M28	50	18	4.0	20	3	36.0	20.5	15.0	30	36	10	7	28	3.3
“	63	“	“	“	“	“	“	“	“	“	“	“	“	2.8
“	80	“	“	“	“	“	“	“	“	“	“	“	“	2.5
“	100	“	“	“	“	“	“	“	“	“	“	“	“	2.1
M 40	63	20	4.5	25	4	40.5	24.0	18.0	36	45	11	8	40	4.4
“	80	“	“	“	“	“	“	“	“	“	“	“	“	3.7
“	100	“	“	“	“	“	“	“	“	“	“	“	“	3.2
“	125	“	“	“	“	“	“	“	“	“	“	“	“	2.9
M 56	63	24	7.0	30	4	45.0	26.0	21.0	42	50	15	10	56	6.8
“	80	“	“	“	“	“	“	“	“	“	“	“	“	5.7
“	100	“	“	“	“	“	“	“	“	“	“	“	“	5.0
“	125	“	“	“	“	“	“	“	“	“	“	“	“	4.4
“	160	“	“	“	“	“	“	“	“	“	“	“	“	3.9
M 80	80	28	7.0	35	5	54.5	30.5	25.0	50	60	18	12	80	9.2
“	100	“	“	“	“	“	“	“	“	“	“	“	“	7.9
“	125	“	“	“	“	“	“	“	“	“	“	“	“	6.9
“	160	“	“	“	“	“	“	“	“	“	“	“	“	6.0
“	200	“	“	“	“	“	“	“	“	“	“	“	“	5.3

我们已采取一切努力，以确保此目录中列出的数据是正确的。对于任何数据不准或是因此造成的损害，CHALLENGE不承担任何赔偿责任。

除特别说明外，所有的尺寸单位均为毫米。

传输链

M系列

米制传输链（DIN 8167）

M系列实心销轴

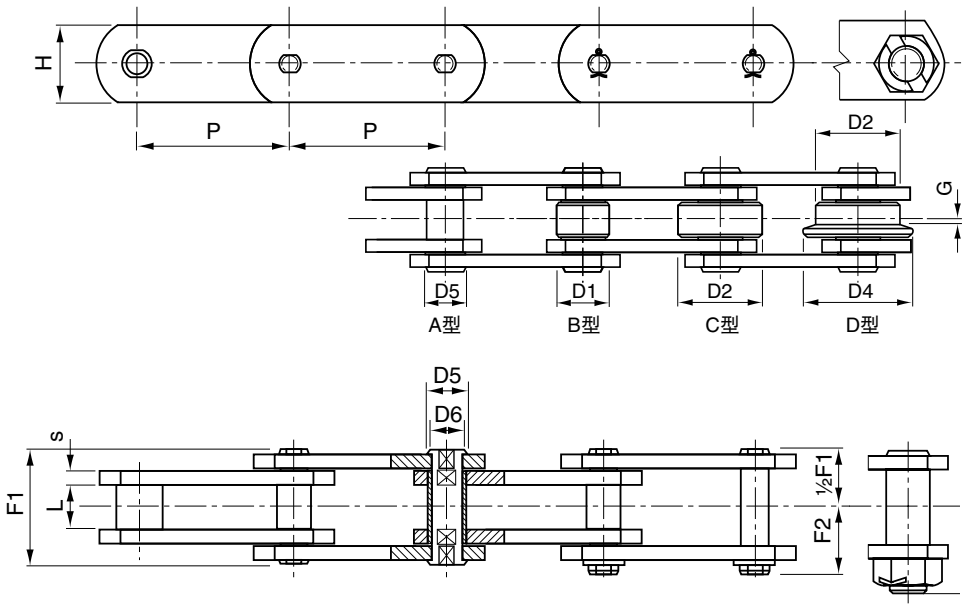

实心销轴

链号	节距 P	L	G	H	S	F1	F2	D1	D2	D4	D5	D6	断裂负荷 kN	重量（C型） kg/m
M 112	80	32	7.5	40	6	63	36.0	30	60	75	21	15	112	14.0
“	100	“	“	“	“	“	“	“	“	“	“	“	“	12.0
“	125	“	“	“	“	“	“	“	“	“	“	“	“	10.4
“	160	“	“	“	“	“	“	“	“	“	“	“	“	9.0
“	200	“	“	“	“	“	“	“	“	“	“	“	“	7.9
M 160	100	37	8.5	50	7	72	41.5	36	70	90	25	18	160	18.9
“	125	“	“	“	“	“	“	“	“	“	“	“	“	16.3
“	160	“	“	“	“	“	“	“	“	“	“	“	“	14.0
“	200	“	“	“	“	“	“	“	“	“	“	“	“	12.2
“	250	“	“	“	“	“	“	“	“	“	“	“	“	11.0
M 224	125	43	10.0	60	8	84	47.0	42	85	105	30	21	224	25.8
“	160	“	“	“	“	“	“	“	“	“	“	“	“	22.0
“	200	“	“	“	“	“	“	“	“	“	“	“	“	19.0
“	250	“	“	“	“	“	“	“	“	“	“	“	“	16.7
“	315	“	“	“	“	“	“	“	“	“	“	“	“	14.9
M 315	160	48	10.5	70	10	97	55.0	50	100	124	36	25	315	33.3
“	200	“	“	“	“	“	“	“	“	“	“	“	“	28.7
“	250	“	“	“	“	“	“	“	“	“	“	“	“	25.2
“	315	“	“	“	“	“	“	“	“	“	“	“	“	22.3
“	400	“	“	“	“	“	“	“	“	“	“	“	“	20.0

除特别说明外，所有的尺寸单位均为毫米。

我们已采取一切努力，以确保此目录中列出的数据是正确的。对于任何数据不准或是因此造成的损害，CHALLENGE不承担任何赔偿责任。

传输链

M系列

米制传输链（DIN 8167）

M系列实心销轴

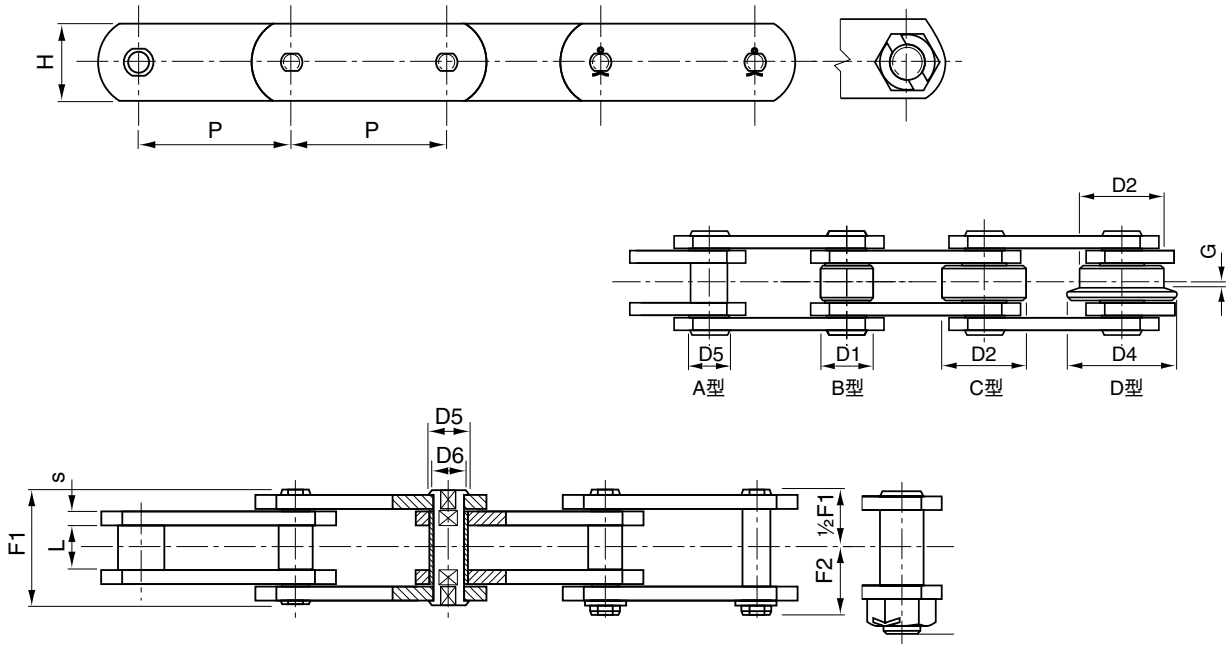

实心销轴

链号	节距 P	L	G	H	S	F1	F2	D1	D2	D4	D5	D6	断裂负荷 kN	重量（C型） kg/m
M 450	200	56	11.5	80	12	114	67.0	60	120	149	42	30	450	40.5
“	250	“	“	“	“	“	“	“	“	“	“	“	“	39.5
“	315	“	“	“	“	“	“	“	“	“	“	“	“	34.5
“	400	“	“	“	“	“	“	“	“	“	“	“	“	30.5
M 630	250	67	15.0	100	14	137	87.5	70	140	170	50	36	630	64.0
“	315	“	“	“	“	“	“	“	“	“	“	“	“	55.5
“	400	“	“	“	“	“	“	“	“	“	“	“	“	49.0
“	500	“	“	“	“	“	“	“	“	“	“	“	“	43.6
M 900	250	78	17.0	120	16	153	95.0	85	170	210	60	44	900	98.3
“	315	“	“	“	“	“	“	“	“	“	“	“	“	84.2
“	400	“	“	“	“	“	“	“	“	“	“	“	“	72.5
“	500	“	“	“	“	“	“	“	“	“	“	“	“	63.8
“	600	“	“	“	“	“	“	“	“	“	“	“	“	56.6

我们已采取一切努力，以确保此目录中列出的数据是正确的。对于任何数据不准或是因此造成的损害，CHALLENGE不承担任何赔偿责任。

除特别说明外，所有的尺寸单位均为毫米。

传输链附件

M系列附件

米制传输链（DIN 8167）

M系列附件

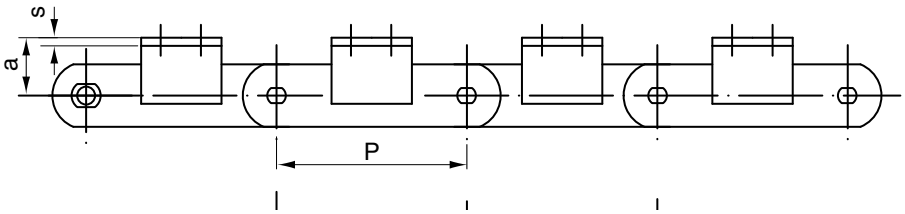

注：我们还可以提供K1、K2及K3规格（双面）1、2、3孔的附件

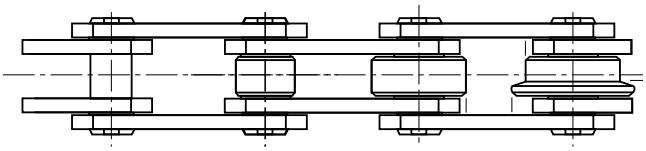

A型　B型　C型　D型

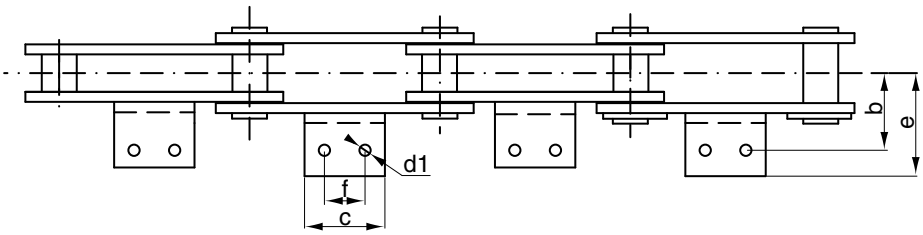

链号	节距							焊接或整体附件	链条重量—不包含附件 kg/metre				附件重量（A2）
	P	a	b	c	d1	e	f		A型	B型	C型	D型	kg每个
M 20	40	16	27	14	6.6	40	*	#	1.10	1.3	2.4	2.5	0.02
“	50	“	“	14	“	“	*	#	1.01	1.3	2.0	2.1	0.02
“	63	“	“	35	“	“	20	25x3	0.99	1.2	1.8	1.9	0.04
“	80	“	“	50	“	“	35	“	0.90	1.1	1.6	1.6	0.06
M 28	50	20	32	20	9	47	*	20x3	1.60	1.9	3.3	3.4	0.02
“	63	“	“	20	“	“	*	30x3	1.50	1.7	2.8	2.9	0.02
“	80	“	“	45	“	“	25	“	1.40	1.6	2.5	2.6	0.05
“	100	“	“	60	“	“	40	“	1.30	1.5	2.1	2.2	0.08
M 40	63	25	35	31	9	50	*	# 30x4	2.25	2.6	4.4	4.6	0.04
“	80	“	“	45	“	“	20	# “	2.00	2.3	3.7	3.9	0.07
“	100	“	“	60	“	“	40	# “	1.90	2.1	3.2	3.4	0.10
“	125	“	“	85	“	“	65	“	1.80	2.0	2.9	3.0	0.15
M 56	63	30	44	22	11	61	*	40x4	3.40	3.9	6.8	7.2	0.05
“	80	“	“	30	“	“	*	“	3.00	3.4	5.7	6.0	0.07
“	100	“	“	50	“	“	25	“	2.80	3.1	5.0	5.2	0.12
“	125	“	“	75	“	“	50	“	2.60	2.9	4.4	4.5	0.18
“	160	“	“	110	“	“	85	“	2.54	2.7	3.9	4.1	0.27
M 80	80	35	48	30	11	65	*	# 40x4	4.70	5.4	9.2	9.4	0.07
“	100	“	“	50	“	“	25	# “	4.30	4.8	7.9	8.0	0.12
“	125	“	“	75	“	“	50	# “	4.00	4.4	6.9	7.0	0.18
“	160	“	“	110	“	“	85	# “	3.70	4.0	6.0	6.1	0.27
“	200	“	“	150	“	“	125	# “	3.50	3.8	5.3	5.4	0.36

*单孔附件
#整体附件

除特别说明外，所有的尺寸单位均为毫米。

我们已采取一切努力，以确保此目录中列出的数据是正确的。对于任何数据不准或是因此造成的损害，CHALLENGE不承担任何赔偿责任。

传输链附件

M系列附件

米制传输链（DIN 8167）

M系列附件

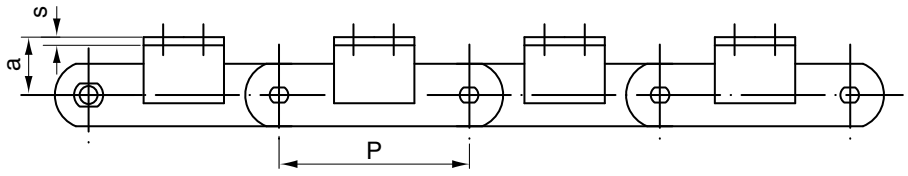

注：我们还可以提供K1、K2及K3规格（双面）1、2、3孔的附件

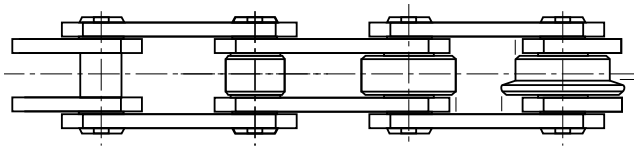

A型　B型　C型　D型

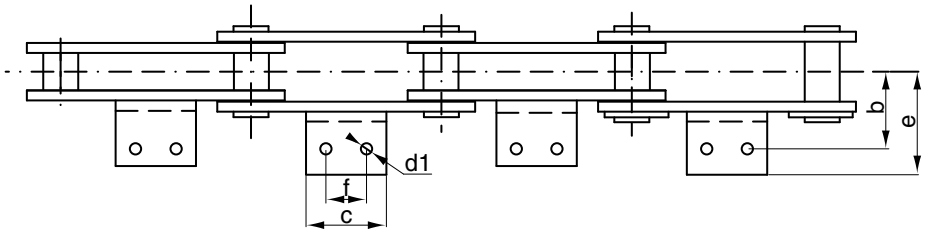

链号	节距							焊接或整体附件	链条重量—不包含附件 kg/metre				附件重量 (A2)
	P	a	b	c	d1	e	f		A型	B型	C型	D型	kg每个
M 112	80	40	55	28	14	80	*	50x6	6.8	8.0	14.0	14.7	0.13
“	100	“	“	40	“	“	*	“	6.2	7.2	12.0	12.5	0.18
“	125	“	“	65	“	“	35	“	5.7	6.5	10.4	10.8	0.30
“	160	“	“	95	“	“	65	“	5.3	5.9	9.0	9.3	0.44
“	200	“	“	130	“	“	100	“	5.0	5.5	7.9	8.2	0.59
M 160	100	45	62	30	14	85	*	50x6	9.7	11.2	18.9	20.2	0.13
“	125	“	“	50	“	“	25	“	8.9	10.0	16.3	18.1	0.23
“	160	“	“	80	“	“	50	“	8.2	9.1	14.0	15.4	0.37
“	200	“	“	115	“	“	85	“	7.6	8.4	12.2	13.4	0.53
“	250	“	“	175	“	“	145	“	7.3	7.9	11.0	12.0	0.80
M 224	125	55	70	35	18	100	*	60x8	13.0	14.8	25.8	26.6	0.30
“	160	“	“	60	“	“	*	“	12.0	13.4	22.0	22.7	0.43
“	200	“	“	100	“	“	65	“	11.0	12.1	19.0	19.5	0.71
“	250	“	“	160	“	“	125	“	10.3	11.2	16.7	17.1	1.13
“	315	“	“	230	“	“	190	“	9.8	10.5	14.9	15.2	1.60
M 315	160	65	80	35	18	115	*	70x9	18.3	20.4	33.3	34.6	0.32
“	200	“	“	85	“	“	50	“	16.7	18.4	28.7	29.7	0.66
“	250	“	“	140	“	“	100	“	15.6	17.0	25.2	26.0	1.10
“	315	“	“	190	“	“	155	“	14.6	15.7	22.3	22.9	1.46
“	400	“	“	205	“	“	155	“	13.9	14.8	20.0	20.5	1.46

我们已采取一切努力，以确保此目录中列出的数据是正确的。对于任何数据不准或是因此造成的损害，CHALLENGE不承担任何赔偿责任。

除特别说明外，所有的尺寸单位均为毫米。

传输链附件

M系列附件

米制传输链（DIN 8167）

M系列附件

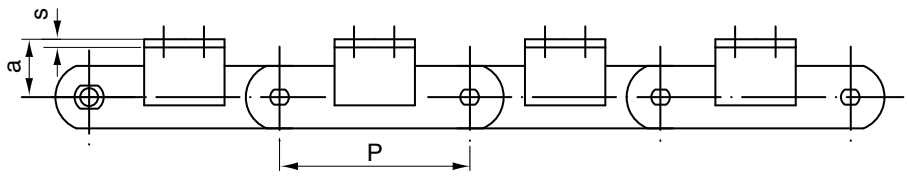

注：我们还可以提供K1、K2及K3规格（双面）1、2、3孔的附件

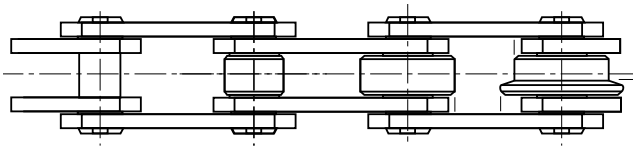

A型　B型　C型　D型

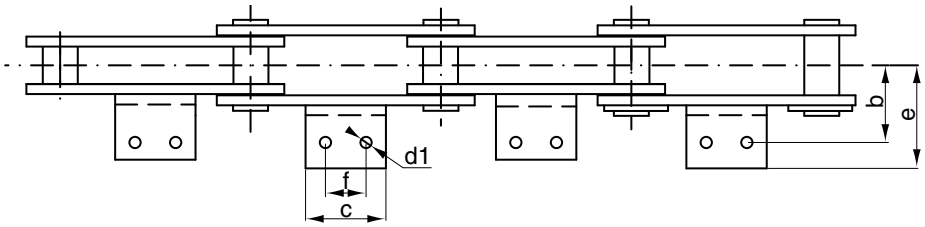

链号	节距							焊接或整体附件	链条重量—不包含附件 kg/metre				附件重量 (A2)
	P	a	b	c	d1	e	f		A型	B型	C型	D型	kg每个
M 450	200	75	90	50	18	125	*	70x9	24.0	27.0	40.5	47.0	0.33
“	250	“	“	125	“	“	85	“	22.0	24.9	39.5	41.0	1.00
“	315	“	“	195	“	“	155	“	21.0	23.0	34.5	36.0	1.60
“	400	“	“	280	“	“	240	“	19.6	21.2	30.5	31.4	2.30
M 630	250	90	115	50	24	165	*	100x12	36.0	40.8	64.0	66.9	0.90
“	315	“	“	150	“	“	100	“	33.4	36.6	55.5	57.7	2.70
“	400	“	“	240	“	“	190	“	31.5	33.9	49.0	50.7	4.30
“	500	“	“	350	“	“	300	“	29.6	31.6	43.6	45.0	6.20
M 900	250	110	140	60	30	195	*	120x15	49.7	56.5	98.3	104.5	1.60
“	315	“	“	125	“	“	65	“	45.5	51.8	84.2	89.7	3.30
“	400	“	“	215	“	“	155	“	42.0	46.2	72.5	76.9	5.70
“	500	“	“	300	“	“	240	“	39.3	42.7	63.8	67.6	8.00
“	600	“	“	350	“	“	300	“	37.3	39.9	56.6	58.9	8.00

*单孔附件

除特别说明外，所有的尺寸单位均为毫米。

我们已采取一切努力，以确保此目录中列出的数据是正确的。对于任何数据不准或是因此造成的损害，CHALLENGE不承担任何赔偿责任。

MC系列空心销轴

米制传输链（DIN 8167）

MC系列空心销轴

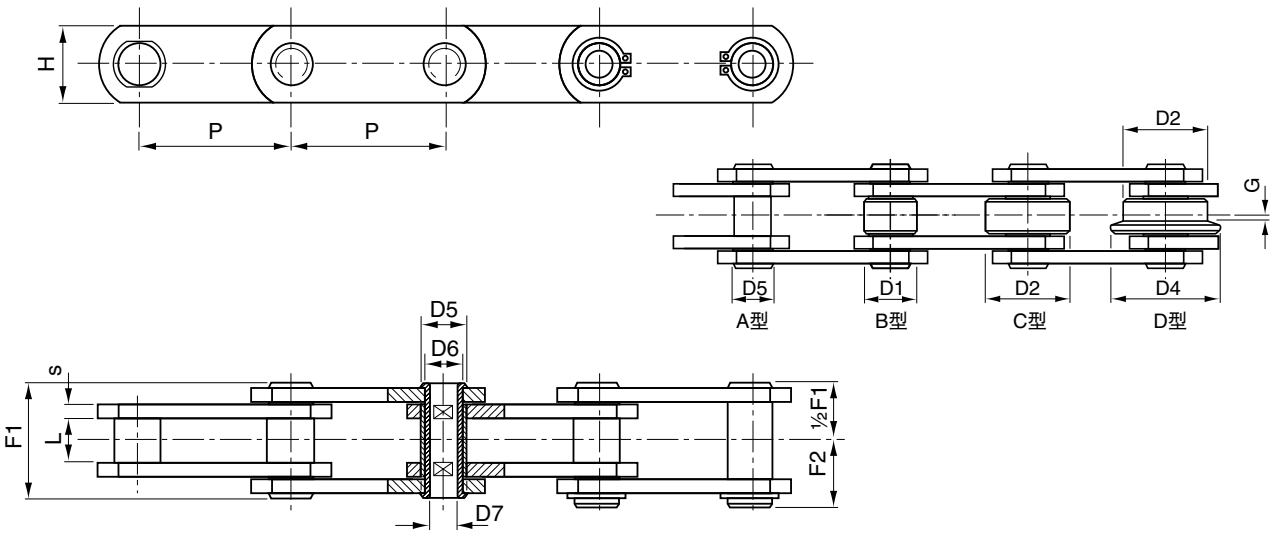

空心销轴

链号	节距 P	L	G	H	S	F1	F2	D1	D2	D4	D5	D6	D7	断裂负荷 kN	重量（C型） kg/m
MC 28	50	20	4.5	25	3	36.0	20.5	25	36	45	17	13.0	8.2	28	4.3
“	63	“	“	“	“	“	“	“	“	“	“	“	“	“	3.8
“	80	“	“	“	“	“	“	“	“	“	“	“	“	“	3.2
“	100	“	“	“	“	“	“	“	“	“	“	“	“	“	2.8
“	125	“	“	“	“	“	“	“	“	“	“	“	“	“	2.5
MC 56	63	24	7.0	35	4	45.0	25.0	30	50	60	21	15.5	10.2	56	8.5
“	80	“	“	“	“	“	“	“	“	“	“	“	“	“	7.2
“	100	“	“	“	“	“	“	“	“	“	“	“	“	“	6.2
“	125	“	“	“	“	“	“	“	“	“	“	“	“	“	5.4
“	160	“	“	“	“	“	“	“	“	“	“	“	“	“	4.7
MC 112	80	32	8.5	50	6	62.5	33.0	42	70	85	29	22.0	14.3	112	16.6
“	100	“	“	“	“	“	“	“	“	“	“	“	“	“	14.0
“	125	“	“	“	“	“	“	“	“	“	“	“	“	“	11.2
“	160	“	“	“	“	“	“	“	“	“	“	“	“	“	10.2
“	200	“	“	“	“	“	“	“	“	“	“	“	“	“	8.9
“	250	“	“	“	“	“	“	“	“	“	“	“	“	“	7.9
MC 224	125	43	10.5	70	8	83.0	44.0	60	100	120	42	30.0	20.3	224	32.3
“	160	“	“	“	“	“	“	“	“	“	“	“	“	“	27.1
“	200	“	“	“	“	“	“	“	“	“	“	“	“	“	23.5
“	250	“	“	“	“	“	“	“	“	“	“	“	“	“	20.6
“	315	“	“	“	“	“	“	“	“	“	“	“	“	“	17.2

我们已采取一切努力，以确保此目录中列出的数据是正确的。对于任何数据不准或是因此造成的损害，CHALLENGE不承担任何赔偿责任。

除特别说明外，所有的尺寸单位均为毫米。

传输链

MT/ME系列高附板

米制传输链（DIN 8167）

MT/ME系列高附板

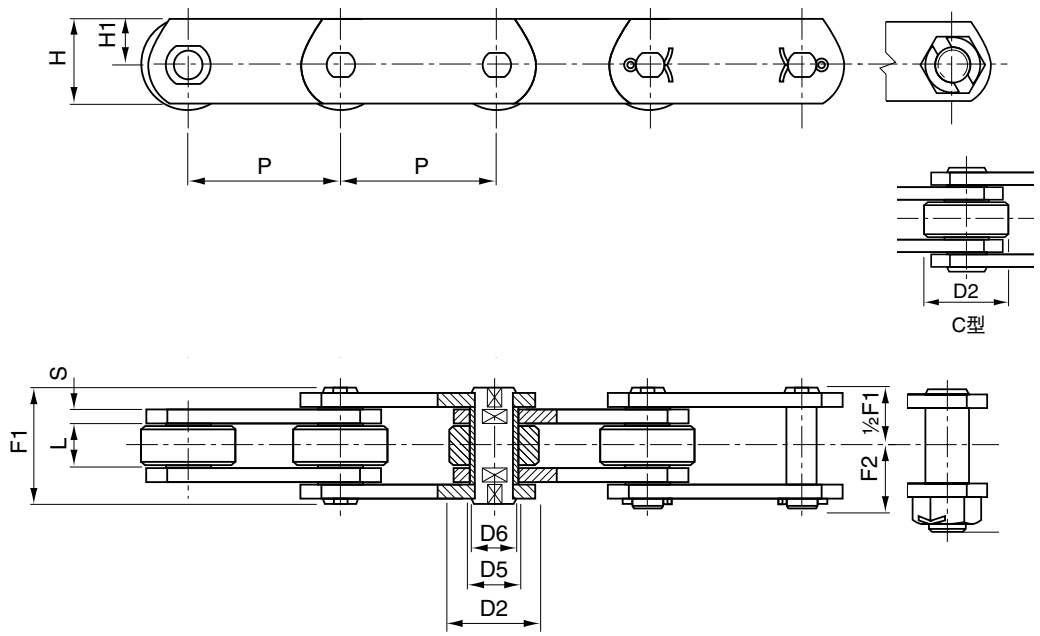

高附板

链号	节距 P	L	S	H	H1	F1	F2	D2	D5	D6	断裂负荷 kN	重量（C型） kg/m
ME 20	40	16	2.5	25	16.0	33.0	19.0	25	9	6	20	3.0
“	50	“	“	“	“	“	“	“	“	“	“	2.6
“	63	“	“	“	“	“	“	“	“	“	“	2.3
“	80	“	“	“	“	“	“	“	“	“	“	2.0
ME 28	50	18	3.0	30	20.0	36.0	20.5	30	10	7	28	4.1
“	63	“	“	“	“	“	“	“	“	“	“	3.5
“	80	“	“	“	“	“	“	“	“	“	“	3.1
“	100	“	“	“	“	“	“	“	“	“	“	2.8
ME 40	63	20	4.0	35	22.5	40.5	24.0	36	11	8	40	5.5
“	80	“	“	“	“	“	“	“	“	“	“	4.8
“	100	“		“	“	“	“	“	“	“	“	4.2
“	125	“	“	“	“	“	“	“	“	“	“	3.7
ME 56	63	24	4.0	45	30.0	45.0	26.0	42	15	10	56	8.3
“	80	“	“	“	“	“	“	“	“	“	“	7.0
“	100	“	“	“	“	“	“	“	“	“	“	6.1
“	125	“	“	“	“	“	“	“	“	“	“	5.4
ME 80	80	28	5.0	50	32.5	54.5	30.5	50	18	12	80	11.0
“	100	“	“	“	“	“	“	“	“	“	“	9.5
“	125	“	“	“	“	“	“	“	“	“	“	8.5
“	160	“	“	“	“	“	“	“	“	“	“	7.2
“	200	“	“	“	“	“	“	“	“	“	“	6.0

除特别说明外，所有的尺寸单位均为毫米。

我们已采取一切努力，以确保此目录中列出的数据是正确的。对于任何数据不准或是因此造成的损害，CHALLENGE不承担任何赔偿责任。

传输链

MT/ME系列

米制传输链（DIN 8167）

MT/ME系列高附板

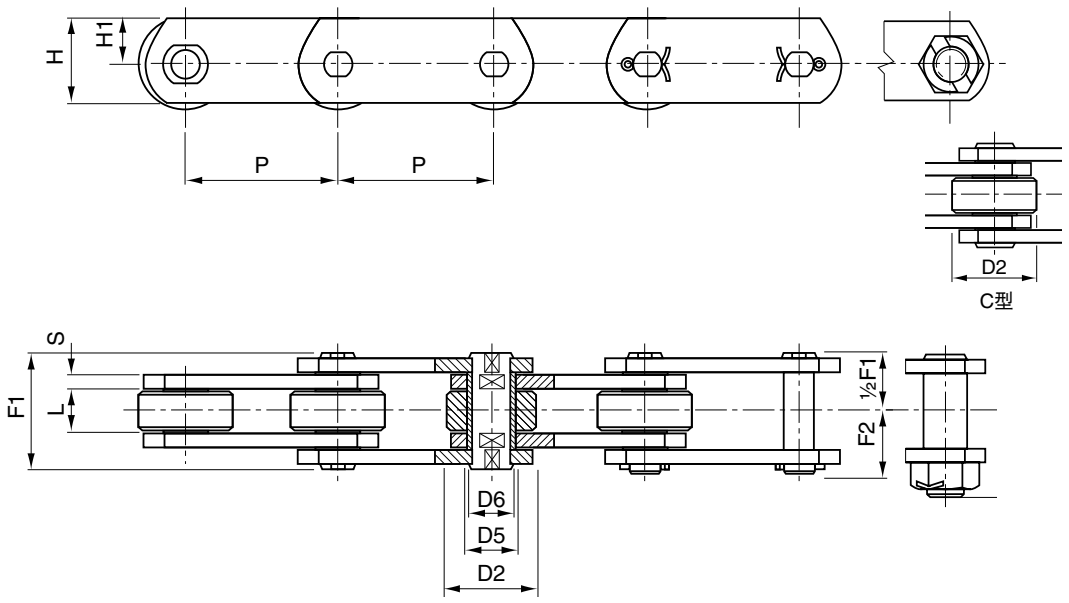

高附板

链号	节距 P	L	S	H	H1	F1	F2	D2	D5	D6	断裂负荷 kN	重量 kg/m
ME 112	80	32	6	60	40	63	36.0	60	21	15	112	17.0
“	100	“	“	“	“	“	“	“	“	“	“	14.5
“	125	“	“	“	“	“	“	“	“	“	“	13.0
“	160	“	“	“	“	“	“	“	“	“	“	11.0
“	200	“	“	“	“	“	“	“	“	“	“	10.0
ME 160	100	37	7	70	45	72	41.5	70	25	18	160	21.5
“	125	“	“	“	“	“	“	“	“	“	“	19.0
“	160	“	“	“	“	“	“	“	“	“	“	17.0
“	200	“	“	“	“	“	“	“	“	“	“	15.0
“	250	“	“	“	“	“	“	“	“	“	“	13.5
ME 224	125	43	8	90	60	84	47.0	85	30	21	224	32.5
“	160	“	“	“	“	“	“	“	“	“	“	27.5
“	200	“	“	“	“	“	“	“	“	“	“	23.0
“	250	“	“	“	“	“	“	“	“	“	“	21.0
“	315	“	“	“	“	“	“	“	“	“	“	19.0
ME 315	160	48	10	100	65	97	55.0	100	36	25	315	43.0
“	200	“	“	“	“	“	“	“	“	“	“	37.0
“	250	“	“	“	“	“	“	“	“	“	“	32.0
“	315	“	“	“	“	“	“	“	“	“	“	28.6
“	400	“	“	“	“	“	“	“	“	“	“	25.5

我们已采取一切努力，以确保此目录中列出的数据是正确的。对于任何数据不准或是因此造成的损害，CHALLENGE不承担任何赔偿责任。

除特别说明外，所有的尺寸单位均为毫米。

传输链

MT/ME系列

米制传输链（DIN 8167）

MT/ME系列高附板

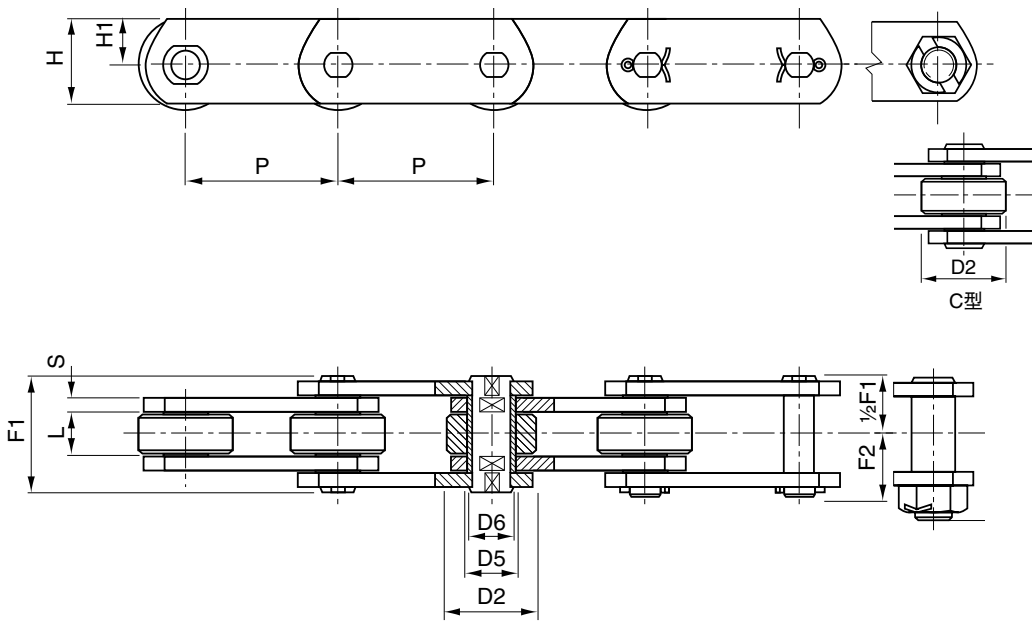

高附板

链号	节距 P	L	S	H	H1	F1	F2	D2	D5	D6	断裂负荷 kN	重量 kg/m
ME 450	200	56	12	120	80	114	67.0	120	42	30	450	700
“	250	“	“	“	“	“	“	“	“	“	“	“
“	315	“	“	“	“	“	“	“	“	“	“	“
“	400	“	“	“	“	“	“	“	“	“	“	“
ME 630	250	66	14	140	90	137	87.5	140	50	36	630	900
“	315	“	“	“	“	“	“	“	“	“	“	“
“	400	“	“	“	“	“	“	“	“	“	“	“
“	500	“	“	“	“	“	“	“	“	“	“	“
“	600	“	“	“	“	“	“	“	“	“	“	“
ME 900	250	78	16	180	120	153	95.0	170	60	44	900	1,250
“	315	“	“	“	“	“	“	“	“	“	“	“
“	400	“	“	“	“	“	“	“	“	“	“	“
“	500	“	“	“	“	“	“	“	“	“	“	“
“	600	“	“	“	“	“	“	“	“	“	“	“

除特别说明外，所有的尺寸单位均为毫米。

我们已采取一切努力，以确保此目录中列出的数据是正确的。对于任何数据不准或是因此造成的损害，CHALLENGE不承担任何赔偿责任。

传输链

FV/C系列

米制传输链（DIN 8165）

FV/C系列实心销轴

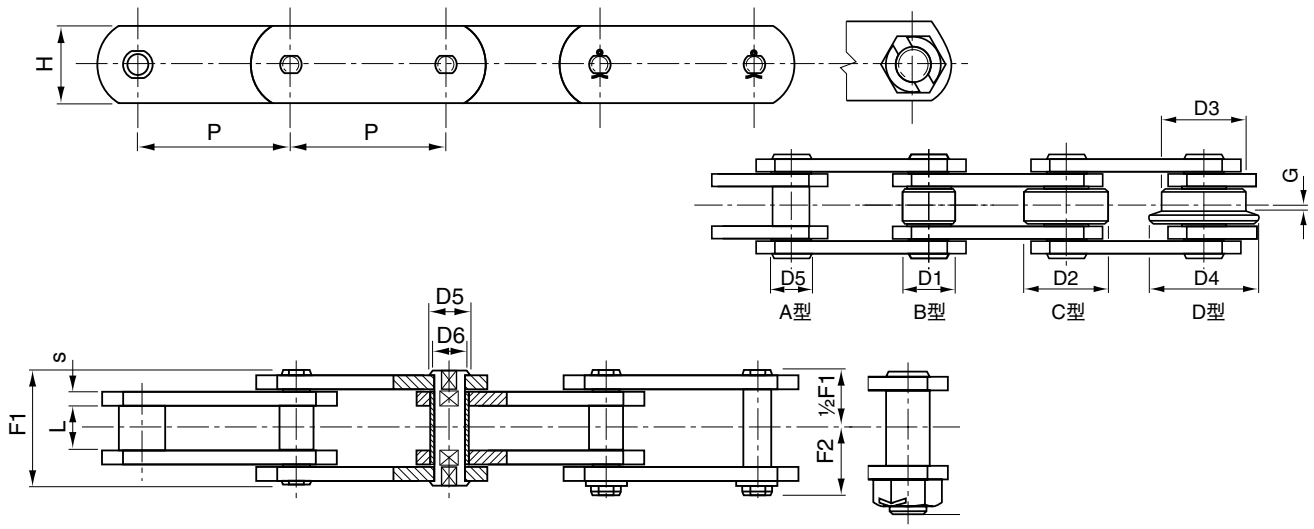

实心销轴

DIN号	链号	节距 P	L	G	H	S	F1	F2	D1	D2	D3	D4	D5	D6	断裂负荷 kN	重量（C型） kg/m
FV40	C42	50	18	4	25	3	36	21	20	32	40	50	15	10	42	4.0
“	“	63	“	“	“	“	“	“	“	“	“	“	“	“	“	3.3
“	“	80	“	“	“	“	“	“	“	“	“	“	“	“	“	3.0
“	“	100	“	“	“	“	“	“	“	“	“	“	“	“	“	2.6
“	“	125	“	“	“	“	“	“	“	“	“	“	“	“	“	2.3
FV63	C64	63	22	5	30	4	45	26	26	40	50	63	18	12	64	6.4
“	“	80	“	“	“	“	“	“	“	“	“	“	“	“	“	5.3
“	“	100	“	“	“	“	“	“	“	“	“	“	“	“	“	4.7
“	“	125	“	“	“	“	“	“	“	“	“	“	“	“	“	4.0
“	“	160	“	“	“	“	“	“	“	“	“	“	“	“	“	3.5
FV90	C100	63	25	6.5	35	5	53	30	30	48	63	78	20	14	100	10.0
“	“	80	“	“	“	“	“	“	“	“	“	“	“	“	“	8.6
“	“	100	“	“	“	“	“	“	“	“	“	“	“	“	“	7.3
“	“	125	“	“	“	“	“	“	“	“	“	“	“	“	“	6.5
“	“	160	“	“	“	“	“	“	“	“	“	“	“	“	“	5.8
“	“	200	“	“	“	“	“	“	“	“	“	“	“	“	“	4.8
“	“	250	“	“	“	“	“	“	“	“	“	“	“	“	“	4.6
FV112	C120	100	30	7.5	40	6	62	35	32	55	72	90	22	16	120	11.2
“	“	125	“	“	“	“	“	“	“	“	“	“	“	“	“	9.6
“	“	160	“	“	“	“	“	“	“	“	“	“	“	“	“	8.3
“	“	200	“	“	“	“	“	“	“	“	“	“	“	“	“	7.5
“	“	250	“	“	“	“	“	“	“	“	“	“	“	“	“	6.7

我们已采取一切努力，以确保此目录中列出的数据是正确的。对于任何数据不准或是因此造成的损害，CHALLENGE不承担任何赔偿责任。

除特别说明外，所有的尺寸单位均为毫米。

传输链

FV/C系列

米制传输链（DIN 8165）

FV/C系列实心销轴

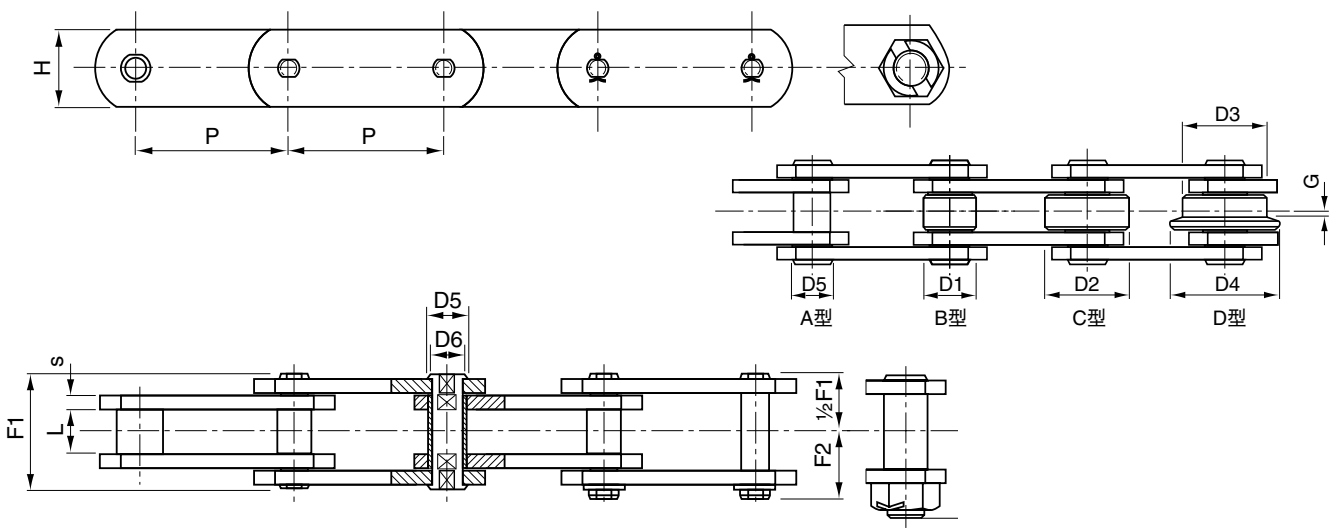

实心销轴

DIN号	链号	节距 P	L	G	H	S	F1	F2	D1	D2	D3	D4	D5	D6	断裂负荷 kN	重量（C型） kg/m
FV140	C145	100	35	9	45	6	67	38	36	60	80	100	26	18	145	14.3
“	“	125	“	“	“	“	“	“	“	“	“	“	“	“	“	12.3
“	“	160	“	“	“	“	“	“	“	“	“	“	“	“	“	10.5
“	“	200	“	“	“	“	“	“	“	“	“	“	“	“	“	9.0
“	“	250	“	“	“	“	“	“	“	“	“	“	“	“	“	8.3
FV180	C190	125	45	13	50	8	86	49	42	70	100	125	30	20	190	18.9
“	“	160	“	“	“	“	“	“	“	“	“	“	“	“	“	16.7
“	“	200	“	“	“	“	“	“	“	“	“	“	“	“	“	14.8
“	“	250	“	“	“	“	“	“	“	“	“	“	“	“	“	13.0
“	“	315	“	“	“	“	“	“	“	“	“	“	“	“	“	11.6
FV250	C275	160	55	15	60	8	97	55	50	80	125	155	36	26	275	23.8
“	“	200	“	“	“	“	“	“	“	“	“	“	“	“	“	20.6
“	“	250	“	“	“	“	“	“	“	“	“	“	“	“	“	17.9
“	“	315	“	“	“	“	“	“	“	“	“	“	“	“	“	15.8
“	“	400	“	“	“	“	“	“	“	“	“	“	“	“	“	13.9
FV315	C370	160	65	18	70	10	113	70	60	90	140	175	42	30	370	33.3
“	“	200	“	“	“	“	“	“	“	“	“	“	“	“	“	28.9
“	“	250	“	“	“	“	“	“	“	“	“	“	“	“	“	25.3
“	“	315	“	“	“	“	“	“	“	“	“	“	“	“	“	22.4
“	“	400	“	“	“	“	“	“	“	“	“	“	“	“	“	20.2

除特别说明外，所有的尺寸单位均为毫米。

我们已采取一切努力，以确保此目录中列出的数据是正确的。对于任何数据不准或是因此造成的损害，CHALLENGE不承担任何赔偿责任。

传输链

FV/CC系列

米制传输链（DIN 8165）

FV/CC系列空心销轴

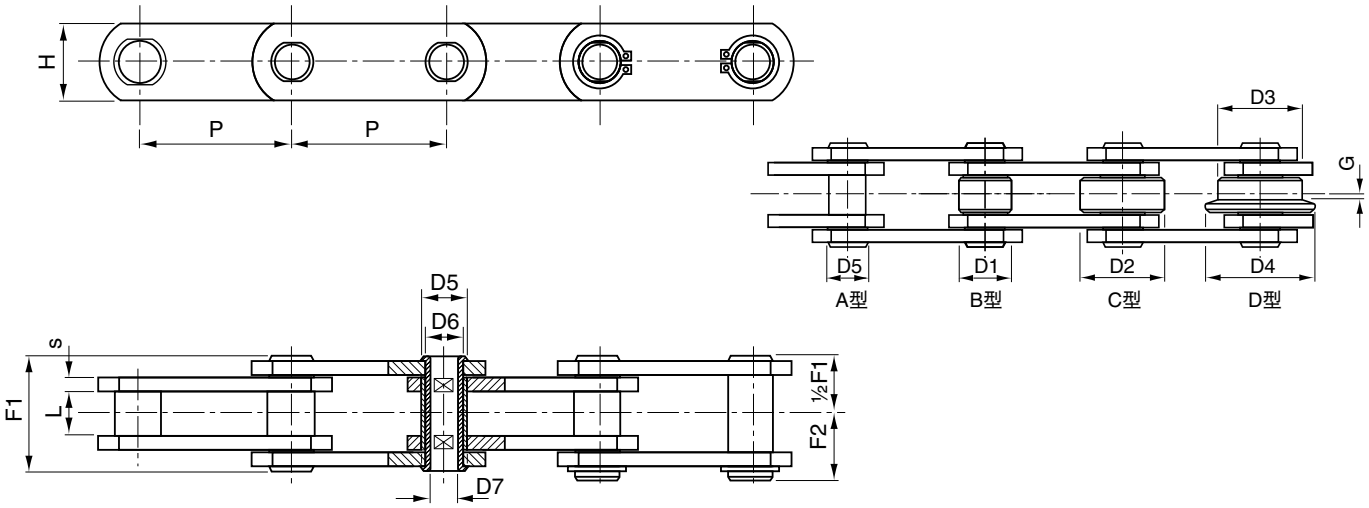

空心销轴

DIN号	链号	节距 P	L	G	H	S	F1	F2	D1	D2	D3	D4	D5	D6	D7	断裂负荷 kN	重量（C型） kg/m
FV63	CC46	63	22	5	30	4	45	28	26	40	50	63	18	12	8	46	5.7
“	“	80	“	“	“	“	“	“	“	“	“	“	“	“	“	“	4.9
“	“	100	“	“	“	“	“	“	“	“	“	“	“	“	“	“	4.3
“	“	125	“	“	“	“	“	“	“	“	“	“	“	“	“	“	3.8
“	“	160	“	“	“	“	“	“	“	“	“	“	“	“	“	“	3.4
FV90	CC73	63	25	6.5	35	5	53	30	30	48	63	78	20	14	10	73	9.1
“	“	80	“	“	“	“	“	“	“	“	“	“	“	“	“	“	7.8
“	“	100	“	“	“	“	“	“	“	“	“	“	“	“	“	“	6.8
“	“	125	“	“	“	“	“	“	“	“	“	“	“	“	“	“	5.6
“	“	160	“	“	“	“	“	“	“	“	“	“	“	“	“	“	5.3
“	“	200	“	“	“	“	“	“	“	“	“	“	“	“	“	“	4.7
“	“	250	“	“	“	“	“	“	“	“	“	“	“	“	“	“	4.3
FV112	CC90	100	30	7.5	40	6	62	32	32	55	72	90	22	16	11	90	10.2
“	“	125	“	“	“	“	“	“	“	“	“	“	“	“	“	“	8.9
“	“	160	“	“	“	“	“	“	“	“	“	“	“	“	“	“	7.8
“	“	200	“	“	“	“	“	“	“	“	“	“	“	“	“	“	7.0
“	“	250	“	“	“	“	“	“	“	“	“	“	“	“	“	“	6.3
FV140	CC110	100	35	9	45	6	67	35	36	60	80	100	26	18	12	110	12.9
“	“	125	“	“	“	“	“	“	“	“	“	“	“	“	“	“	11.2
“	“	160	“	“	“	“	“	“	“	“	“	“	“	“	“	“	9.7
“	“	200	“	“	“	“	“	“	“	“	“	“	“	“	“	“	8.6
“	“	250	“	“	“	“	“	“	“	“	“	“	“	“	“	“	7.7

我们已采取一切努力，以确保此目录中列出的数据是正确的。对于任何数据不准或是因此造成的损害，CHALLENGE不承担任何赔偿责任。

除特别说明外，所有的尺寸单位均为毫米。

传输链

FV/CC系列

米制传输链（DIN 8165）

FV/CC系列空心销轴

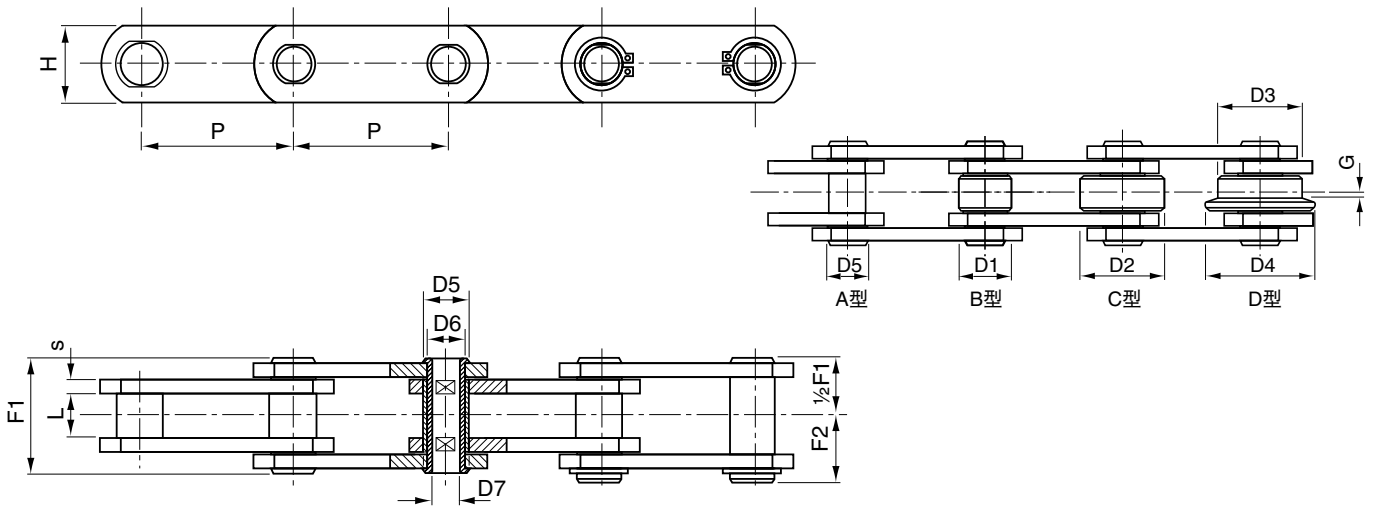

空心销轴

DIN号	链号	节距 P	L	G	H	S	F1	F2	D1	D2	D3	D4	D5	D6	D7	断裂负荷 kN	重量（C型） kg/m
FV180	CC145	125	45	13	50	8	86	45	42	70	100	125	30	20	14	145	18.2
“	“	160	“	“	“	“	“	“	“	“	“	“	“	“	“	“	15.6
“	“	200	“	“	“	“	“	“	“	“	“	“	“	“	“	“	13.8
“	“	250	“	“	“	“	“	“	“	“	“	“	“	“	“	“	12.3
“	“	315	“	“	“	“	“	“	“	“	“	“	“	“	“	“	11.0
FV250	CC215	160	55	15	60	8	97	55	50	80	125	155	36	26	18	215	20.5
“	“	200	“	“	“	“	“	“	“	“	“	“	“	“	“	“	18.0
“	“	250	“	“	“	“	“	“	“	“	“	“	“	“	“	“	15.9
“	“	315	“	“	“	“	“	“	“	“	“	“	“	“	“	“	14.2
FV315	CC295	160	65	18	70	10	117	63	60	90	140	175	42	30	20	295	34.1
“	“	200	“	“	“	“	“	“	“	“	“	“	“	“	“	“	29.5
“	“	250	“	“	“	“	“	“	“	“	“	“	“	“	“	“	25.8
“	“	315	“	“	“	“	“	“	“	“	“	“	“	“	“	“	22.8
“	“	400	“	“	“	“	“	“	“	“	“	“	“	“	“	“	20.2

除特别说明外，所有的尺寸单位均为毫米。

我们已采取一切努力，以确保此目录中列出的数据是正确的。对于任何数据不准或是因此造成的损害，CHALLENGE不承担任何赔偿责任。

传输链附件

FV系列附件

米制传输链（DIN 8165）

FV系列附件

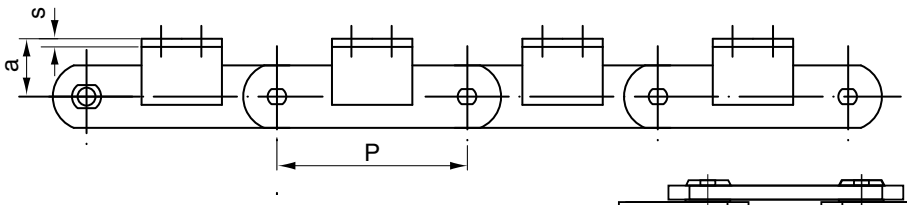

注：我们还可以提供K1、K2及K3规格（双面）1、2、3孔的附件

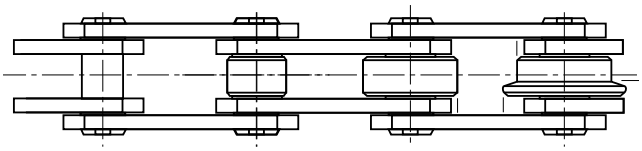

A型　B型　C型　D型

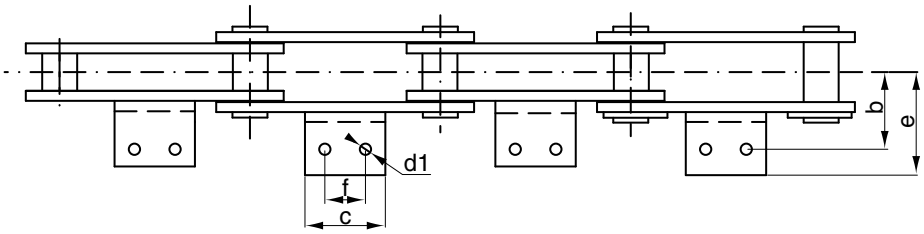

DIN号	链号	节距							焊接或整体附件	链条重量—不包含附件 kg/metre				附件重量 (A2)
		P	a	b	c	d1	e	f		A型	B型	C型	D型	kg每个
FV40	C42	50	20	25	45	6.5	64.0	*	#	2.4	2.9	4.0	5.6	0.050
“	“	63	“	“	31	“	40.5	*	#	2.0	2.4	3.3	4.5	0.036
“	“	80	“	“	45	“	“	25	# 25x3	1.9	2.2	3.0	3.9	0.050
“	“	100	“	“	50	“	“	30	# “	1.7	2.0	2.6	3.3	0.056
“	“	125	“	“	60	“	“	30	# “	1.6	1.9	2.3	3.0	0.067
FV63	C64	63	30	34	40	8.4	50.0	*	30x4	3.8	4.5	6.4	8.9	0.063
“	“	80	“	“	45	“	“	25	# “	3.2	3.8	5.3	7.2	0.095
“	“	100	“	“	50	“	“	30	“	3.0	3.5	4.7	6.2	0.110
“	“	125	“	“	60	“	“	40	“	2.7	3.0	4.0	5.3	0.140
“	“	160	“	“	70	“	“	50	“	2.4	2.7	3.5	4.4	0.170
FV90	C100	63	35	40	30	8.4	64.0	*	# 40x4	5.6	6.8	10.0	14.7	0.072
“	“	80	“	“	45	“	“	25	# “	5.1	6.0	8.6	12.3	0.110
“	“	100	“	“	50	“	“	30	# “	4.5	5.3	7.3	10.3	0.130
“	“	125	“	“	60	“	“	40	# “	4.2	4.8	6.5	8.8	0.160
“	“	160	“	“	70	“	“	50	# “	4.0	4.5	5.8	7.6	0.200
“	“	200	“	“	80	“	“	60	# “	3.5	3.8	4.8	5.8	0.240
“	“	250	“	“	85	“	“	65	# “	3.4	3.7	4.6	5.4	0.210
FV112	C120	100	40	50	50	11.0	70.0	30	40x6	6.7	7.7	11.2	18.8	0.200
“	“	125	“	“	65	“	“	40	“	6.0	6.8	9.6	15.7	0.270
“	“	160	“	“	75	“	“	50	“	5.5	6.1	8.3	13.0	0.310
“	“	200	“	“	90	“	“	65	“	5.2	5.7	7.5	11.3	0.400
“	“	250	“	“	105	“	“	80	“	4.9	5.3	6.7	9.8	0.500

*单孔附件
#整体附件

我们已采取一切努力，以确保此目录中列出的数据是正确的。对于任何数据不准或是因此造成的损害，CHALLENGE不承担任何赔偿责任。

除特别说明外，所有的尺寸单位均为毫米。

传输链附件

FV系列附件

米制传输链（DIN 8165）

FV系列附件

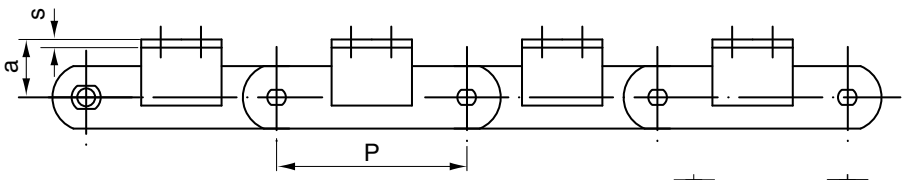

注：我们还可以提供K1、K2及K3规格（双面）1、2、3孔的附件

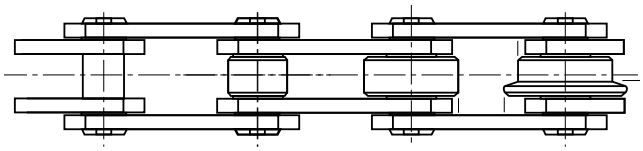

A型　B型　C型　D型

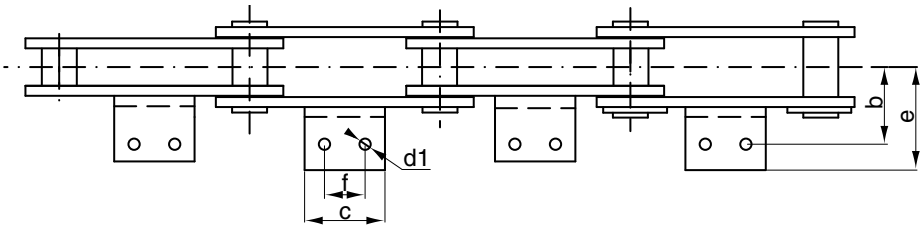

DIN号	链号	节距 P	a	b	c	d1	e	f	焊接或整体附件	链条重量—不包含附件 kg/metre A型	B型	C型	D型	附件重量 (A2) kg每个
FV140	C145	100	45	50	55	11	81	30	50x6	8.2	9.5	14.3	21.4	0.23
“	“	125	“	“	65	“	“	40	“	7.4	8.5	12.3	18.0	0.30
“	“	160	“	“	75	“	“	50	“	6.7	7.5	10.5	14.9	0.36
“	“	200	“	“	90	“	“	65	“	6.0	6.7	9.0	12.8	0.45
“	“	250	“	“	105	“	“	80	“	5.8	6.3	8.3	11.0	0.54
FV180	C190	125	45	64	63	13	91	35	50x7	10.5	12.4	18.9	31.3	0.32
“	“	160	“	“	80	“	“	50	“	10.2	11.7	16.7	26.5	0.41
“	“	200	“	“	95	“	“	65	“	9.6	10.8	14.8	25.9	0.52
“	“	250	“	“	110	“	“	80	“	8.9	9.8	13.0	19.3	0.62
“	“	315	“	“	130	“	“	100	“	8.3	9.0	11.6	16.6	0.72
FV250	C275	160	55	69	80	14	106	50	60x8	13.4	16.4	23.8	45.9	0.57
“	“	200	“	“	95	“	“	65	“	12.3	14.7	20.6	38.3	0.71
“	“	250	“	“	110	“	“	80	“	11.3	13.3	17.9	32.1	0.85
“	“	315	“	“	130	“	“	100	“	10.5	12.0	15.8	27.0	1.00
“	“	400	“	“	130	“	“	100	“	9.8	10.7	13.9	23.8	1.00
FV315	C370	160	60	85	50	14	130	*	70x10	20.4	24.9	33.3	67.8	0.52
“	“	200	“	“	95	“	“	65	“	18.5	22.1	28.9	56.4	0.98
“	“	250	“	“	110	“	“	80	“	17.0	20.0	25.3	47.3	1.13
“	“	315	“	“	130	“	“	100	“	15.9	18.2	22.4	39.9	1.34
“	“	400	“	“	130	“	“	100	“	15.0	16.8	20.2	34.0	1.34

*单孔附件

除特别说明外，所有的尺寸单位均为毫米。　我们已采取一切努力，以确保此目录中列出的数据是正确的。对于任何数据不准或是因此造成的损害，CHALLENGE不承担任何赔偿责任。

传输链

FVT/CE系列

米制传输链（DIN 8165）

FVT/CE系列高附板

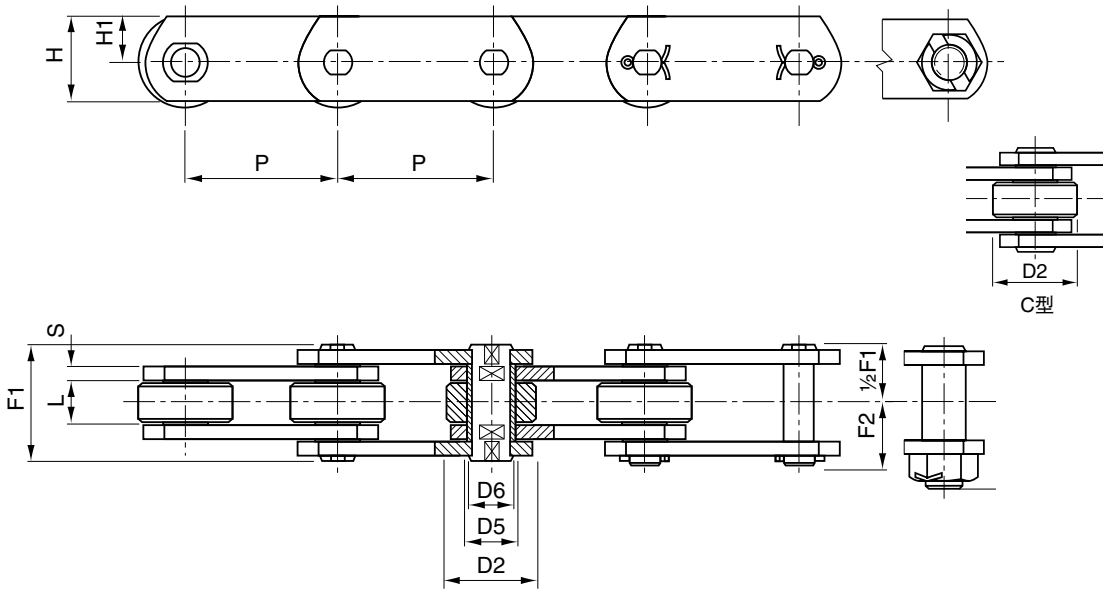

高附板

DIN号	链号	P 节距	L	H	H1	S	F1	F2	D2	D5	D6	断裂负荷 kN	重量 kg/m
FVT40	CE42	50	18	35	22.5	3	36	21	32	15	10	42	5.0
“	“	63	“	“	“	“	“	“	“	“	“	“	4.3
“	“	80	“	“	“	“	“	“	“	“	“	“	3.8
“	“	100	“	“	“	“	“	“	“	“	“	“	3.4
“	“	125	“	“	“	“	“	“	“	“	“	“	3.0
FVT63	CE64	63	22	40	25	4	45	26	40	18	12	64	7.5
“	“	80	“	“	“	“	“	“	“	“	“	“	6.5
“	“	100	“	“	“	“	“	“	“	“	“	“	5.7
“	“	125	“	“	“	“	“	“	“	“	“	“	5.1
“	“	160	“	“	“	“	“	“	“	“	“	“	4.5
FVT90	CE100	63	25	45	27.5	5	53	30	48	20	14	100	11.7
“	“	80	“	“	“	“	“	“	“	“	“	“	10.0
“	“	100	“	“	“	“	“	“	“	“	“	“	8.7
“	“	125	“	“	“	“	“	“	“	“	“	“	7.7
“	“	160	“	“	“	“	“	“	“	“	“	“	6.8
“	“	200	“	“	“	“	“	“	“	“	“	“	5.8
“	“	250	“	“	“	“	“	“	“	“	“	“	5.4
FVT112	CE120	100	30	50	30	6	62	35	55	22	16	120	12.7
“	“	125	“	“	“	“	“	“	“	“	“	“	11.7
“	“	160	“	“	“	“	“	“	“	“	“	“	9.7
“	“	200	“	“	“	“	“	“	“	“	“	“	8.7
“	“	250	“	“	“	“	“	“	“	“	“	“	8.0

我们已采取一切努力，以确保此目录中列出的数据是正确的。对于任何数据不准或是因此造成的损害，CHALLENGE不承担任何赔偿责任。

除特别说明外，所有的尺寸单位均为毫米。

传输链

FVT/CE系列

米制传输链（DIN 8165）

FVT/CE系列高附板

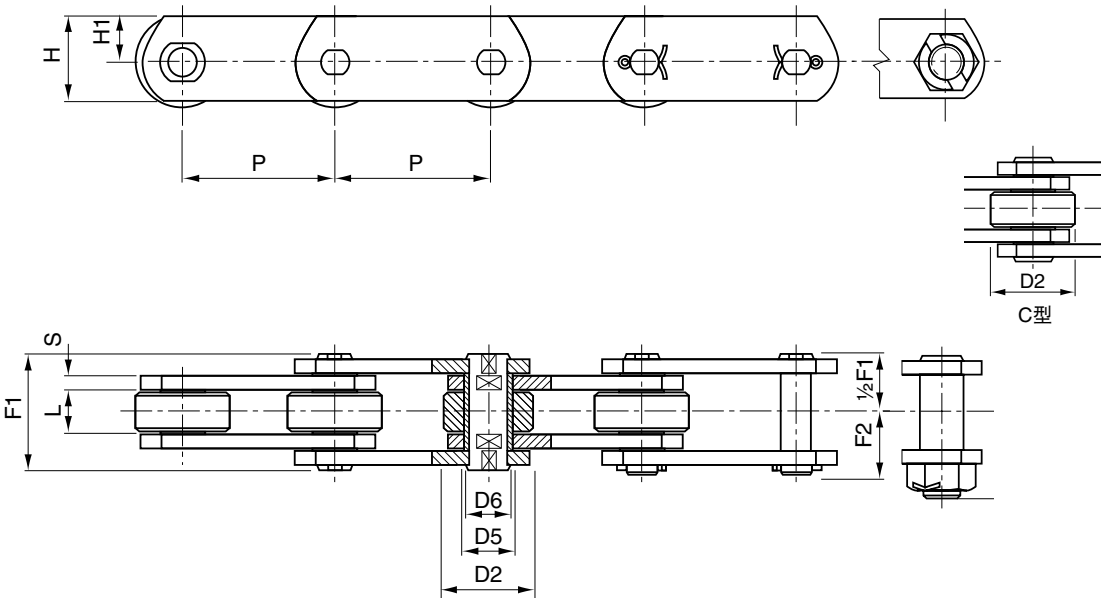

高附板

DIN号	链号	P 节距	L	H	H1	S	F1	F2	D2	D5	D6	断裂负荷 kN	重量 kg/m
FVT140	CE145	100	35	60	37.5	6	67	38	60	25	18	145	16.8
“	“	125	“	“	“	“	“	“	“	“	“	“	14.6
“	“	160	“	“	“	“	“	“	“	“	“	“	12.6
“	“	200	“	“	“	“	“	“	“	“	“	“	11.3
“	“	250	“	“	“	“	“	“	“	“	“	“	10.1
FVT180	CE190	125	45	70	45	8	86	49	70	30	20	190	24.2
“	“	160	“	“	“	“	“	“	“	“	“	“	20.8
“	“	200	“	“	“	“	“	“	“	“	“	“	18.4
“	“	250	“	“	“	“	“	“	“	“	“	“	16.5
“	“	315	“	“		“	“	“	“		“	“	14.9
FVT250	CE275	160	55	80	50	8	97	55	80	36	26	275	28.2
“	“	200	“	“	“	“	“	“	“	“	“	“	24.5
“	“	250	“	“	“	“	“	“	“	“	“	“	21.7
“	“	315	“	“	“	“	“	“	“	“	“	“	19.3
FVT315	CE295	160	65	90	55	10	26	70	90	42	30	370	39.9
“	“	200	“	“	“	“	“	“	“	“	“	“	34.8
“	“	250	“	“	“	“	“	“	“	“	“	“	30.6
“	“	315	“	“	“	“	“	“	“	“	“	“	27.3
“	“	400	“	“	“	“	“	“	“	“	“	“	24.5

除特别说明外，所有的尺寸单位均为毫米。

我们已采取一切努力，以确保此目录中列出的数据是正确的。对于任何数据不准或是因此造成的损害，CHALLENGE不承担任何赔偿责任。

传输链

FV/CR系列

米制传输链（DIN 8165）

刮板链条

注：我们提供不同长度的刮板F3长度。请您在咨询的时候提供您需要的长度。

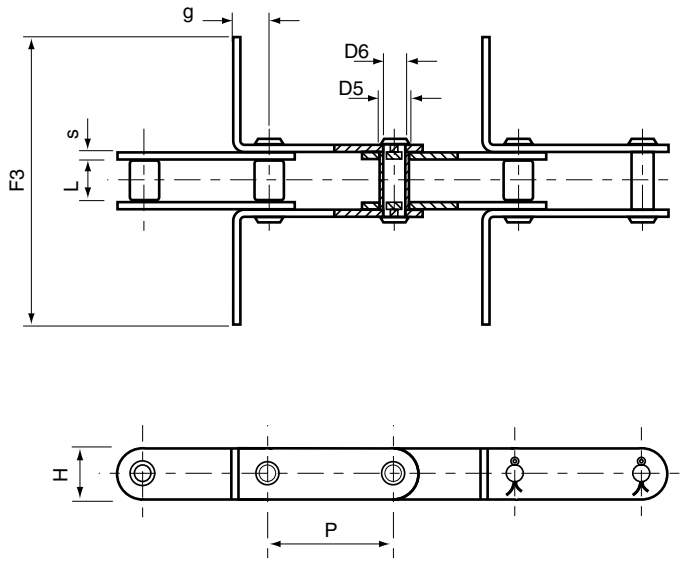

刮板链条

DIN号	链号	节距 P	L	H	S	g	F3	D5	D6	断裂负荷 kN	重量 kg/m
FV40	CR42	80	18	25	3	25	*	15	10	42	1.9
“	“	100	“	“	“	“	*	“	“	“	1.7
“	“	125	“	“	“	“	*	“	“	“	1.6
FV63	CR64	100	22	30	4	25	*	18	12	64	3.0
“	“	125	“	“	“	“	*	“	“	“	2.7
“	“	150	“	“	“	“	*	“	“	“	2.4
FV90	CR100	100	25	35	5	30	*	20	14	100	4.5
“	“	125	“	“	“	“	*	“	“	“	4.2
“	“	150	“	“	“	“	*	“	“	“	4.0
FV112	CR120	100	30	40	6	35	*	22	16	120	6.7
“	“	125	“	“	“	“	*	“	“	“	6.0
“	“	150	“	“	“	“	*	“	“	“	5.5
FV140	CR145	100	35	45	“	38	*	26	18	145	7.4
“	“	125	“	“	“	“	*	“	“	“	6.7
“	“	150	“	“	“	“	*	“	“	“	6.0
FV180	CR190	125	45	50	8	44	*	30	20	190	10.5
“	“	150	“	“	“	“	*	“	“	“	10.2
“	“	200	“	“	“	“	*	“	“	“	9.6
FV250	CR275	125	55	60	“	50	*	36	26	275	13.4
“	“	150	“	“	“	“	*	“	“	“	12.3
“	“	200	“	“	“	“	*	“	“	“	11.3

我们已采取一切努力，以确保此目录中列出的数据是正确的。对于任何数据不准或是因此造成的损害，CHALLENGE不承担任何赔偿责任。

除特别说明外，所有的尺寸单位均为毫米。

传输链附件

附件链规格

附件链规格

M1-01

附件朝向

M = 垂直单面

MK = 垂直双面

A = 水平单面

K = 水平双面

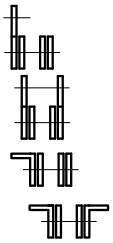

安装孔

1 = 单孔

2 = 双孔

3 = 3孔

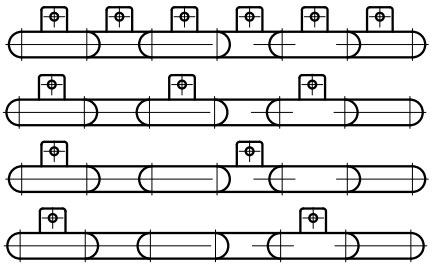

密度

01 = 每个侧链板

02 = 每两个侧链板

03 = 每三个侧链板

04 = 每四个侧链板

例

A2-02

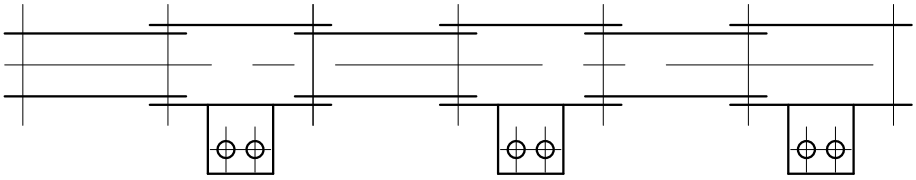

K3-01

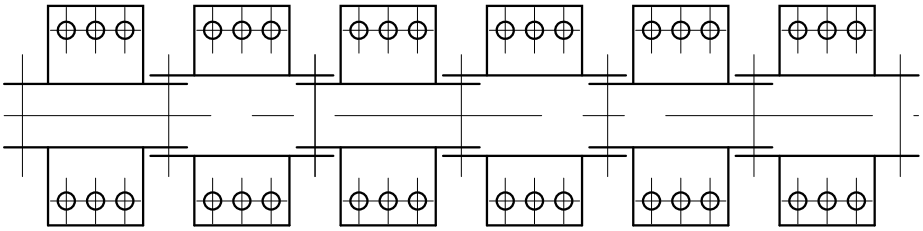

除特别说明外，所有的尺寸单位均为毫米。

我们已采取一切努力，以确保此目录中列出的数据是正确的。对于任何数据不准或是因此造成的损害，CHALLENGE不承担任何赔偿责任。

传输链

我们已采取一切努力，以确保此目录中列出的数据是正确的。对于任何数据不准或是因此造成的损害，CHALLENGE不承担任何赔偿责任。

除特别说明外，所有的尺寸单位均为毫米。

CHALLENGE®

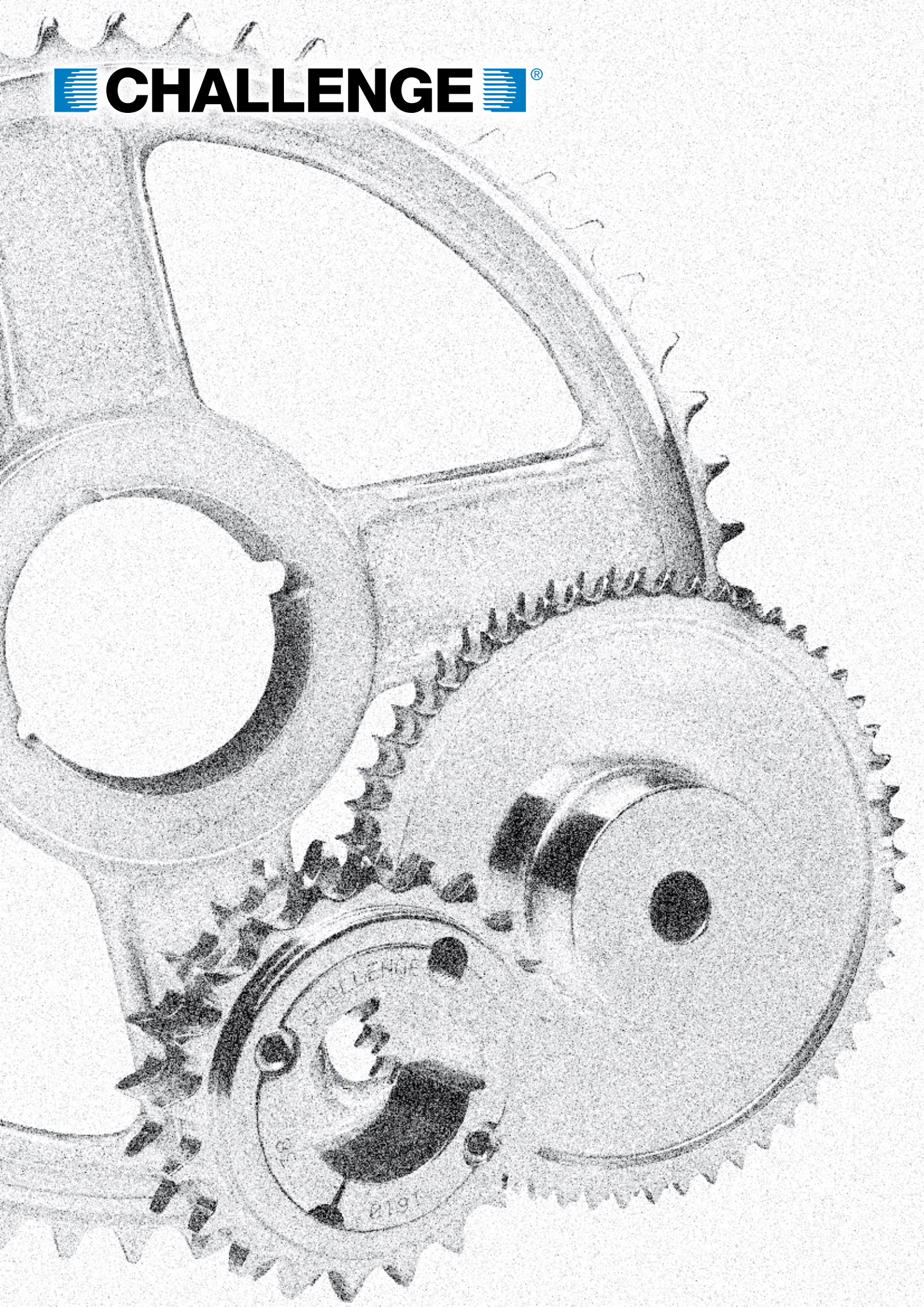

特点

综述

我们所使用的材质一种是C45钢材，可以焊接和淬火。另一种是GG22细晶粒铸铁。

所有的标准链轮都是通过锯板或锻造块生产的。

小批量的特殊链轮都是通过板材生产，然后焊接成型。

BS锥孔链轮

- 06B – 24B单排、双排、三排
- 根据链轮设计的不同，使用的材料是材质一种是C45钢材或GG22细晶粒铸铁

BS直孔链轮

- 03B – 32B单排、双排、三排，大小包括081/083/084和085
- 根据链轮设计的不同，使用的材料是材质一种是C45钢材或GG22细晶粒铸铁

ANSI (ASA)锥孔和直孔链轮

CHALLENGE无此类链轮库存但是可以根据您的订单生产。

平片链轮

- 提供03B – 32B的平片链轮，包括081/083/084和085几个尺寸
- ANSI (ASA)可以根据订单生产
- 材质是C45钢材

双单排链轮

- 锥孔和直孔都有，大小从06B到16B
- 材质是C45钢材

涨紧轮

- 内有球形轴承，尺寸有英标（BS）05B到20B
- 还可以提供同ANSI (ASA) 35 – 80链条配套的链轮
- 材质是C45钢材

CHALLENGE®

锥孔链轮

BS锥孔链轮

06B 3/8” x 7/32”

链轮	mm	链条	mm
齿半径r_3	10.0	节距	9.525
倒角c	1.0	内节内宽	5.720
齿宽b1	5.2	滚子直径	6.350
齿宽B1	5.3		
齿宽B2	15.4		
齿宽B3	25.6		

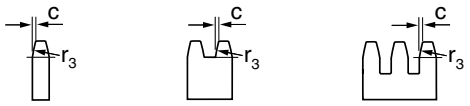

类型：1，3，5，7，9 C45钢材

类型：2，4，8，10 GG22铸铁

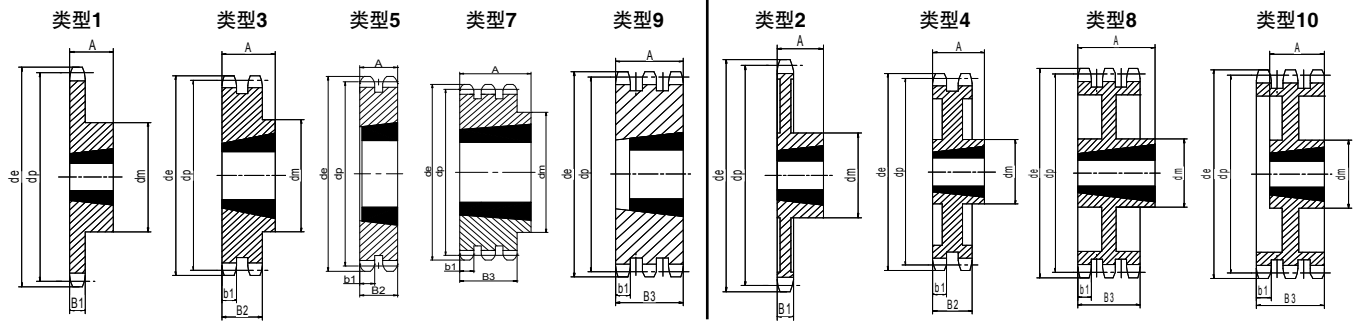

齿	外直径 de	节径 dp	单排 代码	轮毂直径 dm	孔深 A	锥套	类型	双排 代码	轮毂直径 dm	孔深 A	锥套	类型	三排 代码	轮毂直径 dm	孔深 A	锥套	类型
17	55.3	51.83	31-17	45*	22	1008	1	32-17	41*	22	1008	3	33-17	-	25.6	1008	9
18	58.3	54.85	31-18	45	22	1008	1	32-18	43	22	1008	3	-	-	-	-	-
19	61.3	57.87	31-19	45	22	1008	1	32-19	46	22	1008	3	33-19	-	25.6	1008	9
20	64.3	60.89	31-20	46	22	1008	1	32-20	48	22	1008	3	-	-	-	-	-
21	68.0	63.91	31-21	46	22	1008	1	32-21	49	22	1008	3	33-21	-	25.6	1008	9
22	71.0	66.93	31-22	50	22	1108	1	32-22	52	22	1108	3	-	-	-	-	-
23	73.5	69.95	31-23	63*	25	1210	1	32-23	59	25	1210	3	33-23	-	25.6	1210	9
24	77.0	72.97	31-24	63	25	1210	1	32-24	61	25	1210	3	-	-	-	-	-
25	80.0	76.02	31-25	63	25	1210	1	32-25	64	25	1210	3	33-25	-	25.6	1210	9
26	83.0	79.02	31-26	63	25	1210	1	32-26	65	25	1210	3	-	-	-	-	-
27	86.0	82.02	31-27	63	25	1210	1	32-27	70	25	1210	3	33-27	-	25.6	1210	9
28	89.0	85.07	31-28	63	25	1210	1	32-28	70	25	1210	3	-	-	-	-	-
30	94.7	91.12	31-30	63	25	1210	1	32-30	75	25	1210	3	33-30	79	38.0	1615	7
38	119.5	115.35	31-38	70	25	1210	1	32-38	80	25	1610	3	33-38	90	36.0	1615	7
45	140.7	136.55	31-45	70	25	1210	1	32-45	80	25	1610	3	33-45	95	32.0	2012	7
57	176.9	172.91	31-57	70	25	1210	1	32-57	80	25	1610	3	33-57	95	32.0	2012	7
76	234.9	230.49	31-76	70	25	1210	1	32-76	80	25	1610	3	33-76	95	32.0	2012	7
38	119.5	115.35	31-38	70	25	1210	2	32-38	80	25	1610	4	33-38	80	25.6	1610	10
45	140.7	136.55	31-45	70	25	1210	2	32-45	80	25	1610	4	33-45	80	25.6	1610	10
57	176.9	172.91	31-57	70	25	1210	2	32-57	80	25	1610	4	33-57	80	25.6	1610	10
76	234.9	230.49	31-76	70	25	1210	2	32-76	80	25	1610	4	33-76	80	38.0	1615	8
95	292.5	288.08	31-95	80	25	1210	2	32-95	90	25	1610	4	-	-	-	-	-
114	349.6	345.68	31-114	80	25	1610	2	32-114	95	32	2012	4	33-114	95	32.0	2012	8

*表示根切

除特别说明外，所有的尺寸单位均为毫米。

我们已采取一切努力，以确保此目录中列出的数据是正确的。对于任何数据不准或是因此造成的损害，CHALLENGE不承担任何赔偿责任。

锥孔链轮

BS锥孔链轮

08B 1/2” x 5/16”

链轮	mm	链条	mm
齿半径r_3	13.0	节距	2.700
倒角c	1.3	内节内宽	7.750
齿宽b1	7.0	滚子直径	8.510
齿宽B1	7.2		
齿宽B2	21.0		
齿宽B3	34.9		

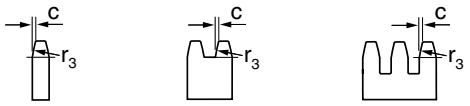

类型：1，3，5，7，9 C45钢材

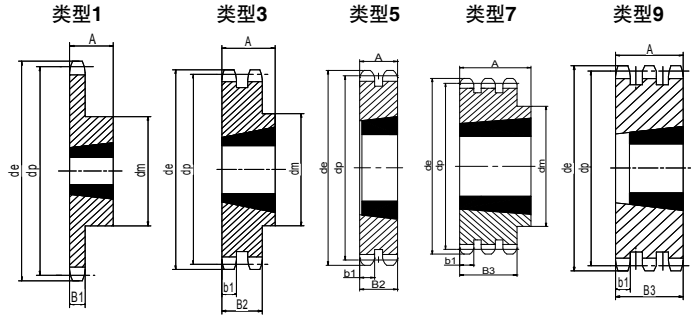

类型：2，4，8，10 GG22铸铁

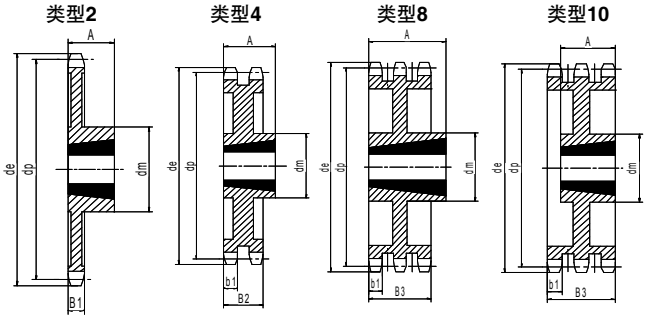

齿	外直径 de	节径 dp	单排 代码	单排 轮毂直径 dm	单排 孔深 A	单排 锥套	单排 类型	双排 代码	双排 轮毂直径 dm	双排 孔深 A	双排 锥套	双排 类型	三排 代码	三排 轮毂直径 dm	三排 孔深 A	三排 锥套	三排 类型
14	61.8	57.07	41-14	45	22	1008	1	-	-	-	-	-	-	-	-	-	-
15	65.5	61.90	41-15	45	22	1008	1	42-15	46	22	1008	3	43-15	-	34.9	1008	9
16	69.5	65.10	41-16	50	22	1108	1	42-16	50	22	1108	3	-	-	-	-	-
17	73.6	69.11	41-17	60	25	1210	1	42-17	56*	25	1210	3	43-17	-	34.9	1210	9
18	77.8	73.14	41-18	60*	25	1210	1	42-18	60*	25	1210	3	-	-	-	-	-
19	81.7	77.16	41-19	63	25	1210	1	42-19	62	25	1210	3	43-19	-	34.9	1210	9
20	85.8	81.19	41-20	71*	25	1610	1	42-20	66*	25	1610	3	-	-	-	-	-
21	89.7	85.22	41-21	71	25	1610	1	42-21	70	25	1610	3	43-21	-	34.9	1610	9
22	93.8	89.24	41-22	71	25	1610	1	42-22	76	25	1610	3	-	-	-	-	-
23	98.2	93.27	41-23	76	25	1610	1	42-23	79	25	1610	3	43-23	-	34.9	1610	9
24	101.8	97.29	41-24	76	25	1610	1	42-24	84	25	1610	3	-	-	-	-	-
25	105.8	101.33	41-25	76	25	1610	1	42-25	87	32	2012	3	43-25	-	34.9	2012	9
26	110.0	105.36	41-26	76	25	1610	1	42-26	87	32	2012	3	-	-	-	-	-
27	114.0	109.40	41-27	76	25	1610	1	42-27	87	32	2012	3	43-27	-	34.9	2012	9
28	118.0	113.42	41-28	90	32	2012	1	42-28	87	32	2012	3	-	-	-	-	-
30	126.1	121.50	41-30	90	32	2012	1	42-30	87	32	2012	3	43-30	-	34.9	2012	9
31	130.2	125.54	41-31	90	32	2012	1	42-31	87	32	2012	3	43-31	-	34.9	2012	9
38	158.6	153.80	41-38	90	32	2012	1	42-38	100	32	2012	3	43-38	-	34.9	2012	9
45	188.0	182.07	41-45	100	32	2012	1	42-45	100	32	2012	3	43-45	110	45.0	2517	7
57	236.4	230.54	41-57	100	32	2012	1	42-57	100	32	2012	3	43-57	110	45.0	2517	7
76	313.3	307.33	41.76	100	32	2012	1	42-76	100	32	2012	3	43-76	110	45.0	2517	7
38	158.6	153.80	41-38	95	32	2012	2	42-38	95	32	2012	4	43-38	-	34.9	2012	10
45	188.0	182.07	41-45	95	32	2012	2	42-45	100	32	2012	4	43-45	110	45.0	2517	8
57	236.4	230.54	41-57	100	32	2012	2	42-57	100	32	2012	4	43-57	110	45.0	2517	8
76	313.3	307.33	41-76	100	32	2012	2	42-76	100	32	2012	4	43-76	110	45.0	2517	8
95	390.1	384.11	41-95	100	32	2012	2	42-95	100	32	2012	4	43-95	95	34.9	2012	8
114	400.9	460.90	41-114	110	45	2517	2	42-114	110	45	2517	4	-	-	-	-	-

*表示根切

我们已采取一切努力，以确保此目录中列出的数据是正确的。对于任何数据不准或是因此造成的损害，CHALLENGE不承担任何赔偿责任。

除特别说明外，所有的尺寸单位均为毫米。

CHALLENGE®

锥孔链轮

BS锥孔链轮

10B 5/8” x 3/8”

链轮	mm	链条	mm
齿半径r_3	16.0	节距	15.875
倒角c	1.6	内节内宽	9.650
齿宽b1	9.0	滚子直径	10.160
齿宽B1	9.1		
齿宽B2	25.5		
齿宽B3	42.1		

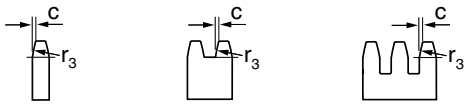

类型：1，3，5，7，9 C45钢材

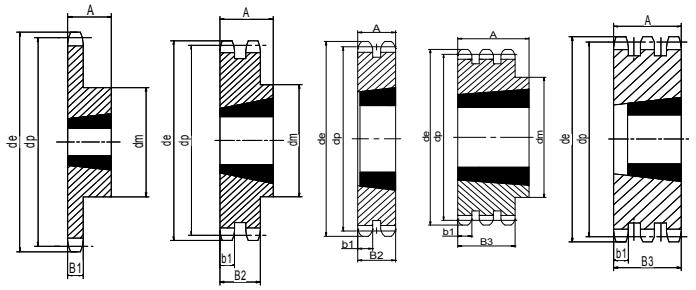

类型：2，4，8，10 GG22铸铁

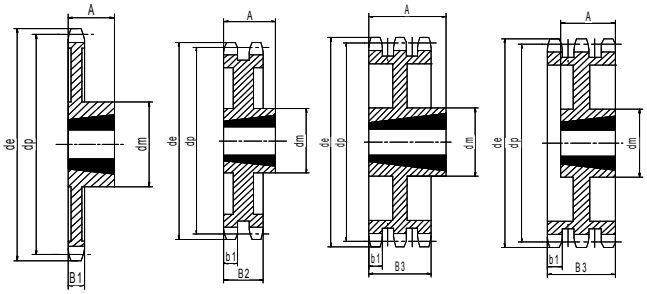

齿	外直径 de	节径 dp	单排 代码	单排 轮毂直径 dm	单排 孔深 A	单排 锥套	单排 类型	双排 代码	双排 轮毂直径 dm	双排 孔深 A	双排 锥套	双排 类型	三排 代码	三排 轮毂直径 dm	三排 孔深 A	三排 锥套	三排 类型
13	73.0	66.32	51-13	47	22	1008	1	-	-	-	-	-	-	-	-	-	-
14	78.0	71.34	51-14	52	22	1108	1	-	-	-	-	-	-	-	-	-	-
15	83.0	76.36	51-15	60*	25	1210	1	52-15	-	25.5	1210	5	53-15	-	42.1	1210	9
16	88.0	81.37	51-16	70*	25	1610	1	52-16	-	25.5	1610	5	-	-	-	-	-
17	93.0	86.36	51-17	71*	25	1610	1	52-17	-	25.5	1610	5	53-17	-	42.1	1210	9
18	98.3	91.42	51-18	75*	25	1610	1	52-18	-	25.5	1610	5	-	-	-	-	-
19	103.3	96.45	51-19	75	25	1610	1	52-19	-	25.5	1610	5	53-19	-	42.1	1615	9
20	108.4	101.49	51-20	75	25	1610	1	52-20	-	25.5	1610	5	-	-	-	-	-
21	113.4	106.52	51-21	76	25	1610	1	52-21	-	25.5	1610	5	53-21	-	42.1	1615	9
22	118.0	111.55	51-22	76	25	1610	1	52-22	-	25.5	1610	5	-	-	-	-	-
23	123.4	116.58	51-23	76	25	1610	1	52-23	-	25.5	1610	5	53-23	-	42.1	2012	9
24	128.3	121.62	51-24	90	25	1610	1	52-24	90	32	2012	3	-	-	-	-	-
25	134.0	126.66	51-25	90	32	2012	1	52-25	90	32	2012	3	53-25	105	45	2517	7
26	139.0	131.70	51-26	90	32	2012	1	52-26	90	32	2012	3	-	-	-	-	-
27	144.0	136.75	51-27	90	32	2012	1	52-27	90	32	2012	3	53-27	110	45	2517	7
28	148.7	141.78	51-28	90	32	2012	1	52-28	90	32	2012	3	-	-	-	-	-
29	153.8	146.83	51-29	90	32	2012	1	52-29	90	32	2012	3	53-29	120	45	2517	7
30	158.8	151.87	51-30	90	32	2012	1	52-30	90	32	2012	3	53-30	120	45	2517	7
38	199.2	192.24	51-38	100	32	2012	1	52-38	110	45	2517	3	53-38	110	45	2517	7
45	235.0	227.58	51-45	100	32	2012	1	52-45	110	45	2517	3	53-45	110	45	2517	7
57	296.0	288.18	51-57	100	32	2012	1	52-57	110	45	2517	3	53-57	110	45	2517	7
76	392.1	384.16	51-76	100	32	2012	1	52-76	110	45	2517	3	53-76	110	45	2517	7
38	199.2	192.24	51-38	100	32	2012	2	52-38	110	45	2517	4	53-38	110	45	2517	8
45	235.0	227.58	51-45	100	32	2012	2	52-45	110	45	2517	4	53-45	110	45	2517	8
57	296.0	288.18	51-57	100	32	2012	2	52-57	110	45	2517	4	53-57	110	45	2517	8
76	392.1	384.16	51-76	100	32	2012	2	52-76	110	45	2517	4	53-76	110	45	2517	8
95	488.5	480.14	51-95	110	45	2517	2	52-95	110	45	2517	4	-	-	-	-	-
114	584.1	576.13	51-114	110	45	2517	2	52-114	110	45	2517	4	-	-	-	-	-

*表示根切

除特别说明外，所有的尺寸单位均为毫米。

我们已采取一切努力，以确保此目录中列出的数据是正确的。对于任何数据不准或是因此造成的损害，CHALLENGE不承担任何赔偿责任。

锥孔链轮

BS锥孔链轮

12B 3/4” x 7/16”

链轮	mm	链条	mm
齿半径r_3	19.0	节距	19.050
倒角c	2.0	内节内宽	11.680
齿宽b1	10.8	滚子直径	12.070
齿宽B1	11.1		
齿宽B2	30.3		
齿宽B3	49.8		

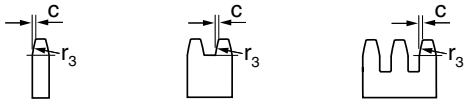

类型：1，3，5，7，9 C45钢材

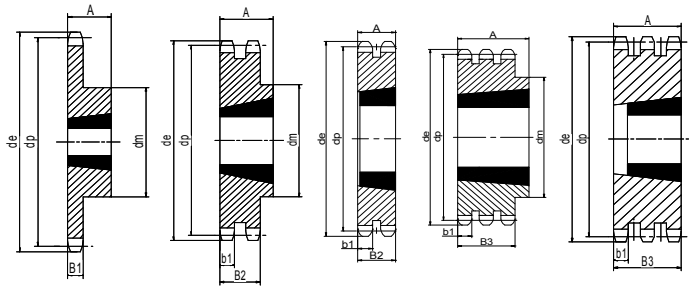

类型：2，4，8，10 GG22铸铁

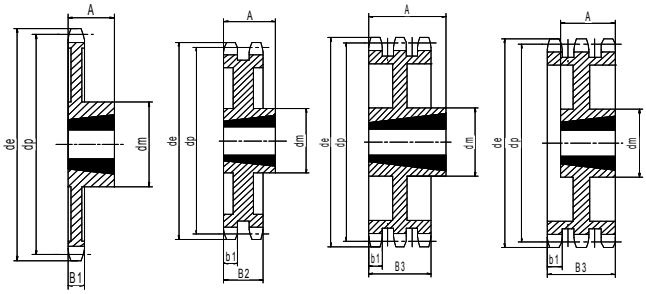

齿	外直径 de	节径 dp	单排 代码	单排 轮毂直径 dm	单排 孔深 A	单排 锥套	单排 类型	双排 代码	双排 轮毂直径 dm	双排 孔深 A	双排 锥套	双排 类型	三排 代码	三排 轮毂直径 dm	三排 孔深 A	三排 锥套	三排 类型
13	87.5	79.59	61-13	60	25	1210	1	-	-	-	-	-	-	-	-	-	-
14	93.6	85.61	61-14	70*	25	1610	1	-	-	-	-	-	-	-	-	-	-
15	99.8	91.63	61-15	70	25	1610	1	62-15	-	30.3	1610	5	63-15	-	49.8	1615	9
16	105.5	97.65	61-16	75	25	1610	1	62-16	-	30.3	1610	5	-	-	-	-	-
17	111.5	103.67	61-17	76	25	1610	1	62-17	-	30.3	1610	5	63-17	-	49.8	1615	9
18	118.0	109.71	61-18	90	32	2012	1	62-18	90	32	2012	3	-	-	-	-	-
19	124.2	115.75	61-19	90	32	2012	1	62-19	90	32	2012	3	63-19	-	49.8	2012	9
20	129.7	121.78	61-20	90	32	2012	1	62-20	108	45	2517	3	-	-	-	-	-
21	136.0	127.82	61-21	102	45	2517	1	62-21	108	45	2517	3	63-21	-	49.8	2517	9
22	141.8	133.86	61-22	102	45	2517	1	62-22	108	45	2517	3	-	-	-	-	-
23	149.0	139.90	61-23	108	45	2517	1	62-23	108	45	2517	3	63-23	-	49.8	2517	9
24	153.9	145.94	61-24	108	45	2517	1	62-24	108	45	2517	3	-	-	-	-	-
25	160.0	152.00	61-25	108	45	2517	1	62-25	108	45	2517	3	63-25	-	49.8	2517	9
26	165.9	158.04	61-26	108	45	2517	1	62-26	108	45	2517	3	-	-	-	-	-
27	172.3	164.00	61-27	108	45	2517	1	62-27	108	45	2517	3	63-27	140	51	3020	7
28	178.0	170.13	61-28	108	45	2517	1	62-28	108	45	2517	3	-	-	-	-	-
29	184.1	176.19	61-29	108	45	2517	1	62-29	108	45	2517	3	63-29	140	51	3020	7
30	190.5	182.25	61-30	108	45	2517	1	62-30	108	45	2517	3	63-30	140	51	3020	7
38	239.0	230.69	61-38	108	45	2517	1	62-38	140	51	3020	3	63-38	140	51	3020	7
45	282.5	273.10	61-45	108	45	2517	1	62-45	140	51	3020	3	63-45	140	51	3020	7
57	355.4	345.81	61-57	108	45	2517	1	62-57	140	51	3020	3	63-57	140	51	3020	7
76	469.9	460.99	61-76	108	45	2517	1	62-76	140	51	3020	3	63-76	140	51	3020	7
30	190.5	182.25	61-30	108	45	2517	2	-	-	-	-	-	-	-	-	-	-
38	239.0	230.69	61-38	110	45	2517	2	62-38	140	51	3020	4	63-38	140	51	3020	8
45	282.5	273.10	61-45	108	45	2517	2	62-45	140	51	3020	4	63-45	140	51	3020	8
57	355.4	345.81	61-57	108	45	2517	2	62-57	140	51	3020	4	63-57	140	51	3020	8
76	469.9	460.99	61-76	108	45	2517	2	62-76	140	51	3020	4	63-76	140	51	3020	8
95	585.1	576.17	61-95	108	45	2517	2	62-95	140	51	3020	4	63-95	140	76	3030	8
114	700.6	691.36	61-114	140	51	3020	2	62-114	140	76	3030	4	63-114	165	89	3535	8

*表示根切

我们已采取一切努力，以确保此目录中列出的数据是正确的。对于任何数据不准或是因此造成的损害，CHALLENGE不承担任何赔偿责任。

除特别说明外，所有的尺寸单位均为毫米。

CHALLENGE®

锥孔链轮

BS锥孔链轮

16B 1” x 17.02 mm

链轮	mm	链条	mm
齿半径r_3	26.0	节距	25.400
倒角c	2.5	内节内宽	17.020
齿宽b1	15.8	滚子直径	15.880
齿宽B1	16.2		
齿宽B2	47.7		
齿宽B3	79.6		

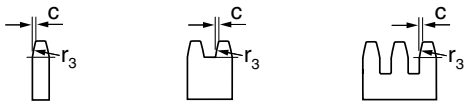

类型：1，3，5，7，9 C45钢材

类型：2，4，8，10 GG22铸铁

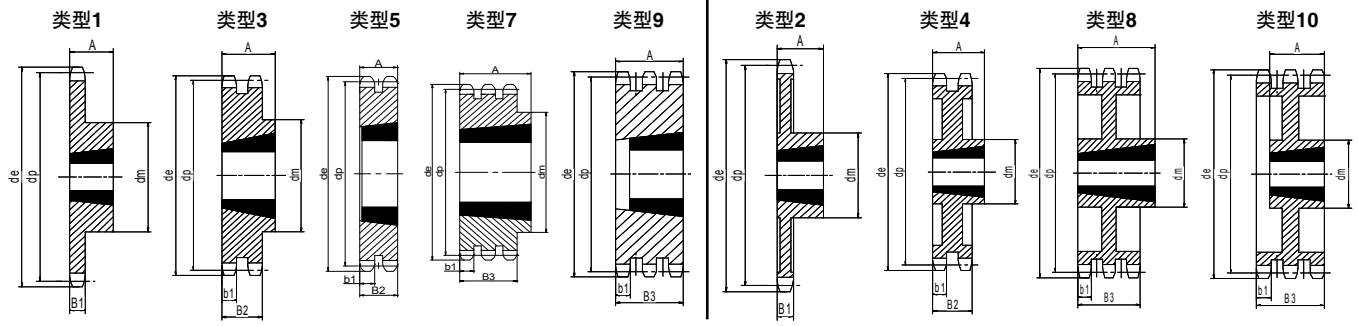

齿	外直径 de	节径 dp	单排 代码	单排 轮毂直径 dm	单排 孔深 A	单排 锥套	单排 类型	双排 代码	双排 轮毂直径 dm	双排 孔深 A	双排 锥套	双排 类型	三排 代码	三排 轮毂直径 dm	三排 孔深 A	三排 锥套	三排 类型
13	117.0	106.12	81-13	73	38	1615	1	-	-	-	-	-	-	-	-	-	-
14	125.0	114.15	81-14	76	38	1615	1	-	-	-	-	-	-	-	-	-	-
15	133.0	122.17	81-15	76	38	1615	1	82-15	-	47.7	2012	5	83-15	-	79.6	2012	9
16	141.0	130.20	81-16	90	32	2012	1	82-16	-	47.7	2517	5	-	-	-	-	-
17	149.0	138.22	81-17	90	32	2012	1	82-17	-	47.7	2517	5	83-17	-	79.6	2517	9
18	157.0	146.28	81-18	108	45	2517	1	82-18	-	47.7	2517	5	-	-	-	-	-
19	165.2	154.33	81-19	108	45	2517	1	82-19	-	47.7	2517	5	83-19	-	79.6	3030	9
20	173.2	162.38	81-20	108	45	2517	1	82-20	-	47.7	2517	5	-	-	-	-	-
21	181.2	170.43	81-21	110	45	2517	1	82-21	140	51	3020	3	83-21	-	79.6	3030	9
22	189.3	178.48	81-22	110	45	2517	1	82-22	140	51	3020	3	-	-	-	-	-
23	197.5	186.53	81-23	110	45	2517	1	82-23	140	51	3020	3	83-23	159	89	3535	7
24	205.5	194.59	81-24	110	45	2517	1	82-24	140	51	3020	3	-	-	-	-	-
25	213.5	202.66	81-25	110	45	2517	1	82-25	140	51	3020	3	83-25	175	89	3535	7
26	221.6	210.72	81-26	110	45	2517	1	82-26	140	51	3020	3	-	-	-	-	-
27	229.6	218.79	81-27	110	45	2517	1	82-27	140	51	3020	3	83-27	175	89	3535	7
28	237.7	226.85	81-28	110	45	2517	1	82-28	140	51	3020	3	-	-	-	-	-
30	254.0	243.00	81-30	140	51	3020	1	82-30	140	76	3030	3	83-30	175	89	3535	7
38	320.7	307.59	81-38	140	51	3020	1	82-38	140	76	3030	3	83-38	175	89	3535	7
45	377.1	360.13	81-45	140	51	3020	1	82-45	140	76	3030	3	83-45	215	102	4040	7
57	474.0	461.07	81-57	140	51	3020	1	82-57	175	89	3535	3	83-57	215	102	4040	7
76	627.0	614.65	81-76	140	51	3020	1	82-76	175	89	3535	3	83-76	215	102	4040	7
95	781.1	768.20	-	-	-	-	-	-	-	-	-	-	83-95	215	102	4040	7
30	254.0	243.00	-	-	-	-	-	-	-	-	-	-	83-30	175	89	3535	8
38	320.7	307.59	81-38	140	51	3020	2	82-38	140	76	3030	4	83-38	175	89	3535	8
45	377.1	364.13	81-45	140	51	3020	2	82-45	140	76	3030	4	83-45	215	102	4040	8
57	474.0	461.07	81-57	140	51	3020	2	82-57	175	89	3535	4	83-57	215	102	4040	8
76	627.0	614.65	81-76	140	51	3020	2	82-76	175	89	3535	4	83-76	215	102	4040	8
95	781.1	768.22	81-95	140	51	3020	2	82-95	215	102	4040	4	83-95	215	102	4040	8

除特别说明外，所有的尺寸单位均为毫米。

我们已采取一切努力，以确保此目录中列出的数据是正确的。对于任何数据不准或是因此造成的损害，CHALLENGE不承担任何赔偿责任。

锥孔链轮

BS锥孔链轮

20B 1.1/4” x 3/4”

链轮	mm	链条	mm
齿半径r_3	32.0	节距	31.750
倒角c	3.5	内节内宽	19.560
齿宽b1	18.2	滚子直径	19.050
齿宽B1	18.5		
齿宽B2	54.6		
齿宽B3	91.0		

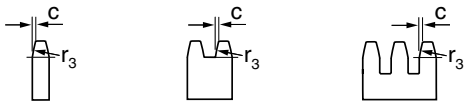

类型：1，3，5，7，9 C45钢材

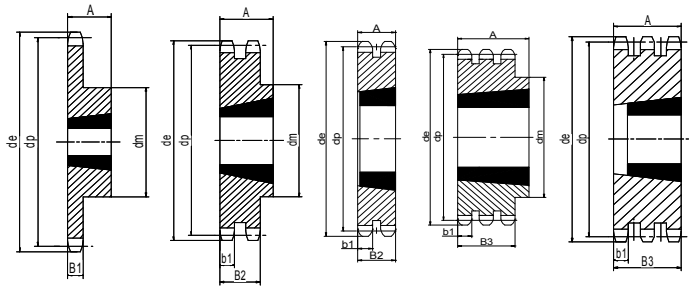

类型：2，4，8，10 GG22铸铁

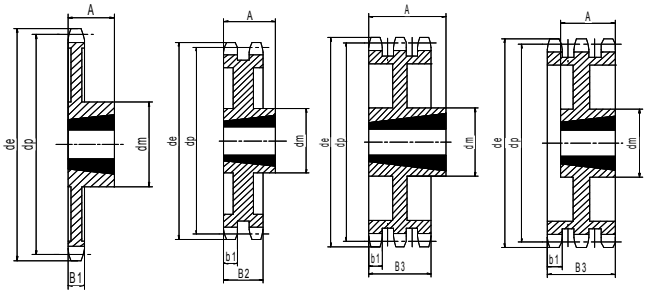

齿	外直径 de	节径 dp	单排 代码	轮毂直径 dm	孔深 A	锥套	类型	双排 代码	轮毂直径 dm	孔深 A	锥套	类型	三排 代码	轮毂直径 dm	孔深 A	锥套	类型
13	147.8	132.65	101-13	90	32	2012	1	-	-	-	-	-	-	-	-	-	-
14	157.8	142.68	101-14	108	44	2517	1	-	-	-	-	-	-	-	-	-	-
15	167.9	152.72	101-15	108	44	2517	1	-	-	-	-	-	-	-	-	-	-
16	177.9	162.75	101-16	108	44	2517	1	-	-	-	-	-	-	-	-	-	-
17	187.9	172.78	101-17	108	44	2517	1	-	-	-	-	-	-	-	-	-	-
18	198.0	182.85	101-18	108	44	2517	1	-	-	-	-	-	-	-	-	-	-
19	208.1	192.91	101-19	110	44	2517	1	-	-	-	-	-	-	-	-	-	-
20	218.1	202.98	101-20	110	44	2517	1	-	-	-	-	-	-	-	-	-	-
21	228.2	213.04	101-21	110	44	2517	1	-	-	-	-	-	-	-	-	-	-
22	238.3	223.11	101-22	110	44	2517	1	-	-	-	-	-	-	-	-	-	-
23	248.3	233.17	101-23	110	44	2517	1	-	-	-	-	-	-	-	-	-	-
24	258.4	243.23	101-24	110	44	2517	1	-	-	-	-	-	-	-	-	-	-
25	268.5	253.33	101-25	110	44	2517	1	-	-	-	-	-	-	-	-	-	-
26	278.6	263.40	101-26	150	51	3020	1	-	-	-	-	-	-	-	-	-	-
27	288.6	273.80	101-27	150	51	3020	1	-	-	-	-	-	-	-	-	-	-
28	298.7	283.56	101-28	150	51	3020	1	-	-	-	-	-	-	-	-	-	-
29	308.8	293.65	101-29	150	51	3020	1	-	-	-	-	-	-	-	-	-	-
30	318.9	303.75	101-30	150	51	3020	1	-	-	-	-	-	-	-	-	-	-
35	369.4	354.20	101-35	150	51	3020	1	-	-	-	-	-	-	-	-	-	-
38	399.6	384.49	101-38	150	51	3020	1	-	-	-	-	-	-	-	-	-	-
45	470.3	455.17	101-45	150	51	3020	1	102-45	215	102	4040	3	-	-	-	-	-
57	591.5	576.36	101-57	150	51	3020	1	102-57	215	102	4040	3	-	-	-	-	-
76	783.5	768.32	101-76	150	51	3020	1	102-76	215	102	4040	3	-	-	-	-	-
38	399.6	384.49	101-38	160	51	3020	2	102-38	140	51	3020	6	103-38	140	91	3030	8
45	470.3	455.17	101-45	160	51	3020	2	102-45	140	51	3020	6	103-45	165	91	3535	8
57	591.5	576.36	101-57	160	51	3020	2	102-57	165	89	3535	4	103-57	165	91	3535	8
76	783.5	768.32	101-76	165	89	3535	2	-	-	-	-	-	103-76	165	91	3535	8

我们已采取一切努力，以确保此目录中列出的数据是正确的。对于任何数据不准或是因此造成的损害，CHALLENGE不承担任何赔偿责任。

除特别说明外，所有的尺寸单位均为毫米。

CHALLENGE®

锥孔链轮

BS锥孔链轮

24B 1.1/2” x 1”

链轮	mm	链条	mm
齿半径r_3	38.0	节距	38.1
倒角c	4.0	内节内宽	25.4
齿宽b1	23.6	滚子直径	25.4
齿宽B1	24.1		
齿宽B2	72.0		
齿宽B3	120.3		

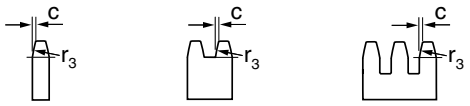

类型：1，3，5，7，9 C45钢材

类型：2，4，8，10 GG22铸铁

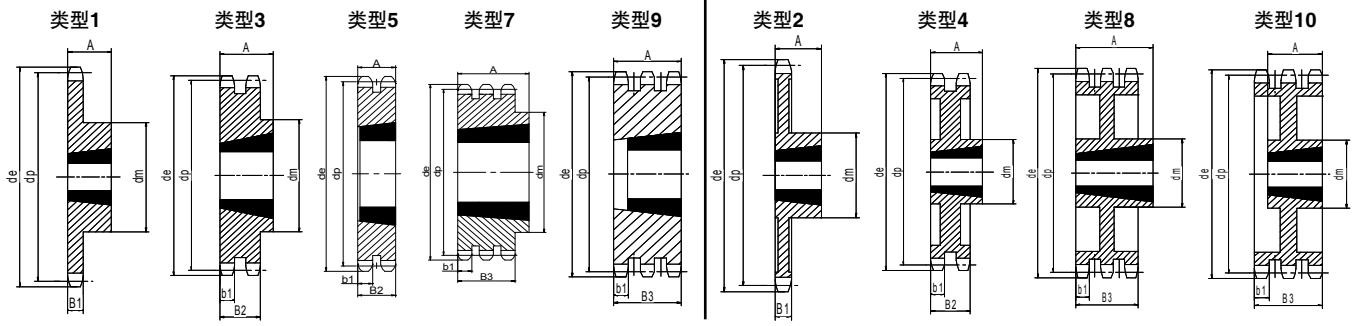

齿	外直径 de	节径 dp	单排 代码	轮毂直径 dm	孔深 A	锥套	类型	双排 代码	轮毂直径 dm	孔深 A	锥套	类型	三排 代码	轮毂直径 dm	孔深 A	锥套	类型
13	174.2	159.18	121-13	110	44	2517	1	-	-	-	-	-	-	-	-	-	-
15	198.2	183.26	121-15	150	51	3020	1	-	-	-	-	-	-	-	-	-	-
17	222.3	207.34	121-17	165	89	3535	1	-	-	-	-	-	-	-	-	-	-
19	246.5	231.49	121-19	165	89	3535	1	-	-	-	-	-	-	-	-	-	-
21	270.6	255.65	121-21	165	89	3535	1	-	-	-	-	-	-	-	-	-	-
23	294.8	279.80	121-23	165	89	3535	1	-	-	-	-	-	-	-	-	-	-
25	319.0	304.00	121-25	165	89	3535	1	-	-	-	-	-	-	-	-	-	-
30	379.5	364.50	121-30	165	89	3535	1	-	-	-	-	-	-	-	-	-	-
45	561.3	546.20	121-45	215	102	4040	1	122-45	235	114	4545	3	-	-	-	-	-
57	706.5	691.63	121-57	235	114	4545	1	122-57	235	114	4545	3	-	-	-	-	-
76	936.9	921.98	121-76	235	114	4545	1	122-76	235	114	4545	3	-	-	-	-	-
38	476.2	461.39	121-38	215	102	4040	2	122-38	215	102	4040	4	123-38	215	102	4040	10
45	561.3	546.20	121-45	215	102	4040	2	122-45	215	102	4040	4	123-45	215	120.3	4040	8
57	706.5	691.63	121-57	215	102	4040	2	122-57	215	102	4040	4	123-57	215	120.3	4040	8
76	936.9	921.98	121-76	215	102	4040	2	122-76	215	102	4040	4	123-76	215	120.3	4040	8

除特别说明外，所有的尺寸单位均为毫米。

我们已采取一切努力，以确保此目录中列出的数据是正确的。对于任何数据不准或是因此造成的损害，CHALLENGE不承担任何赔偿责任。

直孔链轮

BS直孔链轮

03B 5 x 2.5 mm

链轮	mm	链条	mm
齿半径r_3	5.0	节距	5.000
倒角c	0.6	内节内宽	2.500
齿宽B1	2.3	滚子直径	3.200

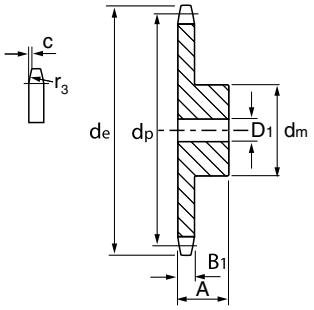

类型1（C45）

齿	外直径 de	节径 dp	单排 轮毂直径 dm	单排 孔深 A	单排 轴孔 D1	类型
8	15.2	13.06	7	10	4	1
9	16.8	14.62	8	10	5	1
10	18.3	16.18	9	10	5	1
11	19.9	17.75	11	10	6	1
12	21.5	19.32	12	10	6	1
13	23.0	20.89	14	10	6	1
14	24.6	22.47	15	10	6	1
15	26.2	24.04	16	10	6	1
16	27.8	25.63	18	13	8	1
17	29.4	27.20	18	13	8	1
18	30.9	28.79	18	13	8	1
19	32.5	30.38	18	13	8	1
20	34.1	31.96	18	13	8	1
21	35.7	33.54	20	13	8	1
22	37.3	35.13	20	13	8	1
23	38.9	36.72	20	13	8	1
24	40.5	38.30	20	13	8	1
25	42.0	39.89	20	13	8	1
26	43.6	41.48	25	15	8	1
27	45.2	43.07	25	15	8	1
28	46.8	44.65	25	15	8	1
29	48.4	46.25	25	15	8	1
30	50.0	47.83	25	15	8	1
31	51.6	49.42	30	15	8	1
32	53.2	51.01	30	15	8	1
33	54.8	52.60	30	15	8	1
34	56.3	54.19	30	15	8	1
35	57.9	55.78	30	15	8	1
36	59.5	57.37	30	15	8	1
37	61.1	58.96	30	15	8	1
38	62.7	60.54	30	15	8	1
39	64.3	62.13	30	15	8	1
40	65.9	63.73	30	15	8	1

我们已采取一切努力，以确保此目录中列出的数据是正确的。对于任何数据不准或是因此造成的损害，CHALLENGE不承担任何赔偿责任。

除特别说明外，所有的尺寸单位均为毫米。

CHALLENGE®

直孔链轮

BS直孔链轮

04B　6 x 2.8 mm

链轮	mm	链条	mm
齿半径r_3	6.0	节距	6.000
倒角c	0.7	内节内宽	2.800
齿宽B1	2.6	滚子直径	4.000

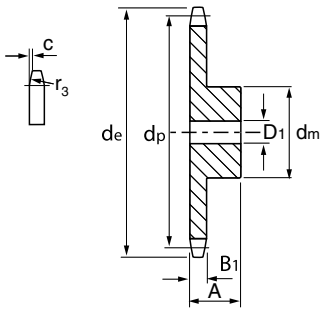

类型1（C45）

齿	外直径 de	节径 dp	单排 轮毂直径 dm	单排 孔深 A	单排 轴孔 D1	类型
8	18.0	15.67	9.8	10	5	1
9	19.9	17.54	11.5	10	5	1
10	21.7	19.42	13.0	10	6	1
11	23.6	21.30	14.0	10	6	1
12	25.4	23.18	16.0	10	6	1
13	27.3	25.05	18.0	10	6	1
14	29.2	26.96	20.0	10	6	1
15	31.1	28.86	20.0	10	6	1
16	33.0	30.76	20.0	13	8	1
17	35.0	32.65	20.0	13	8	1
18	36.9	34.55	20.0	13	8	1
19	38.8	36.44	20.0	13	8	1
20	40.7	38.34	20.0	13	8	1
21	42.6	40.25	25.0	13	8	1
22	44.5	42.16	25.0	13	8	1
23	46.4	44.06	25.0	13	8	1
24	48.3	45.96	25.0	13	8	1
25	50.2	47.87	25.0	13	8	1
26	52.1	49.77	30.0	15	8	1
27	54.0	51.67	30.0	15	8	1
28	55.9	53.58	30.0	15	8	1
29	57.8	55.50	30.0	15	8	1
30	59.8	57.42	30.0	15	8	1
31	61.7	59.31	30.0	15	10	1
32	63.6	61.21	30.0	15	10	1
33	65.5	63.11	30.0	15	10	1
34	67.4	65.02	30.0	15	10	1
35	69.3	66.93	30.0	15	10	1
36	71.2	68.84	30.0	15	10	1
37	73.1	70.75	30.0	15	10	1
38	75.0	72.66	30.0	15	10	1
39	76.9	74.56	30.0	15	10	1
40	78.9	76.47	30.0	15	10	1
45	88.5	86.01	40.0	18	12	1
50	98.0	95.55	50.0	20	12	1
57	111.4	108.93	50.0	20	12	1

除特别说明外，所有的尺寸单位均为毫米。

我们已采取一切努力，以确保此目录中列出的数据是正确的。对于任何数据不准或是因此造成的损害，CHALLENGE不承担任何赔偿责任。

直孔链轮

BS直孔链轮

05B 8 x 3 mm

链轮	mm	链条	mm
齿半径r_3	8.0	节距	8.000
倒角c	1.0	内节内宽	3.000
齿宽b1	2.7	滚子直径	5.000
齿宽B1	2.8		
齿宽B2	8.3		

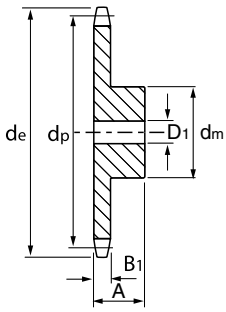

类型1（C45）

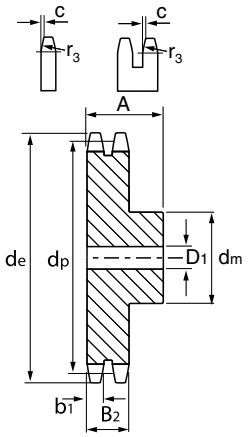

类型1（C45）

齿	外直径 de	节径 dp	单排 轮毂直径 dm	单排 孔深 A	单排 轴孔 D1	双排 轮毂直径 dm	双排 孔深 A	双排 轴孔 D1	类型
8	24.0	20.90	13	12	6	12	18	6	1
9	26.6	23.39	15	12	6	15	18	6	1
10	29.2	25.89	17	12	6	17	18	8	1
11	31.7	28.39	18	13	7	19	18	8	1
12	34.2	30.91	20	13	7	21	18	8	1
13	36.7	33.42	23	13	7	24	18	8	1
14	39.2	35.95	25	13	7	26	18	8	1
15	41.7	38.48	28	13	7	29	18	8	1
16	44.3	41.01	30	14	8	32	20	10	1
17	46.8	43.53	30	14	8	34	20	10	1
18	49.3	46.07	30	14	8	37	20	10	1
19	51.9	48.61	30	14	8	39	20	10	1
20	54.4	51.14	30	14	8	40	20	10	1
21	57.0	53.67	35	14	8	40	20	10	1
22	59.5	56.21	35	14	8	40	20	10	1
23	62.0	58.75	35	14	8	40	20	10	1
24	64.6	61.29	35	14	8	40	20	10	1
25	67.5	63.83	35	14	8	40	20	10	1
26	69.5	66.37	40	16	10	50	22	12	1
27	72.2	68.91	40	16	10	50	22	12	1
28	74.8	71.45	40	16	10	50	22	12	1
29	77.3	73.99	40	16	10	50	22	12	1
30	79.8	76.53	40	16	10	50	22	12	1
31	82.4	79.08	40	16	12	60	22	12	1
32	84.9	81.61	40	16	12	60	22	12	1
33	87.5	84.16	40	16	12	60	22	12	1
34	90.0	86.70	40	16	12	60	22	12	1
35	92.5	89.24	40	16	12	60	22	12	1
36	95.0	91.79	40	16	12	60	22	12	1
37	97.6	94.33	40	16	12	60	22	12	1
38	100.2	96.88	40	16	12	60	22	12	1
39	102.7	99.42	40	16	12	60	22	12	1
40	105.2	101.97	40	16	12	60	22	12	1
45	118.0	114.69	60	20	12	-	-	-	1
50	130.7	127.41	60	20	12	-	-	-	1
57	148.6	145.22	80	20	14	-	-	-	1
76	197.9	193.59	78	34.4	-	-	-	-	1

我们已采取一切努力，以确保此目录中列出的数据是正确的。对于任何数据不准或是因此造成的损害，CHALLENGE不承担任何赔偿责任。

除特别说明外，所有的尺寸单位均为毫米。

直孔链轮

BS直孔链轮

06B 3/8” x 7/32”

链轮	mm	链条	mm
齿半径r_3	10.0	节距	9.525
倒角c	1.0	内节内宽	5.720
齿宽b1	5.2	滚子直径	6.350
齿宽B1	5.3		
齿宽B2	15.4		
齿宽B3	25.6		

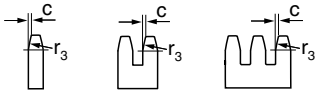

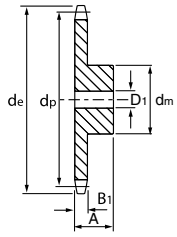

类型1（C45）

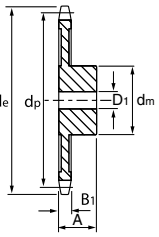

类型2（GG22）

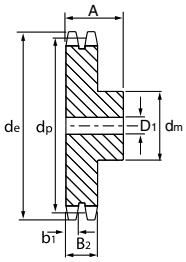

类型1（C45）

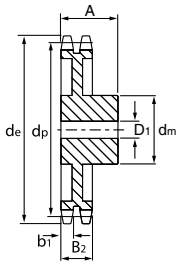

类型2（GG22）

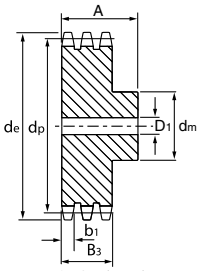

类型1（C45）

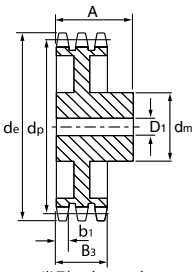

类型2（GG22）

齿	外直径 de	节径 dp	单排 轮毂直径 dm	单排 孔深 A	单排 轴孔 D1	双排 轮毂直径 dm	双排 孔深 A	双排 轴孔 D1	三排 轮毂直径 dm	三排 孔深 A	三排 轴孔 D1	类型
8	28.0	24.89	15	22	8	15	22	8	15	32	8	1
9	31.0	27.85	18	22	8	18	22	8	18	32	8	1
10	34.0	30.82	20	22	8	20	22	8	20	32	10	1
11	37.0	33.80	22	25	8	22	25	10	22	35	12	1
12	40.0	36.80	25	25	8	25	25	10	25	35	12	1
13	43.0	39.80	28	25	10	28	25	10	28	35	12	1
14	46.3	42.80	31	25	10	31	25	10	31	35	12	1
15	49.3	45.81	34	25	10	34	25	10	34	35	12	1
16	52.3	48.82	37	28	10	37	30	12	37	35	12	1
17	55.3	51.83	40	28	10	40	30	12	40	35	12	1
18	58.3	54.85	43	28	10	43	30	12	43	35	12	1
19	61.3	57.87	45	28	10	46	30	12	46	35	12	1
20	64.3	60.89	46	28	10	49	30	12	49	35	12	1
21	68.0	63.91	48	28	12	52	30	16	52	40	16	1
22	71.0	66.93	50	28	12	55	30	16	55	40	16	1
23	73.5	69.95	52	28	12	58	30	16	58	40	16	1
24	77.0	72.97	54	28	12	61	30	16	61	40	16	1
25	80.0	76.00	57	28	12	64	30	16	64	40	16	1
26	83.0	79.02	60	28	12	67	30	16	67	40	16	1
27	86.0	82.04	60	28	12	70	30	16	70	40	16	1
28	89.0	85.07	60	28	12	73	30	16	73	40	16	1
29	92.0	88.09	60	28	12	76	30	16	76	40	16	1
30	94.7	91.12	60	28	12	79	30	16	79	40	16	1
31	98.3	94.15	65	30	14	80	30	16	80	40	16	1
32	101.3	97.17	65	30	14	80	30	16	80	40	16	1
33	104.3	100.20	65	30	14	80	30	16	80	40	16	1
34	107.3	103.23	65	30	14	80	30	16	85	40	16	1
35	110.4	106.26	65	30	14	80	30	16	85	40	16	1
36	113.4	109.29	70	30	14	90	30	16	90	40	16	1
37	116.4	112.32	70	30	14	90	30	16	90	40	16	1
38	119.5	115.34	70	30	14	90	30	16	90	40	16	1
39	122.5	118.37	70	30	14	90	30	16	90	40	16	1
40	125.5	121.40	70	30	14	90	30	16	90	40	16	1
38	119.5	115.34	70	32	20	80	40	20	90	56	24	2
45	140.7	136.54	70	32	20	80	40	20	90	56	24	2
57	176.9	172.91	70	32	20	80	40	20	90	56	24	2
76	234.9	230.49	70	32	20	80	40	20	100	56	24	2
95	292.5	288.08	80	40	20	90	45	20	100	56	24	2
114	349.6	345.68	80	40	20	95	45	20	100	56	24	2

除特别说明外，所有的尺寸单位均为毫米。

我们已采取一切努力，以确保此目录中列出的数据是正确的。对于任何数据不准或是因此造成的损害，CHALLENGE不承担任何赔偿责任。

直孔链轮

BS直孔链轮

081 1/2” x 1/8”

链轮	mm	链条	mm
齿半径r_3	13.0	节距	12.700
倒角c	1.0	内节内宽	3.300
齿宽B1	3.0	滚子直径	7.750

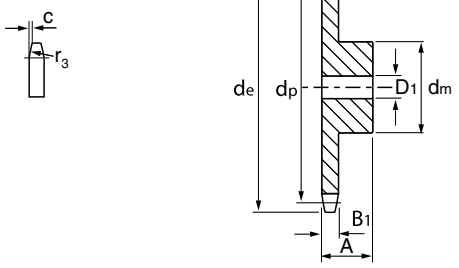

类型1（C45）

齿	外直径 de	节径 dp	单排 轮毂直径 dm	单排 孔深 A	单排 轴孔 D1	类型
8	37.2	33.18	21	14	8	1
9	41.5	37.13	25	14	8	1
10	46.2	41.10	28	14	8	1
11	49.6	45.07	31	16	8	1
12	53.9	49.07	35	16	8	1
13	58.4	53.06	39	16	8	1
14	62.8	57.07	43	16	8	1
15	66.8	61.09	47	16	8	1
16	70.9	65.10	50	18	10	1
17	74.9	69.11	50	18	10	1
18	78.9	73.14	50	18	10	1
19	82.9	77.16	50	18	10	1
20	86.9	81.19	50	18	10	1
21	91.0	85.22	60	20	12	1
22	95.0	89.24	60	20	12	1
23	99.0	93.27	60	20	12	1
24	103.0	97.29	60	20	12	1
25	107.1	101.33	60	20	12	1
26	111.2	105.36	70	20	16	1
27	115.4	109.40	70	20	16	1
28	119.4	113.42	70	20	16	1
29	123.4	117.46	70	20	16	1
30	127.5	121.50	70	20	16	1
31	131.5	125.54	70	20	16	1
32	135.5	129.56	70	20	16	1
33	139.6	133.60	70	20	16	1
34	143.6	137.64	70	20	16	1
35	147.6	141.68	70	20	16	1
36	151.7	145.72	70	25	16	1
37	155.7	149.76	70	25	16	1
38	159.8	153.80	70	25	16	1
39	163.8	157.83	70	25	16	1
40	167.8	161.87	70	25	16	1

我们已采取一切努力，以确保此目录中列出的数据是正确的。对于任何数据不准或是因此造成的损害，CHALLENGE不承担任何赔偿责任。

除特别说明外，所有的尺寸单位均为毫米。

直孔链轮

BS直孔链轮

083 / 084 1/2” x 3/16”

链轮	mm	链条	mm
齿半径r_3	13.0	节距	12.700
倒角c	1.3	内节内宽	4.880
齿宽B1	4.5	滚子直径	7.750

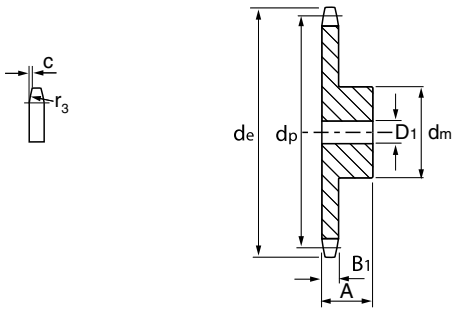

类型1（C45）

齿	外直径 de	节径 dp	单排 轮毂直径 dm	单排 孔深 A	单排 轴孔 D1	类型
8	38.5	33.18	21	14	8	1
9	41.5	37.13	25	14	8	1
10	46.2	41.10	28	14	8	1
11	49.6	45.07	31	16	8	1
12	53.9	49.07	35	16	8	1
13	58.4	53.06	39	16	8	1
14	62.8	57.07	43	16	8	1
15	66.8	61.09	47	16	8	1
16	70.9	65.10	50	18	10	1
17	74.9	69.10	50	18	10	1
18	78.9	73.14	50	18	10	1
19	82.9	77.16	50	18	10	1
20	86.9	81.19	50	18	10	1
21	91.0	85.22	60	20	12	1
22	95.0	89.24	60	20	12	1
23	99.0	93.27	60	20	12	1
24	103.0	97.29	60	20	12	1
25	107.1	101.33	60	20	12	1
26	111.2	105.36	70	20	16	1
27	115.4	109.40	70	20	16	1
28	119.4	113.42	70	20	16	1
29	123.4	117.46	70	20	16	1
30	127.5	121.50	70	20	16	1
31	131.5	125.54	70	20	16	1
32	135.5	129.56	70	20	16	1
33	139.6	133.60	70	20	16	1
34	143.6	137.64	70	20	16	1
35	147.6	141.68	70	20	16	1
36	151.7	145.72	70	25	16	1
37	155.7	149.76	70	25	16	1
38	159.8	153.80	70	25	16	1
39	163.8	157.83	70	25	16	1
40	167.8	161.87	70	25	16	1

除特别说明外，所有的尺寸单位均为毫米。

我们已采取一切努力，以确保此目录中列出的数据是正确的。对于任何数据不准或是因此造成的损害，CHALLENGE不承担任何赔偿责任。

直孔链轮

BS直孔链轮

085 1/2” x 1/4”

链轮	mm	链条	mm
齿半径r_3	13.0	节距	12.700
倒角c	1.3	内节内宽	6.400
齿宽B1	5.9	滚子直径	7.750

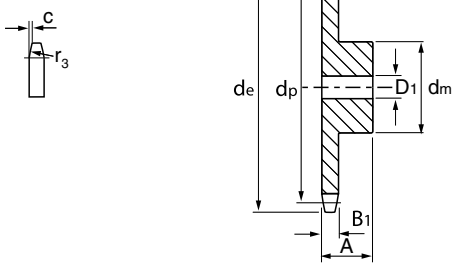

类型1（C45）

齿	外直径 de	节径 dp	单排 轮毂直径 dm	单排 孔深 A	单排 轴孔 D1	类型
8	38.5	33.18	20	25	10	1
9	41.5	37.13	24	25	10	1
10	46.2	41.10	26	25	10	1
11	49.6	45.07	29	25	10	1
12	53.9	49.07	33	28	10	1
13	58.4	53.06	37	28	10	1
14	62.8	57.07	41	28	10	1
15	66.8	61.09	45	28	10	1
16	70.9	65.10	50	28	12	1
17	74.9	69.11	52	28	12	1
18	78.9	73.14	56	28	12	1
19	82.9	77.16	60	28	12	1
20	86.9	81.19	64	28	12	1
21	91.0	85.22	68	28	14	1
22	95.0	89.24	70	28	14	1
23	99.0	93.27	70	28	14	1
24	103.0	97.29	70	28	14	1
25	107.1	101.33	70	28	14	1
26	111.2	105.36	70	30	16	1
27	115.4	109.40	70	30	16	1
28	119.4	113.42	70	30	16	1
29	123.4	117.46	80	30	16	1
30	127.5	121.50	80	30	16	1
31	131.5	125.54	90	30	16	1
32	135.5	129.56	90	30	16	1
33	139.6	133.60	90	30	16	1
34	143.6	137.64	90	30	16	1
35	147.6	141.68	90	30	16	1
36	151.7	145.72	90	35	16	1
37	155.7	149.76	90	35	16	1
38	159.8	153.80	90	35	16	1
39	163.8	157.83	90	35	16	1
40	167.8	161.87	90	35	16	1

我们已采取一切努力，以确保此目录中列出的数据是正确的。对于任何数据不准或是因此造成的损害，CHALLENGE不承担任何赔偿责任。

除特别说明外，所有的尺寸单位均为毫米。

CHALLENGE®

直孔链轮

BS直孔链轮

08B 1/2” x 5/16”

链轮	mm	链条	mm
齿半径r_3	13.0	节距	12.700
倒角c	1.3	内节内宽	7.750
齿宽b1	7.0	滚子直径	8.510
齿宽B1	7.2		
齿宽B2	21.0		
齿宽B3	34.9		

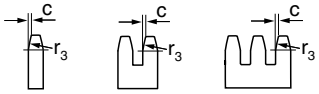

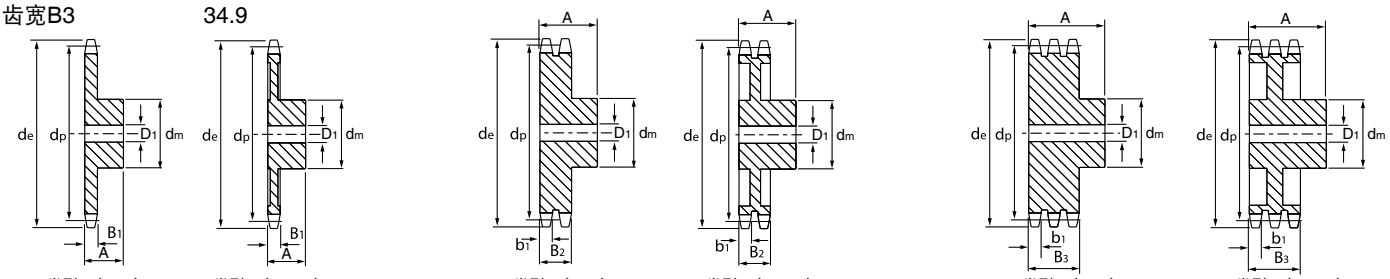

类型1（C45） 类型2（GG22） 类型1（C45） 类型2（GG22） 类型1（C45） 类型2（GG22）

齿	外直径 de	节径 dp	单排 轮毂直径 dm	单排 孔深 A	单排 轴孔 D1	双排 轮毂直径 dm	双排 孔深 A	双排 轴孔 D1	三排 轮毂直径 dm	三排 孔深 A	三排 轴孔 D1	类型
8	37.2	33.18	20	25	10	20	32	10	20	46	10	1
9	41.0	37.13	24	25	10	24	32	10	24	46	12	1
10	45.2	41.10	26	25	10	28	32	10	28	46	12	1
11	48.7	45.07	29	25	10	32	35	12	32	50	16	1
12	53.0	49.07	33	28	10	35	35	12	35	50	16	1
13	57.4	53.06	37	28	10	38	35	12	38	50	16	1
14	61.8	57.07	41	28	10	42	35	12	42	50	16	1
15	65.5	61.09	45	28	10	46	35	12	46	50	16	1
16	69.5	65.10	50	28	12	50	38	14	50	50	16	1
17	73.6	69.11	52	28	12	54	38	14	54	50	16	1
18	77.8	73.14	56	28	12	58	38	14	58	50	16	1
19	81.7	77.16	60	28	12	62	38	14	62	50	16	1
20	85.8	81.19	64	28	12	66	38	14	66	50	16	1
21	89.7	85.22	68	28	14	70	40	16	70	55	20	1
22	93.8	89.24	70	28	14	70	40	16	70	55	20	1
23	98.2	93.27	70	28	14	70	40	16	70	55	20	1
24	101.8	97.29	70	28	14	75	40	16	75	55	20	1
25	105.8	101.33	70	28	14	80	40	16	80	55	20	1
26	110.0	105.36	70	30	16	85	40	20	85	55	20	1
27	114.0	109.40	70	30	16	85	40	20	85	55	20	1
28	118.0	113.42	70	30	16	90	40	20	90	55	20	1
29	122.0	117.46	80	30	16	95	40	20	95	55	20	1
30	126.1	121.50	80	30	16	100	40	20	100	55	20	1
31	130.2	125.54	90	30	16	100	40	20	110	55	20	1
32	134.3	129.56	90	30	16	100	40	20	110	55	20	1
33	138.4	133.60	90	30	16	100	40	20	110	55	20	1
34	142.6	137.64	90	30	16	100	40	20	110	55	20	1
35	146.7	141.68	90	30	16	100	40	20	110	55	20	1
36	151.0	145.72	90	35	20	100	40	20	120	55	25	1
37	154.6	149.76	90	35	20	100	40	20	120	55	25	1
38	158.6	153.80	90	35	20	100	40	20	120	55	25	1
39	162.7	157.83	90	35	20	100	40	20	120	55	25	1
40	166.8	161.87	90	35	20	100	40	20	120	55	25	1
38	158.6	153.80	70	40	24	90	50	24	100	60	24	2
45	188.0	182.07	70	40	24	90	50	24	100	60	24	2
57	236.4	230.54	70	40	24	90	50	24	100	60	24	2
76	313.3	307.33	80	40	24	100	56	24	100	60	24	2
95	390.1	384.11	80	45	24	100	56	24	120	67	24	2
114	466.9	460.90	80	45	25	100	63	25	120	67	25	2

除特别说明外，所有的尺寸单位均为毫米。

我们已采取一切努力，以确保此目录中列出的数据是正确的。对于任何数据不准或是因此造成的损害，CHALLENGE不承担任何赔偿责任。

直孔链轮

BS直孔链轮

10B 5/8” x 3/8”

链轮	mm	链条	mm
齿半径r_3	16.0	节距	15.875
倒角c	1.6	内节内宽	9.650
齿宽b1	9.0	滚子直径	10.160
齿宽B1	9.1		
齿宽B2	25.5		
齿宽B3	42.1		

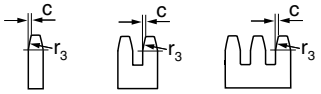

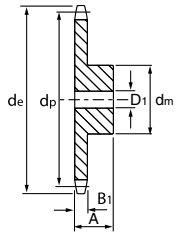

类型1（C45）

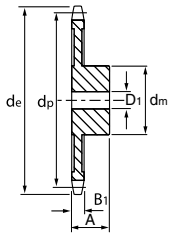

类型2（GG22）

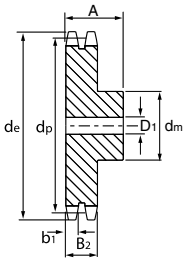

类型1（C45）

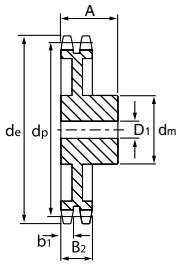

类型2（GG22）

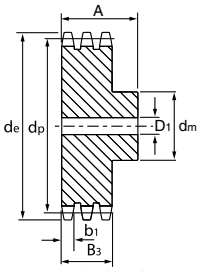

类型1（C45）

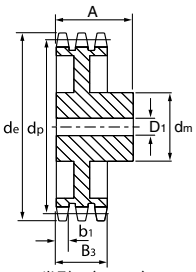

类型2（GG22）

齿	外直径 de	节径 dp	单排 轮毂直径 dm	单排 孔深 A	单排 轴孔 D1	双排 轮毂直径 dm	双排 孔深 A	双排 轴孔 D1	三排 轮毂直径 dm	三排 孔深 A	三排 轴孔 D1	类型
8	47.0	41.48	25	25	10	25	40	12	25	55	12	1
9	52.6	46.42	30	25	10	30	40	12	30	55	12	1
10	57.5	51.37	35	25	10	35	40	12	35	55	16	1
11	63.0	56.34	37	30	12	39	40	14	39	55	16	1
12	68.0	61.34	42	30	12	44	40	14	44	55	16	1
13	73.0	66.32	47	30	12	49	40	14	49	55	16	1
14	78.0	71.34	52	30	12	54	40	14	54	55	16	1
15	83.0	76.36	57	30	12	59	40	14	59	55	16	1
16	88.0	81.37	60	30	14	64	45	16	64	60	16	1
17	93.0	86.39	60	30	14	69	45	16	69	60	16	1
18	98.3	91.42	70	30	14	74	45	16	74	60	16	1
19	103.3	96.45	70	30	14	79	45	16	79	60	16	1
20	108.4	101.49	75	30	14	84	45	16	84	60	16	1
21	113.4	106.52	75	30	16	85	45	16	85	60	20	1
22	118.0	111.55	80	30	16	90	45	16	90	60	20	1
23	123.4	116.58	80	30	16	95	45	16	95	60	20	1
24	128.3	121.62	80	30	16	100	45	16	100	60	20	1
25	134.0	126.66	80	30	16	105	45	16	105	60	20	1
26	139.0	131.70	85	35	20	110	45	20	110	60	20	1
27	144.0	136.75	85	35	20	110	45	20	110	60	20	1
28	148.7	141.78	90	35	20	115	45	20	115	60	20	1
29	153.8	146.83	90	35	20	115	45	20	115	60	20	1
30	158.8	151.87	90	35	20	120	45	20	120	60	20	1
31	163.9	156.92	95	35	20	120	45	20	120	60	20	1
32	168.9	161.95	95	35	20	120	45	20	120	60	20	1
33	174.5	167.00	95	35	20	120	45	20	120	60	20	1
34	179.0	172.05	95	35	20	120	45	20	120	60	20	1
35	184.1	177.10	95	35	20	120	45	20	120	60	20	1
36	189.1	182.15	100	35	20	120	45	20	120	60	25	1
37	194.2	187.20	100	35	20	120	45	20	120	60	25	1
38	199.2	192.24	100	35	20	120	45	20	120	60	25	1
39	204.2	197.29	100	35	20	120	45	20	120	60	25	1
40	209.3	202.34	100	35	20	120	45	20	120	60	25	1
38	199.2	192.24	80	40	24	100	50	30	100	60	32	2
45	235.0	227.58	80	40	24	100	50	30	100	60	32	2
57	296.0	288.18	90	45	24	100	56	30	100	63	32	2
76	392.1	384.16	90	50	24	100	63	30	110	67	35	2
95	488.5	480.14	100	56	24	110	63	30	125	70	35	2
114	584.1	576.13	100	56	25	125	70	30	125	80	35	2

我们已采取一切努力，以确保此目录中列出的数据是正确的。对于任何数据不准或是因此造成的损害，CHALLENGE不承担任何赔偿责任。

除特别说明外，所有的尺寸单位均为毫米。

CHALLENGE®

直孔链轮

BS直孔链轮

12B 3/4” x 7/16”

链轮	mm	链条	mm
齿半径r_3	19.0	节距	19.050
倒角c	2.0	内节内宽	11.680
齿宽b1	10.8	滚子直径	12.070
齿宽B1	11.1		
齿宽B2	30.3		
齿宽B3	49.8		

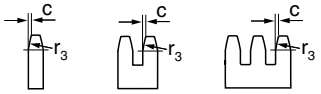

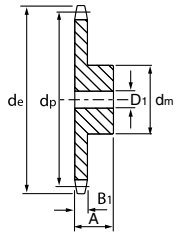

类型1（C45）

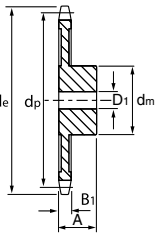

类型2（GG22）

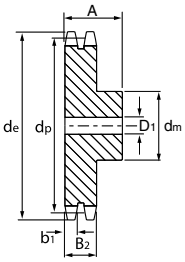

类型1（C45）

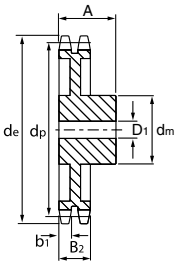

类型2（GG22）

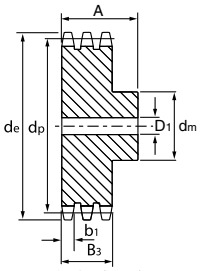

类型1（C45）

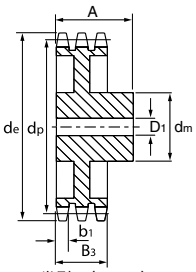

类型2（GG22）

齿	外直径 de	节径 dp	单排 轮毂直径 dm	单排 孔深 A	单排 轴孔 D1	双排 轮毂直径 dm	双排 孔深 A	双排 轴孔 D1	三排 轮毂直径 dm	三排 孔深 A	三排 轴孔 D1	类型
8	57.6	49.78	31	30	12	31	45	12	31	65	16	1
9	62.0	55.70	37	30	12	37	45	12	37	65	16	1
10	69.0	61.64	42	30	12	42	45	12	42	65	16	1
11	75.0	67.61	46	35	14	47	50	16	47	70	20	1
12	81.5	73.60	52	35	14	53	50	16	53	70	20	1
13	87.5	79.59	58	35	14	59	50	16	59	70	20	1
14	93.6	85.61	64	35	14	65	50	16	65	70	20	1
15	99.8	91.63	70	35	14	71	50	16	71	70	20	1
16	105.5	97.65	75	35	16	77	50	20	77	70	20	1
17	111.5	103.67	80	35	16	83	50	20	83	70	20	1
18	118.0	109.71	80	35	16	89	50	20	89	70	20	1
19	124.2	115.75	80	35	16	95	50	20	95	70	20	1
20	129.7	121.78	80	35	16	100	50	20	100	70	20	1
21	136.0	127.82	90	40	20	100	50	20	100	70	20	1
22	141.8	133.86	90	40	20	100	50	20	100	70	20	1
23	149.0	139.90	90	40	20	110	50	20	110	70	20	1
24	153.9	145.94	90	40	20	110	50	20	110	70	20	1
25	160.0	152.00	90	40	20	120	50	20	120	70	20	1
26	165.9	158.04	95	40	20	120	50	20	120	70	20	1
27	172.3	164.09	95	40	20	120	50	20	120	70	20	1
28	178.0	170.13	95	40	20	120	50	20	120	70	20	1
29	184.1	176.19	95	40	20	120	50	20	120	70	20	1
30	190.5	182.25	95	40	20	120	50	20	120	70	20	1
31	196.3	188.31	100	40	20	120	50	20	130	70	25	1
32	203.3	194.35	100	40	20	120	50	20	130	70	25	1
33	209.3	200.40	100	40	20	120	50	20	130	70	25	1
34	214.6	206.46	100	40	20	120	50	20	130	70	25	1
35	221.0	212.52	100	40	20	120	50	20	130	70	25	1
36	226.8	218.58	100	40	25	120	50	25	130	70	25	1
37	232.9	224.64	100	40	25	120	50	25	130	70	25	1
38	239.0	230.69	100	40	25	120	50	25	130	70	25	1
39	245.1	236.75	100	40	25	120	50	25	130	70	25	1
40	251.3	242.81	100	40	25	120	50	25	130	70	25	1
38	239.0	230.69	100	56	24	110	63	30	140	70	30	2
45	282.5	273.10	100	56	24	110	63	30	140	70	30	2
57	355.4	345.81	100	56	30	120	63	30	140	70	40	2
76	469.9	460.99	100	56	30	135	63	30	160	75	40	2
95	585.1	576.17	100	65	30	135	70	30	170	82	40	2
114	700.6	691.36	100	65	30	135	70	30	170	82	40	2

除特别说明外，所有的尺寸单位均为毫米。

我们已采取一切努力，以确保此目录中列出的数据是正确的。对于任何数据不准或是因此造成的损害，CHALLENGE不承担任何赔偿责任。

直孔链轮

BS直孔链轮

16B 1” x 17.02 mm

链轮	mm	链条	mm
齿半径r_3	26.0	节距	25.400
倒角c	2.5	内节内宽	17.020
齿宽b1	15.8	滚子直径	15.880
齿宽B1	16.2		
齿宽B2	47.7		
齿宽B3	79.6		

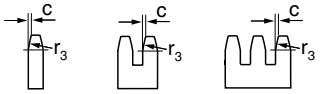

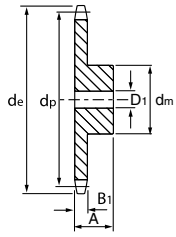

类型1（C45）

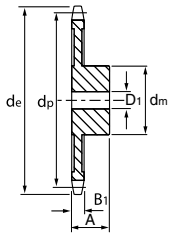

类型2（GG22）

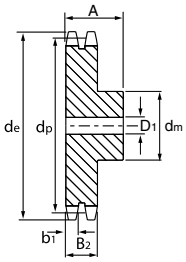

类型1（C45）

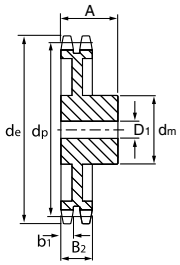

类型2（GG22）

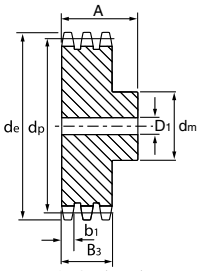

类型1（C45）

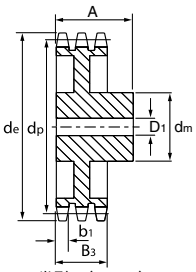

类型2（GG22）

齿	外直径 de	节径 dp	单排 轮毂直径 dm	单排 孔深 A	单排 轴孔 D1	双排 轮毂直径 dm	双排 孔深 A	双排 轴孔 D1	三排 轮毂直径 dm	三排 孔深 A	三排 轴孔 D1	类型
8	77.0	66.37	42	35	16	42	65	16	42	95	20	1
9	85.0	74.27	50	35	16	50	65	16	50	95	20	1
10	93.0	82.19	55	35	16	56	65	16	56	95	20	1
11	99.5	90.14	61	40	16	64	70	20	64	100	25	1
12	109.0	98.14	69	40	16	72	70	20	72	100	25	1
13	117.0	106.12	78	40	16	80	70	20	80	100	25	1
14	125.0	114.15	84	40	16	88	70	20	88	100	25	1
15	133.0	122.17	92	40	16	96	70	20	96	100	25	1
16	141.0	130.20	100	45	20	104	70	25	104	100	30	1
17	149.0	138.22	100	45	20	112	70	25	112	100	30	1
18	157.0	146.28	100	45	20	120	70	25	120	100	30	1
19	165.2	154.33	100	45	20	128	70	25	128	100	30	1
20	173.2	162.38	100	45	20	130	70	25	130	100	30	1
21	181.2	170.43	110	50	20	130	70	25	130	100	30	1
22	189.3	178.48	110	50	20	130	70	25	130	100	30	1
23	197.5	186.53	110	50	20	130	70	25	130	100	30	1
24	205.5	194.59	110	50	20	130	70	25	130	100	30	1
25	213.5	202.66	110	50	20	130	70	25	130	100	30	1
26	221.6	210.72	120	50	20	130	70	25	130	100	30	1
27	229.6	218.79	120	50	20	130	70	25	130	100	30	1
28	237.7	226.85	120	50	20	130	70	25	130	100	30	1
29	245.8	234.92	120	50	20	130	70	25	130	100	30	1
30	254.0	243.00	120	50	20	130	70	25	130	100	30	1
31	262.0	251.08	120	50	25	140	70	25	140	100	30	1
32	270.0	259.13	120	50	25	140	70	25	140	100	30	1
33	278.5	267.21	120	50	25	140	70	25	140	100	30	1
34	287.0	275.28	120	50	25	140	70	25	140	100	30	1
35	296.2	283.36	120	50	25	140	70	25	140	100	30	1
36	304.6	291.44	120	50	25	140	70	25	140	100	30	1
37	312.6	299.51	120	50	25	140	70	25	140	100	30	1
38	320.7	307.59	120	50	25	140	70	25	140	100	30	1
39	328.8	315.67	120	50	25	140	70	25	140	100	30	1
40	336.9	323.75	120	50	25	140	70	25	140	100	30	1
30	254.0	243.00	110	65	30	125	75	40	145	90	40	2
38	320.0	307.59	110	65	30	140	75	40	160	100	45	2
45	377.0	364.12	125	70	30	150	75	40	160	100	45	2
57	474.0	461.07	125	70	35	170	90	40	165	100	45	2
76	627.0	614.65	140	80	35	175	95	40	200	110	45	2
95	781.0	768.22	140	80	40	175	95	45	200	110	50	2

我们已采取一切努力，以确保此目录中列出的数据是正确的。对于任何数据不准或是因此造成的损害，CHALLENGE不承担任何赔偿责任。

除特别说明外，所有的尺寸单位均为毫米。

CHALLENGE®

直孔链轮

BS直孔链轮

20B 1.1/4” x 3/4”

链轮	mm	链条	mm
齿半径r_3	32.0	节距	31.750
倒角c	3.5	内节内宽	19.560
齿宽b1	18.2	滚子直径	19.050
齿宽B1	18.5		
齿宽B2	54.6		
齿宽B3	91.0		

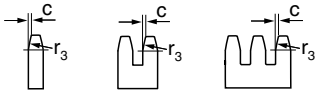

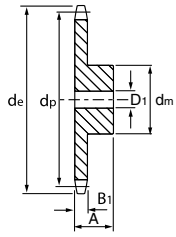

类型1（C45）

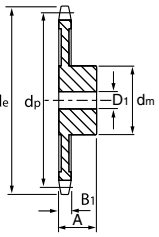

类型2（GG22）

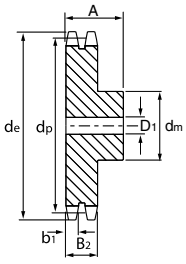

类型1（C45）

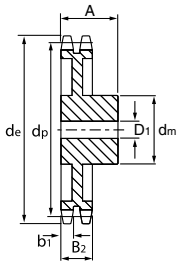

类型2（GG22）

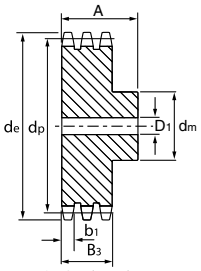

类型1（C45）

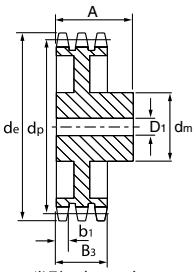

类型2（GG22）

齿	外直径 de	节径 dp	单排 轮毂直径 dm	单排 孔深 A	单排 轴孔 D1	双排 轮毂直径 dm	双排 孔深 A	双排 轴孔 D1	三排 轮毂直径 dm	三排 孔深 A	三排 轴孔 D1	类型
8	98.1	82.96	53	40	20	53	75	20	53	110	25	1
9	108.0	92.84	63	40	20	63	75	20	63	110	25	1
10	117.9	102.74	70	40	20	70	75	20	70	110	25	1
11	127.8	112.68	77	45	20	80	80	25	80	115	30	1
12	137.8	122.68	88	45	20	90	80	25	90	115	30	1
13	147.8	132.65	98	45	20	100	80	25	100	115	30	1
14	157.8	142.68	108	45	20	110	80	25	110	115	30	1
15	167.9	152.72	118	45	20	120	80	25	120	115	30	1
16	177.9	162.75	120	50	25	120	80	30	120	115	30	1
17	187.9	172.78	120	50	25	120	80	30	120	115	30	1
18	198.0	182.85	120	50	25	120	80	30	120	115	30	1
19	208.1	192.91	120	50	25	120	80	30	120	115	30	1
20	218.1	202.98	120	50	25	120	80	30	120	115	30	1
21	228.2	213.04	140	55	30	140	80	30	140	115	30	1
22	238.3	223.11	140	55	30	140	80	30	140	115	30	1
23	248.3	233.17	140	55	30	140	80	30	140	115	30	1
24	258.4	243.23	140	55	30	140	80	30	140	115	30	1
25	268.5	253.33	140	55	30	140	80	30	140	115	30	1
26	278.6	263.40	150	55	30	150	80	30	150	115	30	1
27	288.6	273.80	150	55	30	150	80	30	150	115	30	1
28	298.7	283.56	150	55	30	150	80	30	150	115	30	1
29	308.8	293.65	150	55	30	150	80	30	150	115	30	1
30	318.9	303.75	150	55	30	150	80	30	150	115	30	1
31	329.0	313.85	150	55	30	150	80	30	150	115	30	1
32	339.1	323.91	150	55	30	150	80	30	150	115	30	1
33	349.2	334.01	150	55	30	150	80	30	150	115	30	1
34	359.3	344.10	150	55	30	150	80	30	150	115	30	1
35	369.4	354.20	150	55	30	150	80	30	150	115	30	1
36	379.5	364.30	150	55	30	150	80	30	150	115	30	1
37	389.5	374.39	150	55	30	150	80	30	150	115	30	1
38	399.6	384.49	150	55	30	150	80	30	150	115	30	1
39	409.7	394.59	150	55	30	150	80	30	150	115	30	1
40	419.8	404.66	150	55	30	150	80	30	150	115	30	1
30	318.9	303.75	115	70	35	130	80	40	160	100	50	2
38	399.6	384.49	125	70	35	140	90	45	180	110	56	2
45	470.3	455.17	125	70	35	140	90	45	180	110	56	2
57	591.5	576.36	135	80	40	160	100	50	180	125	63	2
76	783.5	768.32	140	90	50	180	100	56	200	140	63	2
95	976.9	960.28	-	-	-	180	100	60	220	140	70	2

除特别说明外，所有的尺寸单位均为毫米。

我们已采取一切努力，以确保此目录中列出的数据是正确的。对于任何数据不准或是因此造成的损害，CHALLENGE不承担任何赔偿责任。

直孔链轮

BS直孔链轮

24B 1.1/2” x 1”

链轮	mm	链条	mm
齿半径r_3	38.0	节距	38.100
倒角c	4.0	内节内宽	25.400
齿宽b1	23.6	滚子直径	25.400
齿宽B1	24.1		
齿宽B2	72.0		
齿宽B3	120.3		

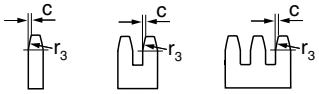

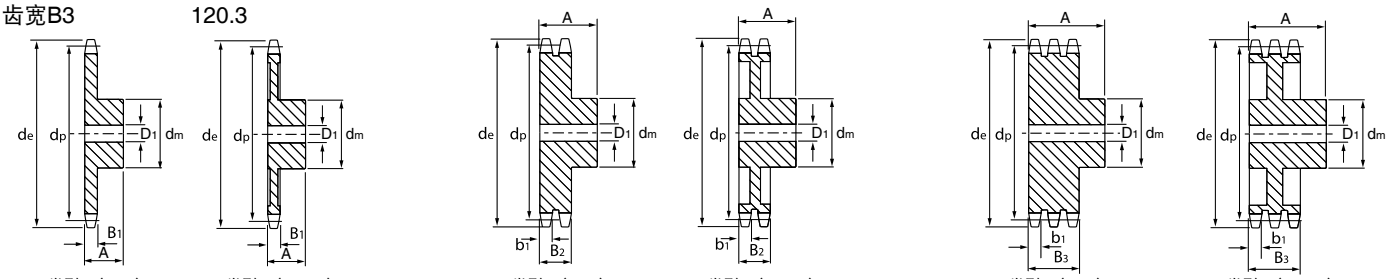

类型1（C45） 类型2（GG22） 类型1（C45） 类型2（GG22） 类型1（C45） 类型2（GG22）

齿	外直径 de	节径 dp	单排 轮毂直径 dm	单排 孔深 A	单排 轴孔 D1	双排 轮毂直径 dm	双排 孔深 A	双排 轴孔 D1	三排 轮毂直径 dm	三排 孔深 A	三排 轴孔 D1	类型
8	115.0	99.55	58	45	20	58	95	25	58	140	25	1
9	126.4	111.40	70	45	20	70	95	25	70	140	25	1
10	138.0	123.29	80	45	20	80	95	25	80	140	25	1
11	150.0	135.21	90	50	25	90	100	25	90	150	30	1
12	162.0	147.22	102	50	25	102	100	25	102	150	30	1
13	174.2	159.18	114	50	25	114	100	25	114	150	30	1
14	186.2	171.22	128	50	25	128	100	25	128	150	30	1
15	198.2	183.26	140	50	25	140	100	25	132	150	30	1
16	210.3	195.30	140	55	25	140	100	30	136	150	30	1
17	222.3	207.34	140	55	25	150	100	30	140	150	30	1
18	234.3	219.42	140	55	25	150	100	30	150	150	30	1
19	246.5	231.49	140	55	25	160	100	30	160	150	30	1
20	258.6	243.57	140	55	25	160	100	30	160	150	30	1
21	270.6	255.65	150	60	30	160	100	30	160	150	40	1
22	282.7	267.73	150	60	30	160	100	30	160	150	40	1
23	294.8	279.80	150	60	30	160	100	30	160	150	40	1
24	306.8	291.88	150	60	30	160	100	30	160	150	40	1
25	319.0	304.00	150	60	30	160	100	30	160	150	40	1
26	331.0	316.08	160	60	30	160	100	30	160	150	40	1
27	343.2	328.19	160	60	30	160	100	30	160	150	40	1
28	355.2	340.27	160	60	30	160	100	30	160	150	40	1
29	367.3	352.38	160	60	30	160	100	30	160	150	40	1
30	379.5	364.50	160	60	30	160	100	30	160	150	40	1
31	391.6	376.62	160	60	30	160	100	40	160	150	40	1
32	403.7	388.69	160	60	30	160	100	40	160	150	40	1
33	415.8	400.81	160	60	30	160	100	40	160	150	40	1
34	427.8	412.93	160	60	30	160	100	40	160	150	40	1
35	440.0	425.04	160	60	30	160	100	40	160	150	40	1
36	452.0	437.16	160	60	30	160	100	40	160	150	40	1
37	464.2	449.27	160	60	30	160	100	40	160	150	40	1
38	476.2	461.39	160	60	30	160	100	40	160	150	40	1
39	488.5	473.50	160	60	30	160	100	40	160	150	40	1
40	500.6	485.62	160	60	30	160	100	40	160	150	40	1
30	379.5	364.50	130	85	40	160	95	40	180	150	60	2
38	476.2	461.39	140	90	45	180	100	45	200	150	60	2
45	561.2	546.20	140	90	45	180	100	45	200	150	60	2
57	706.5	691.63	160	100	45	200	110	55	200	150	70	2
76	936.9	921.98	170	100	45	220	120	55	-	-	-	2
95	1167.3	1152.33	200	125	50	220	140	55	-	-	-	2
114	1402.8	1382.72	-	-	-	-	-	-	230	160	75	2

我们已采取一切努力，以确保此目录中列出的数据是正确的。对于任何数据不准或是因此造成的损害，CHALLENGE不承担任何赔偿责任。

除特别说明外，所有的尺寸单位均为毫米。

CHALLENGE®

直孔链轮

BS直孔链轮

28B 1.3/4” x 1.1/4”

链轮	mm
齿半径r_3	44.0
倒角c	5.0
齿宽b1	28.8
齿宽B1	29.4
齿宽B2	88.4
齿宽B3	148.0

链条	mm
节距	44.450
内节内宽	30.990
滚子直径	27.940

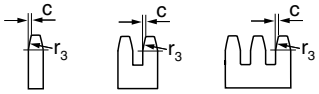

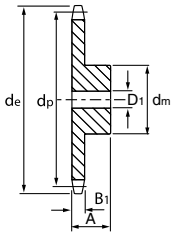

类型1（C45）

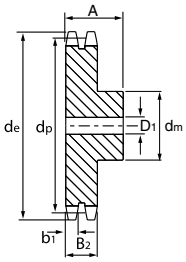

类型1（C45）

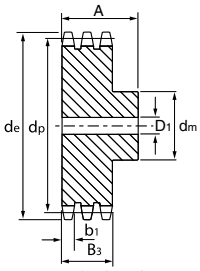

类型1（C45）

齿	外直径 de	节径 dp	单排 轮毂直径 dm	单排 孔深 A	单排 轴孔 D1	双排 轮毂直径 dm	双排 孔深 A	双排 轴孔 D1	三排 轮毂直径 dm	三排 孔深 A	三排 轴孔 D1	类型
8	132.0	116.15	74	70	25	74	120	30	74	180	30	1
9	148.4	129.96	88	70	25	88	120	30	88	180	30	1
10	162.3	143.85	100	70	25	100	120	30	100	180	30	1
11	176.3	157.77	112	70	25	112	120	30	112	180	30	1
12	189.3	171.74	125	70	25	125	120	30	125	180	30	1
13	204.2	185.75	125	70	25	125	120	30	125	180	30	1
14	218.2	199.76	130	70	25	130	120	30	130	180	30	1
15	232.3	213.79	145	70	25	145	120	30	145	180	30	1
16	246.3	227.84	160	75	30	160	120	30	160	180	30	1
17	260.0	241.90	160	75	30	160	120	30	160	180	30	1
18	274.0	255.98	160	75	30	160	120	30	160	180	30	1
19	289.0	270.06	160	75	30	180	120	30	180	180	30	1
20	303.0	284.15	160	75	30	180	120	30	180	180	30	1
21	317.0	298.24	170	75	30	180	120	30	180	180	40	1
22	331.0	312.34	170	75	30	180	120	30	180	180	40	1
23	345.0	326.44	170	75	30	180	120	30	180	180	40	1
24	359.0	340.55	170	75	30	180	120	30	180	180	40	1
25	373.0	354.66	170	75	30	180	120	30	180	180	40	1
26	387.0	368.77	170	75	30	180	120	40	180	180	40	1
27	401.0	382.88	170	75	30	180	120	40	180	180	40	1
28	416.0	397.00	170	75	30	180	120	40	180	180	40	1
29	430.0	411.12	170	75	30	180	120	40	180	180	40	1
30	444.0	425.24	170	75	30	180	120	40	180	180	40	1
31	458.0	439.37	180	75	30	200	120	40	200	180	40	1
32	472.0	453.49	180	75	30	200	120	40	200	180	40	1
33	486.0	467.62	180	75	30	200	120	40	200	180	40	1
34	500.0	481.75	180	75	30	200	120	40	200	180	40	1
35	514.0	495.88	180	75	30	200	120	40	200	180	40	1
36	529.0	510.01	180	75	30	200	120	40	200	180	40	1
37	543.0	524.13	180	75	30	200	120	40	200	180	40	1
38	557.0	538.27	180	75	30	200	120	40	200	180	40	1
39	571.0	552.40	180	75	30	200	120	40	200	180	40	1
40	585.0	566.54	180	75	30	200	120	40	200	180	40	1

除特别说明外，所有的尺寸单位均为毫米。

我们已采取一切努力，以确保此目录中列出的数据是正确的。对于任何数据不准或是因此造成的损害，CHALLENGE不承担任何赔偿责任。

直孔链轮

BS直孔链轮

32B 2” x 1.1/4”

链轮	mm
齿半径r_3	51.0
倒角c	6.0
齿宽b1	28.8
齿宽B1	29.4
齿宽B2	87.4
齿宽B3	146.0

链条	mm
节距	50.800
内节内宽	30.990
滚子直径	29.210

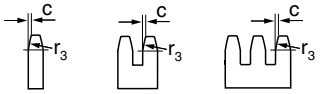

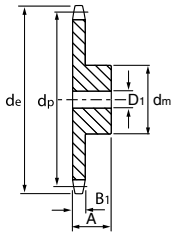

类型1（C45）

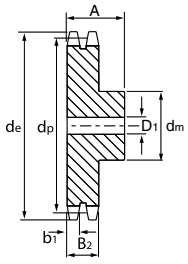

类型1（C45）

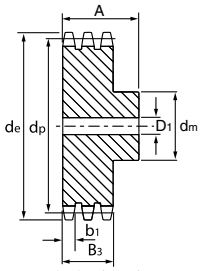

类型1（C45）

齿	外直径 de	节径 dp	单排 轮毂直径 dm	单排 孔深 A	单排 轴孔 D1	双排 轮毂直径 dm	双排 孔深 A	双排 轴孔 D1	三排 轮毂直径 dm	三排 孔深 A	三排 轴孔 D1	类型
8	153.2	132.74	85	80	30	85	120	30	85	180	30	1
9	169.0	148.54	100	80	30	100	120	30	100	180	30	1
10	185.0	164.39	115	80	30	115	120	30	115	180	30	1
11	200.8	180.31	125	80	30	125	120	35	125	180	35	1
12	216.8	196.29	133	80	30	133	120	35	133	180	35	1
13	232.8	212.29	145	80	30	145	120	35	145	180	35	1
14	248.8	228.29	155	80	30	155	120	35	155	180	35	1
15	264.8	244.30	160	80	30	160	120	35	160	180	35	1
16	280.9	260.40	160	90	30	160	120	40	160	180	40	1
17	296.9	276.46	170	90	30	180	120	40	180	180	40	1
18	313.0	292.55	170	90	30	180	120	40	180	180	40	1
19	329.1	308.66	170	90	30	200	120	40	200	180	40	1
20	345.2	324.71	180	90	30	200	120	40	200	180	40	1
21	361.3	340.82	180	90	40	200	120	40	200	180	40	1
22	377.5	356.98	180	90	40	200	120	40	200	180	40	1
23	393.6	373.08	180	90	40	200	120	40	200	180	40	1
24	409.7	389.18	180	90	40	200	120	40	200	180	40	1
25	425.8	405.33	180	90	40	200	120	40	200	180	40	1
26	441.9	421.44	180	90	40	200	120	40	200	180	40	1
27	458.1	437.59	180	90	40	200	120	40	200	180	40	1
28	474.2	453.69	180	90	40	200	120	40	200	180	40	1
29	492.0	469.85	180	90	40	-	-	-	-	-	-	1
30	506.5	486.00	180	90	40	200	120	40	200	180	40	1
32	538.8	518.27	180	90	40	-	-	-	-	-	-	1
35	589.5	566.71	180	90	40	-	-	-	-	-	-	1
38	635.5	615.16	180	90	40	-	-	-	-	-	-	1
40	670.3	647.47	180	90	40	-	-	-	-	-	-	1

我们已采取一切努力，以确保此目录中列出的数据是正确的。对于任何数据不准或是因此造成的损害，CHALLENGE不承担任何赔偿责任。

除特别说明外，所有的尺寸单位均为毫米。

CHALLENGE®

平片链轮

BS平片直孔链轮

03B 5 x 2.5 mm

链轮	mm	链条	mm
齿半径r_3	5.0	节距	5.000
倒角c	0.6	内节内宽	2.500
齿宽B1	2.3	滚子直径	3.200

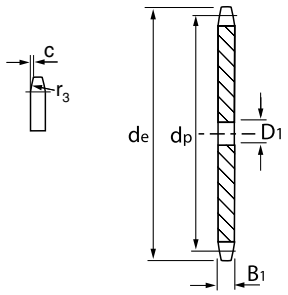

材质C45

齿	外直径 de	节径 dp	单排 轴孔 D1
8	15.2	13.06	4
9	16.8	14.62	4
10	18.3	16.18	4
11	19.9	17.75	5
12	21.5	19.32	5
13	23.0	20.89	5
14	24.6	22.47	5
15	26.2	24.04	5
16	27.8	25.63	6
17	29.4	27.20	6
18	30.9	28.79	6
19	32.5	30.38	6
20	34.1	31.96	6
21	35.7	33.54	8
22	37.3	35.13	8
23	38.9	36.72	8
24	40.5	38.30	8
25	42.0	39.89	8
26	43.6	41.48	8
27	45.2	43.07	8
28	46.8	44.65	8
29	48.4	46.25	8
30	50.0	47.83	8
31	51.5	49.42	8
32	53.2	51.01	8
33	54.8	52.60	8
34	56.3	54.19	8
35	57.9	55.78	8
36	59.5	57.37	8
37	61.1	58.96	8
38	62.7	60.54	8
39	64.3	62.13	8
40	65.9	63.73	8
41	67.5	65.31	8
42	69.1	66.91	8
43	70.6	68.49	8

齿	外直径 de	节径 dp	单排 轴孔 D1
44	72.2	70.09	8
45	73.8	71.68	8
46	75.4	73.27	8
47	77.0	74.86	8
48	78.6	76.45	8
49	80.2	78.03	8
50	81.8	79.63	8
51	83.4	81.22	10
52	85.0	82.81	10
53	86.6	84.40	10
54	88.1	85.97	10
55	89.7	87.58	10
56	91.3	89.17	10
57	92.9	90.76	10
58	94.5	92.35	10
59	96.1	93.94	10
60	97.7	95.53	10
62	100.9	98.72	12
64	104.1	101.90	12
65	105.6	103.49	12
66	107.2	105.08	12
68	110.4	108.26	12
70	113.6	111.44	12
72	116.8	114.63	12
75	121.6	119.40	12
76	123.1	120.99	12
80	129.5	127.35	12
85	137.5	135.31	14
90	145.4	143.27	14
95	153.4	151.22	14
100	161.3	159.18	14
110	177.2	175.09	14
114	183.6	181.49	14
120	193.2	191.01	14
125	201.1	198.96	14

除特别说明外，所有的尺寸单位均为毫米。

我们已采取一切努力，以确保此目录中列出的数据是正确的。对于任何数据不准或是因此造成的损害，CHALLENGE不承担任何赔偿责任。

平片链轮

BS平片直孔链轮

04B 6 x 2.8 mm

链轮	mm	链条	mm
齿半径r_3	6.0	节距	6.000
倒角c	0.7	内节内宽	2.800
齿宽B1	2.6	滚子直径	4.000

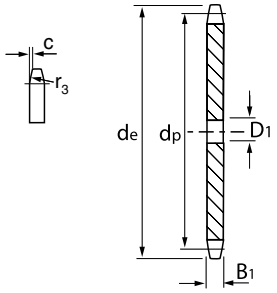

材质C45

齿	外直径 de	节径 dp	单排 轴孔 D1
8	18.0	15.67	5
9	19.9	17.54	5
10	21.7	19.42	6
11	23.7	21.30	6
12	25.4	23.18	6
13	27.3	25.05	8
14	29.2	26.96	8
15	31.1	28.86	8
16	33.0	30.76	8
17	35.0	32.65	8
18	36.9	34.55	8
19	38.8	36.44	8
20	40.7	38.34	8
21	42.6	40.25	8
22	44.5	42.16	8
23	46.4	44.06	8
24	48.3	45.96	8
25	50.2	47.87	8
26	52.1	49.77	10
27	54.0	51.67	10
28	55.9	53.58	10
29	57.8	55.50	10
30	59.8	57.42	10
31	61.7	59.31	10
32	63.6	61.21	10
33	65.5	63.11	10
34	67.4	65.02	10
35	69.3	66.93	10
36	71.2	68.84	10
37	73.1	70.75	10
38	75.0	72.66	10
39	76.9	74.56	10
40	78.9	76.47	10
41	80.8	78.38	12
42	82.7	80.28	12
43	84.7	82.19	12

齿	外直径 de	节径 dp	单排 轴孔 D1
44	86.6	84.10	12
45	88.5	86.01	12
46	90.4	87.92	12
47	92.3	89.83	12
48	94.2	91.74	12
49	96.1	93.64	12
50	98.0	95.55	12
51	99.9	97.47	12
52	101.8	99.37	12
53	103.7	101.27	12
54	105.6	103.17	12
55	107.6	105.08	12
56	109.5	107.00	12
57	111.4	108.93	12
58	113.3	110.82	12
59	115.2	112.71	12
60	117.1	114.62	12
62	120.9	118.45	16
64	124.7	122.27	16
65	126.6	124.18	16
66	128.5	126.09	16
68	132.4	129.91	16
70	136.2	133.73	16
72	140.0	137.55	16
75	145.7	143.28	16
76	147.6	145.19	16
80	155.3	152.82	16
85	164.8	162.37	16
90	174.4	171.92	16
95	183.9	181.47	16
100	193.5	191.01	16
110	211.6	210.11	16
114	220.2	217.75	16
120	231.7	229.20	16
125	241.2	238.75	16

我们已采取一切努力，以确保此目录中列出的数据是正确的。对于任何数据不准或是因此造成的损害，CHALLENGE不承担任何赔偿责任。

除特别说明外，所有的尺寸单位均为毫米。

CHALLENGE®

平片链轮

BS平片直孔链轮

05B 8 x 3 mm

链轮	mm	链条	mm
齿半径r_3	8.0	节距	8.000
倒角c	1.0	内节内宽	3.000
齿宽b1	2.7	滚子直径	5.000
齿宽B1	2.8		
齿宽B2	8.3		

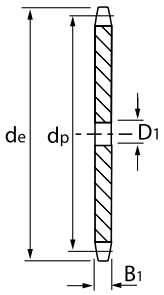

材质C45

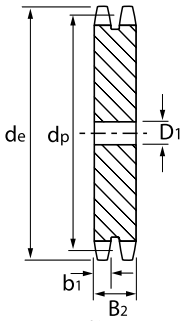

材质C45

齿	外直径 de	节径 dp	单排 轴孔 D1	双排 轴孔 D1
8	24.0	20.90	6	8
9	26.6	23.39	6	8
10	29.2	25.89	8	8
11	31.7	28.39	8	8
12	34.2	30.91	8	8
13	36.7	33.42	8	8
14	39.2	35.95	8	8
15	41.7	38.48	8	8
16	44.3	41.01	8	10
17	46.8	43.53	8	10
18	49.3	46.07	8	10
19	51.9	48.61	8	10
20	54.4	51.14	8	10
21	57.0	53.67	8	10
22	59.5	56.21	8	10
23	62.0	58.75	8	10
24	64.6	61.29	8	10
25	67.5	63.83	8	10
26	69.5	66.37	10	12
27	72.2	68.91	10	12
28	74.8	71.45	10	12
29	77.3	73.99	10	12
30	79.8	76.53	10	12
31	82.4	79.08	10	12
32	84.9	81.61	10	12
33	87.5	84.16	10	12
34	90.0	86.70	10	12
35	92.5	89.24	10	12
36	95.0	91.79	10	12
37	97.6	94.33	10	12
38	100.2	96.88	10	12
39	102.7	99.42	10	12
40	105.3	101.97	10	12
41	107.8	104.51	12	14
42	110.4	107.05	12	14
43	112.9	109.60	12	14

齿	外直径 de	节径 dp	单排 轴孔 D1	双排 轴孔 D1
44	115.5	112.14	12	14
45	118.0	114.69	12	14
46	120.6	117.23	12	14
47	123.1	119.77	12	14
48	125.6	122.32	12	14
49	128.2	124.89	12	14
50	130.7	127.41	12	14
51	133.3	129.95	14	16
52	135.8	132.49	14	16
53	138.4	135.04	14	16
54	140.9	137.59	14	16
55	143.5	140.13	14	16
56	146.0	142.68	14	16
57	148.6	145.22	14	16
58	151.0	147.77	14	16
59	153.6	150.31	14	16
60	156.2	152.85	14	16
62	162.0	157.95	16	20
64	167.1	163.04	16	20
65	169.2	165.58	16	20
66	172.2	168.13	16	20
68	177.3	173.22	16	20
70	182.4	178.31	16	20
72	187.5	183.41	20	20
75	195.1	191.04	20	20
76	197.7	193.59	20	20
78	202.8	198.68	-	20
80	207.9	203.77	20	20
85	220.6	216.50	20	20
90	233.4	229.23	20	20
95	246.1	241.96	20	20
100	258.9	254.68	20	-
110	284.3	280.15	20	-
114	294.5	290.33	20	20
120	310.0	305.61	20	-
125	322.5	318.34	20	-

除特别说明外，所有的尺寸单位均为毫米。

我们已采取一切努力，以确保此目录中列出的数据是正确的。对于任何数据不准或是因此造成的损害，CHALLENGE不承担任何赔偿责任。

平片链轮

BS平片直孔链轮

06B 3/8” x 7/32”

链轮	mm	链条	mm
齿半径r_3	10.0	节距	9.525
倒角c	1.0	内节内宽	5.720
齿宽b1	5.2	滚子直径	6.350
齿宽B1	5.3		
齿宽B2	15.4		
齿宽B3	25.6		

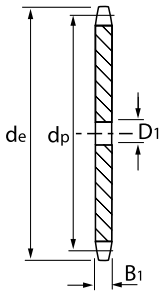

材质C45

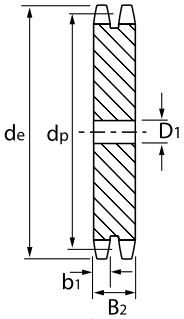

材质C45

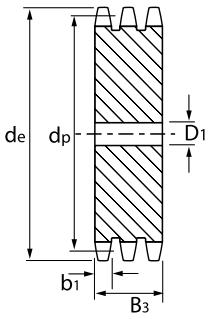

材质C45

齿	外直径 de	节径 dp	单排 轴孔 D1	双排 轴孔 D1	三排 轴孔 D1
8	28.0	24.89	6	8	8
9	31.0	27.85	7	8	8
10	34.0	30.82	7	8	10
11	37.0	33.80	8	10	12
12	40.0	36.80	8	10	12
13	43.0	39.80	8	10	12
14	46.3	42.80	8	10	12
15	49.3	45.81	8	10	12
16	52.3	48.82	10	12	12
17	55.3	51.83	10	12	12
18	58.3	54.85	10	12	12
19	61.3	57.87	10	12	12
20	64.3	60.89	10	12	12
21	68.0	63.91	12	12	16
22	71.0	66.93	12	12	16
23	73.5	69.95	12	12	16
24	77.0	72.97	12	12	16
25	80.0	76.00	12	12	16
26	83.0	79.02	12	16	16
27	86.0	82.04	12	16	16
28	89.0	85.07	12	16	16
29	92.0	88.09	12	16	16
30	94.7	91.12	12	16	16
31	98.3	94.15	16	16	16
32	101.3	97.17	16	16	16
33	104.3	100.20	16	16	16
34	107.3	103.23	16	16	16
35	110.4	106.26	16	16	16
36	113.4	109.29	16	16	20
37	116.4	112.32	16	16	20
38	119.5	115.35	16	16	20
39	122.5	118.37	16	16	20
40	125.5	121.40	16	16	20
41	128.5	124.43	16	20	20
42	131.6	127.46	16	20	20
43	134.6	130.49	16	20	20

齿	外直径 de	节径 dp	单排 轴孔 D1	双排 轴孔 D1	三排 轴孔 D1
44	137.6	133.52	16	20	20
45	140.7	136.54	16	20	20
46	143.7	139.58	20	20	20
47	146.7	142.61	20	20	20
48	149.7	145.64	20	20	20
49	152.7	148.66	20	20	20
50	155.7	151.69	20	20	20
51	158.7	154.72	20	20	20
52	161.8	157.75	20	20	20
53	164.8	160.78	20	20	20
54	167.8	163.82	20	20	20
55	170.8	166.85	20	20	20
56	173.8	169.88	20	20	25
57	176.9	172.91	20	20	25
58	179.9	175.93	20	20	25
59	183.0	178.96	20	20	25
60	186.0	181.99	20	20	25
62	192.1	188.06	20	25	25
64	198.2	194.12	20	25	25
65	201.6	197.15	20	25	25
66	204.6	200.18	20	25	25
68	210.7	206.24	20	25	25
70	216.7	212.30	20	25	25
72	222.8	218.37	20	25	25
75	231.9	227.46	20	25	25
76	234.9	230.49	20	25	25
78	241.0	236.55	-	25	25
80	247.1	242.61	20	25	25
85	262.2	257.77	25	25	25
90	277.4	272.93	25	25	25
95	292.5	288.08	25	25	25
100	307.7	303.25	25	25	25
110	338.0	333.55	25	25	25
114	349.5	345.68	25	25	25
120	368.3	363.86	25	25	25
125	383.5	379.02	25	25	25

我们已采取一切努力，以确保此目录中列出的数据是正确的。对于任何数据不准或是因此造成的损害，CHALLENGE不承担任何赔偿责任。

除特别说明外，所有的尺寸单位均为毫米。

CHALLENGE®

平片链轮

BS平片直孔链轮

081 1/2” x 1/8”

链轮	mm	链条	mm
齿半径r_3	13.0	节距	12.700
倒角c	1.3	内节内宽	3.300
齿宽B1	3.0	滚子直径	7.750

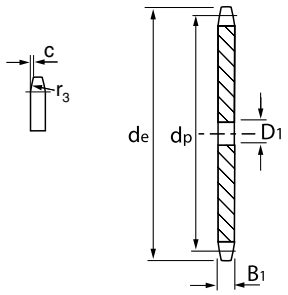

材质C45

齿	外直径 de	节径 dp	单排 轴孔 D1
8	37.2	33.18	8
9	41.5	37.13	8
10	46.2	41.10	8
11	49.6	45.07	8
12	53.9	49.07	8
13	58.4	53.06	8
14	62.8	57.07	8
15	66.8	61.09	8
16	70.9	65.10	10
17	74.9	69.11	10
18	78.9	73.14	10
19	82.9	77.16	10
20	86.9	81.19	10
21	91.0	85.22	10
22	95.0	89.24	10
23	99.0	93.27	10
24	103.0	97.29	10
25	107.1	101.33	10
26	111.2	105.36	12
27	115.4	109.40	12
28	119.4	113.42	12
29	123.4	117.46	12
30	127.5	121.50	12
31	131.5	125.54	12
32	135.5	129.56	12
33	139.6	133.60	12
34	143.6	137.64	12
35	147.6	141.68	12
36	151.7	145.72	16
37	155.7	149.76	16
38	159.8	153.80	16
39	163.8	157.83	16
40	167.8	161.87	16
41	171.4	165.91	16
42	175.4	169.95	16

齿	外直径 de	节径 dp	单排 轴孔 D1
43	179.5	173.99	16
44	183.5	178.03	16
45	187.5	182.07	16
46	191.6	186.10	20
47	195.6	190.14	20
48	199.7	194.18	20
49	203.7	198.22	20
50	207.8	202.26	20
51	211.8	206.30	20
52	215.9	210.34	20
53	219.9	214.37	20
54	224.0	218.43	20
55	228.0	222.46	20
56	232.1	226.50	20
57	236.1	230.54	20
58	240.2	234.58	20
59	244.2	238.62	20
60	248.2	242.66	20
62	256.7	250.75	20
64	264.8	258.82	20
65	268.8	262.86	20
66	272.9	266.90	25
68	280.9	274.99	25
70	289.0	283.07	25
72	297.1	291.16	25
75	309.2	303.27	25
76	313.3	307.33	25
78	321.4	315.40	25
80	329.4	323.48	25
85	349.7	343.70	25
90	369.9	363.90	25
100	410.3	404.31	25
114	466.9	460.90	25
120	491.2	485.16	25
125	511.4	505.37	25

除特别说明外，所有的尺寸单位均为毫米。

我们已采取一切努力，以确保此目录中列出的数据是正确的。对于任何数据不准或是因此造成的损害，CHALLENGE不承担任何赔偿责任。

平片链轮

BS平片直孔链轮

083 / 084 1/2” x 3/16”

链轮	mm	链条	mm
齿半径r_3	13.0	节距	12.700
倒角c	1.3	内节内宽	4.880
齿宽Bl	4.5	滚子直径	7.750

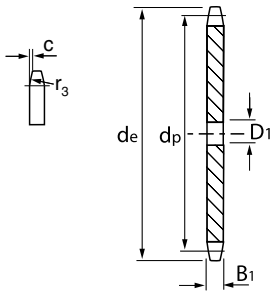

材质C45

齿	外直径 de	节径 dp	单排 轴孔 D1
8	38.5	33.18	8
9	41.5	37.18	8
10	46.2	41.10	8
11	49.6	45.07	8
12	53.9	49.07	8
13	58.4	53.06	8
14	62.8	57.07	8
15	66.8	61.09	8
16	70.9	65.10	8
17	74.9	69.11	8
18	78.9	73.14	8
19	82.9	77.16	8
20	86.9	81.19	8
21	91.0	85.22	8
22	95.0	89.24	8
23	99.0	93.27	8
24	103.0	97.29	8
25	107.1	101.33	8
26	111.2	105.36	8
27	115.4	109.40	8
28	119.4	113.42	8
29	123.4	117.46	8
30	127.5	121.50	8
31	131.5	125.54	8
32	135.5	129.56	8
33	139.6	133.60	8
34	143.6	137.64	8
35	147.6	141.68	8
36	151.7	145.72	8
37	155.7	149.76	8
38	159.8	153.80	8
39	163.8	157.83	8
40	167.8	161.87	8
41	171.4	165.91	8
42	175.4	169.95	16

齿	外直径 de	节径 dp	单排 轴孔 D1
43	179.5	173.99	16
44	183.5	178.03	16
45	187.5	182.07	16
46	191.6	186.10	16
47	195.6	190.14	16
48	199.7	194.18	16
49	203.7	198.22	16
50	207.8	202.26	16
51	211.8	206.30	16
52	215.9	210.34	16
53	219.9	214.37	16
54	224.0	218.43	16
55	228.0	222.46	16
56	232.1	226.50	16
57	236.1	230.54	16
58	240.2	234.58	16
59	244.2	238.62	16
60	248.2	242.66	16
62	256.7	250.75	16
64	264.8	258.82	16
65	268.8	262.86	16
66	272.9	266.90	16
68	280.9	274.99	16
70	289.0	283.07	16
75	309.2	303.27	16
72	297.1	291.16	16
76	313.3	307.33	16
78	321.4	315.40	16
80	329.4	323.48	16
85	349.7	343.70	16
90	369.9	363.90	-
95	390.1	384.11	25
100	410.3	404.31	25
110	450.7	444.74	25
114	466.9	460.90	-
120	491.2	485.16	25
125	511.4	505.37	-

我们已采取一切努力，以确保此目录中列出的数据是正确的。对于任何数据不准或是因此造成的损害，CHALLENGE不承担任何赔偿责任。

除特别说明外，所有的尺寸单位均为毫米。

CHALLENGE®

平片链轮

BS平片直孔链轮

085 1/2” x 1/4”

链轮	mm	链条	mm
齿半径r3	13.0	节距	12.700
倒角c	1.3	内节内宽	6.400
齿宽B1	5.9	滚子直径	7.750

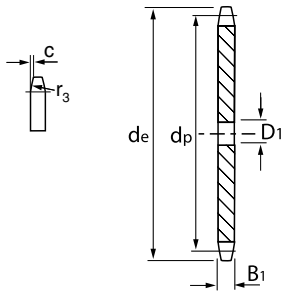

材质C45

齿	外直径 de	节径 dp	单排 轴孔 D1
8	38.5	33.18	8
9	41.5	37.18	8
10	46.2	41.10	8
11	49.6	45.07	8
12	53.9	49.07	8
13	58.4	53.06	8
14	62.8	57.07	8
15	66.8	61.09	8
16	70.9	65.10	10
17	74.9	69.11	10
18	78.9	73.14	10
19	82.9	77.16	10
20	86.9	81.19	10
21	91.0	85.22	10
22	95.0	89.24	10
23	99.0	93.27	10
24	103.0	97.29	10
25	107.1	101.33	10
26	111.2	105.36	12
27	115.4	109.40	12
28	119.4	113.42	12
29	123.4	117.46	12
30	127.5	121.50	12
31	131.5	125.54	12
32	135.5	129.56	12
33	139.6	133.60	12
34	143.6	137.64	12
35	147.6	141.68	12
36	151.7	145.72	16
37	155.7	149.76	16
38	159.8	153.80	16
39	163.8	157.83	16
40	167.8	161.87	16
41	171.4	165.91	16
42	175.4	169.95	16

齿	外直径 de	节径 dp	单排 轴孔 D1
43	179.5	173.99	16
44	183.5	178.03	16
45	187.5	182.07	16
46	191.6	186.10	20
47	195.6	190.14	20
48	199.7	194.18	20
49	203.7	198.22	20
50	207.8	202.26	20
51	211.8	206.30	20
52	215.9	210.34	20
53	219.9	214.37	20
54	224.0	218.43	20
55	228.0	222.46	20
56	232.1	226.50	20
57	236.1	230.54	20
58	240.2	234.58	20
59	244.2	238.62	20
60	248.2	242.66	20
62	256.7	250.75	20
64	264.8	258.82	20
65	268.8	262.86	20
66	272.9	266.90	25
68	280.9	274.99	25
70	289.0	283.07	25
72	297.1	291.16	25
75	309.2	303.27	25
76	313.3	307.33	25
78	321.4	315.40	25
80	329.4	323.48	25

除特别说明外，所有的尺寸单位均为毫米。

我们已采取一切努力，以确保此目录中列出的数据是正确的。对于任何数据不准或是因此造成的损害，CHALLENGE不承担任何赔偿责任。

平片链轮

BS平片直孔链轮

08B 1/2” x 5/16”

链轮	mm	链条	mm
齿半径r3	13.0	节距	12.700
倒角c	1.3	内节内宽	7.750
齿宽b1	7.0	滚子直径	8.510
齿宽B1	7.2		
齿宽B2	21.0		
齿宽B3	34.9		

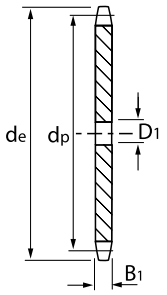

材质C45

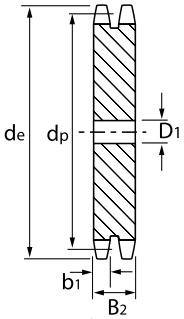

材质C45

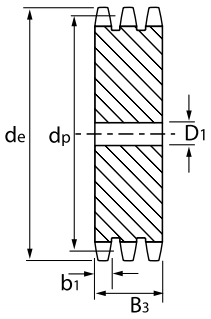

材质C45

齿	外直径 de	节径 dp	单排 轴孔 D1	双排 轴孔 D1	三排 轴孔 D1
8	37.2	33.18	8	10	10
9	41.0	37.13	8	10	10
10	45.2	41.10	8	10	10
11	48.7	45.07	10	10	12
12	53.0	49.07	10	10	12
13	57.4	53.06	10	10	12
14	61.8	57.07	10	10	12
15	65.5	61.09	10	10	12
16	69.5	65.10	10	12	16
17	73.6	69.11	10	12	16
18	77.8	73.14	10	12	16
19	81.7	77.16	10	12	16
20	85.8	81.19	10	12	16
21	89.7	85.22	12	16	16
22	93.8	89.24	12	16	16
23	98.2	93.27	12	16	16
24	101.8	97.29	12	16	16
25	105.8	101.33	12	16	16
26	110.0	105.36	16	16	16
27	114.0	109.40	16	16	16
28	118.0	113.42	16	16	16
29	122.0	117.46	16	16	16
30	126.1	121.50	16	16	16
31	130.2	125.54	16	16	20
32	134.3	129.56	16	16	20
33	138.4	133.60	16	16	20
34	142.6	137.64	16	16	20
35	146.7	141.68	16	16	20
36	151.0	145.72	16	20	20
37	154.6	149.76	16	20	20
38	158.6	153.80	16	20	20
39	162.7	157.83	16	20	20
40	166.8	161.87	16	20	20
41	171.4	165.91	20	20	25
42	175.4	169.95	20	20	25
43	179.7	173.99	20	20	25

齿	外直径 de	节径 dp	单排 轴孔 D1	双排 轴孔 D1	三排 轴孔 D1
44	183.8	178.03	20	20	25
45	188.0	182.07	20	20	25
46	192.1	186.10	20	20	25
47	196.2	190.14	20	20	25
48	200.3	194.18	20	20	25
49	204.3	198.22	20	20	25
50	208.3	202.26	20	20	25
51	212.1	206.30	20	25	25
52	216.1	210.34	20	25	25
53	220.2	214.37	20	25	25
54	224.1	218.43	20	25	25
55	228.1	222.46	20	25	25
56	232.2	226.50	20	25	25
57	236.4	230.54	20	25	25
58	240.5	234.58	20	25	-
59	244.5	238.62	20	25	-
60	248.6	242.66	20	25	25
62	256.9	250.75	25	25	25
64	265.1	258.82	25	25	25
65	269.0	262.86	25	25	25
66	273.0	266.90	25	25	25
68	281.0	274.99	25	25	25
70	289.0	283.07	25	25	25
72	297.2	291.16	25	25	25
75	309.2	303.27	25	25	25
76	313.2	307.33	25	25	25
78	321.4	315.40	25	-	-
80	329.4	323.48	25	25	25
85	349.0	343.69	25	25	25
90	369.9	363.90	25	25	25
95	390.1	384.11	25	25	25
100	410.3	404.31	25	25	25
110	450.7	444.74	25	25	-
114	466.9	460.90	25	25	25
120	491.2	485.16	25	25	25
125	511.3	505.37	25	25	25

我们已采取一切努力，以确保此目录中列出的数据是正确的。对于任何数据不准或是因此造成的损害，CHALLENGE不承担任何赔偿责任。

除特别说明外，所有的尺寸单位均为毫米。

CHALLENGE®

平片链轮

BS平片直孔链轮

10B 5/8” x 3/8”

链轮	mm	链条	mm
齿半径r_3	16.0	节距	15.875
倒角c	1.6	内节内宽	9.650
齿宽b1	9.0	滚子直径	10.160
齿宽B1	9.1		
齿宽B2	25.5		
齿宽B3	42.1		

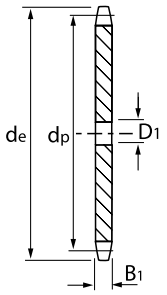

材质C45

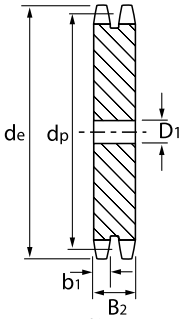

材质C45

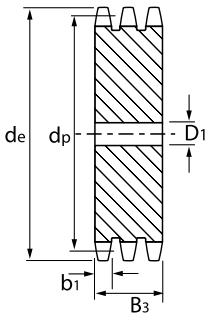

材质C45

齿	外直径 de	节径 dp	单排 轴孔 D1	双排 轴孔 D1	三排 轴孔 D1
8	47.0	41.48	10	10	12
9	52.6	46.42	10	10	12
10	57.5	51.37	10	10	12
11	63.0	56.34	10	12	12
12	68.0	61.34	10	12	12
13	73.0	66.32	10	12	12
14	78.0	71.34	10	12	12
15	83.0	76.36	10	12	12
16	88.0	81.37	12	12	16
17	93.0	86.39	12	12	16
18	98.3	91.42	12	12	16
19	103.3	96.45	12	12	16
20	108.4	101.49	12	12	16
21	113.4	106.52	12	16	16
22	118.0	111.55	12	16	16
23	123.4	116.58	12	16	16
24	128.3	121.62	12	16	16
25	134.0	126.66	12	16	16
26	139.0	131.70	16	16	20
27	144.0	136.75	16	16	20
28	148.7	141.78	16	16	20
29	153.8	146.83	16	16	20
30	158.8	151.87	16	16	20
31	163.9	156.92	16	20	20
32	168.9	161.95	16	20	20
33	174.5	167.00	16	20	20
34	179.0	172.05	16	20	20
35	184.1	177.10	16	20	20
36	189.1	182.15	20	20	25
37	194.2	187.20	20	20	25
38	199.2	192.24	20	20	25
39	204.2	197.29	20	20	25
40	209.3	202.34	20	20	25
41	214.8	207.39	20	20	25
42	219.9	212.44	20	20	25
43	224.9	217.49	20	20	25

齿	外直径 de	节径 dp	单排 轴孔 D1	双排 轴孔 D1	三排 轴孔 D1
44	230.0	222.53	20	20	25
45	235.0	227.58	20	20	25
46	240.1	232.63	20	25	25
47	245.1	237.68	20	25	25
48	250.2	242.73	20	25	25
49	255.2	247.78	20	25	25
50	260.3	252.82	20	25	25
51	265.3	257.87	20	25	-
52	270.4	262.92	20	25	25
53	275.4	267.97	20	25	25
54	280.5	273.03	20	25	-
55	285.5	278.08	20	25	25
56	290.6	283.13	25	25	-
57	296.0	288.18	25	25	25
58	300.7	293.23	25	25	-
59	305.7	298.27	25	25	-
60	310.8	303.32	25	25	25
62	321.4	313.43	25	25	-
64	331.5	323.83	25	25	30
65	336.5	328.58	25	25	30
66	341.6	333.63	25	25	-
68	351.7	343.74	25	25	30
70	361.8	353.84	25	25	30
72	371.9	363.95	25	25	30
75	387.1	379.09	25	25	30
76	392.1	384.16	25	25	-
78	402.2	394.25	25	-	30
80	412.3	404.35	25	25	30
85	437.6	429.62	30	30	30
90	462.8	454.88	30	30	30
95	488.5	480.14	30	30	30
100	513.4	505.40	30	30	30
110	563.9	555.92	-	30	30
114	584.1	576.13	-	30	30
120	614.8	606.44	-	30	-
125	639.7	631.71	-	30	-

除特别说明外，所有的尺寸单位均为毫米。

我们已采取一切努力，以确保此目录中列出的数据是正确的。对于任何数据不准或是因此造成的损害，CHALLENGE不承担任何赔偿责任。

平片链轮

BS平片直孔链轮

12B 3/4” x 7/16”

链轮	mm	链条	mm
齿半径r_3	19.0	节距	19.050
倒角c	2.0	内节内宽	11.680
齿宽b1	10.8	滚子直径	12.070
齿宽B1	11.1		
齿宽B2	30.3		
齿宽B3	49.8		

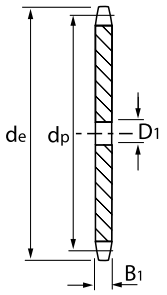

材质C45

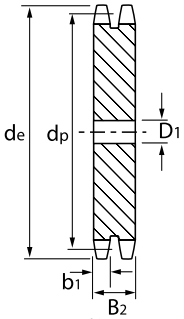

材质C45

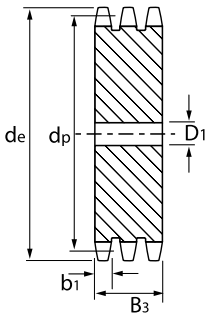

材质C45

齿	外直径 de	节径 dp	单排 轴孔 D1	双排 轴孔 D1	三排 轴孔 D1
8	57.6	49.78	12	12	12
9	62.0	55.70	12	12	12
10	69.0	61.64	12	12	12
11	75.0	67.61	14	14	16
12	81.5	73.10	14	14	16
13	87.5	79.59	14	14	16
14	93.6	85.61	14	14	16
15	99.8	91.63	14	14	16
16	105.5	97.65	14	16	16
17	111.5	103.67	14	16	16
18	118.0	109.71	14	16	16
19	124.2	115.75	14	16	16
20	129.7	121.78	14	16	16
21	136.0	127.82	16	16	20
22	141.8	133.86	16	16	20
23	149.0	139.90	16	16	20
24	153.9	145.94	16	16	20
25	160.0	152.00	16	16	20
26	165.9	158.04	16	20	20
27	172.3	164.09	16	20	20
28	178.0	170.13	16	20	20
29	184.1	176.19	16	20	20
30	190.5	182.25	16	20	20
31	196.3	188.31	20	20	25
32	203.3	194.35	20	20	25
33	209.3	200.40	20	20	25
34	214.6	206.46	20	20	25
35	221.0	212.52	20	20	25
36	226.8	218.58	20	25	25
37	232.9	224.64	20	25	25
38	239.0	230.69	20	25	25
39	245.1	236.75	20	25	25
40	251.3	242.81	20	25	25
41	257.3	248.87	25	25	25
42	264.5	254.93	25	25	25
43	270.5	260.98	25	25	25

齿	外直径 de	节径 dp	单排 轴孔 D1	双排 轴孔 D1	三排 轴孔 D1
44	276.5	267.04	25	25	25
45	282.5	273.10	25	25	25
46	287.9	279.16	25	25	25
47	294.0	285.21	25	25	25
48	300.1	291.27	25	25	25
49	306.2	297.33	25	25	25
50	312.3	303.39	25	25	25
51	318.4	309.45	25	25	-
52	324.5	315.50	25	25	25
53	330.5	321.56	25	25	-
54	336.6	327.64	25	25	25
55	342.7	333.70	25	25	25
56	348.7	339.75	25	25	-
57	355.4	345.81	25	25	30
58	361.5	351.87	25	25	30
60	373.0	363.99	25	25	30
62	385.1	376.12	25	30	-
64	397.2	388.24	25	30	-
65	403.2	394.29	25	30	30
66	409.2	400.35	-	30	30
68	421.4	412.49	30	-	-
70	433.6	424.60	30	30	30
72	447.0	436.74	30	30	30
75	463.9	454.91	30	30	-
76	469.9	460.99	30	30	30
78	482.1	473.10	30	-	-
80	494.2	485.22	30	30	30
85	524.5	515.55	30	30	-
90	554.8	545.86	30	30	-
95	585.1	576.17	30	30	-
100	615.4	606.47	-	30	-

我们已采取一切努力，以确保此目录中列出的数据是正确的。对于任何数据不准或是因此造成的损害，CHALLENGE不承担任何赔偿责任。

除特别说明外，所有的尺寸单位均为毫米。

CHALLENGE®

平片链轮

BS平片直孔链轮

16B 1” x 17.02 mm

链轮	mm	链条	mm
齿半径r_3	26.0	节距	25.400
倒角c	2.5	内节内宽	17.020
齿宽b1	15.8	滚子直径	15.880
齿宽B1	16.2		
齿宽B2	47.7		
齿宽B3	79.6		

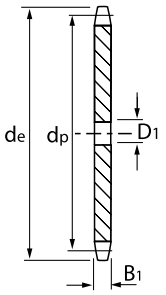

材质C45

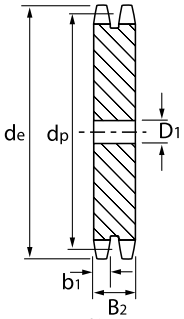

材质C45

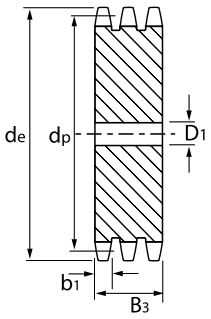

材质C45

齿	外直径 de	节径 dp	单排 轴孔 D1	双排 轴孔 D1	三排 轴孔 D1
8	77.0	66.37	12	16	20
9	85.0	74.27	12	16	20
10	93.0	82.19	12	16	20
11	99.5	90.14	16	20	20
12	109.0	98.14	16	20	20
13	117.0	106.12	16	20	20
14	125.0	114.15	16	20	20
15	133.0	122.17	16	20	20
16	141.0	130.20	20	20	30
17	149.0	138.22	20	20	30
18	157.0	146.28	20	20	30
19	165.2	154.33	20	20	30
20	173.2	162.38	20	20	30
21	181.2	170.43	20	25	30
22	189.3	178.48	20	25	30
23	197.5	186.53	20	25	30
24	205.5	194.59	20	25	30
25	213.5	202.66	20	25	30
26	221.6	210.72	20	25	30
27	229.6	218.79	20	25	30
28	237.7	226.85	20	25	30
29	245.8	234.92	20	25	30
30	254.0	243.00	20	25	30
31	262.0	251.08	25	25	30
32	270.0	259.13	25	25	30
33	278.5	267.21	25	25	30
34	287.0	275.28	25	25	30
35	296.2	283.36	25	25	30
36	304.6	291.44	25	25	30
37	312.6	299.51	25	25	30
38	320.7	307.59	25	25	30
39	328.8	315.67	25	25	30
40	336.9	323.75	25	25	30
41	345.0	331.82	25	-	-
42	353.0	339.90	25	25	30
43	361.1	347.98	25	25	-

齿	外直径 de	节径 dp	单排 轴孔 D1	双排 轴孔 D1	三排 轴孔 D1
44	369.1	356.06	25	25	30
45	377.1	364.13	25	25	30
46	385.2	372.21	25	30	30
47	393.2	380.29	25	-	-
48	401.3	388.36	25	30	30
49	409.3	396.44	25	-	-
50	417.4	404.52	25	30	30
51	425.5	412.60	30	-	-
52	433.6	420.67	30	30	40
53	441.7	428.75	30	-	-
54	448.3	436.85	30	-	-
55	457.9	444.93	30	30	40
56	466.0	453.01	30	40	-
57	474.0	461.07	30	40	40
58	482.1	469.16	30	-	-
60	498.3	485.32	30	40	-
62	514.5	501.50	30	-	-
64	530.7	517.65	30	-	-
65	538.8	525.73	30	-	-
66	546.8	533.80	30	-	-
68	562.9	549.98	30	-	-
70	579.2	566.14	30	-	-
72	595.4	582.32	30	-	-
75	619.7	606.55	30	-	-
76	627.0	614.65	30	-	-
78	643.3	630.80	30	-	-
80	660.0	646.96	30	-	-
85	699.9	687.40	30	-	-
90	740.3	727.81	30	-	-
95	781.1	768.22	30	-	-

除特别说明外，所有的尺寸单位均为毫米。

我们已采取一切努力，以确保此目录中列出的数据是正确的。对于任何数据不准或是因此造成的损害，CHALLENGE不承担任何赔偿责任。

平片链轮

BS平片直孔链轮

20B 1.1/4” x 19.56 mm

链轮	mm	链条	mm
齿半径r_3	32.0	节距	31.750
倒角c	3.5	内节内宽	19.560
齿宽b1	18.2	滚子直径	19.050
齿宽B1	18.5		
齿宽B2	54.6		
齿宽B3	91.0		

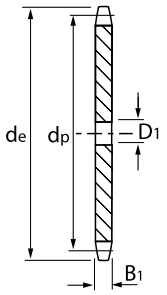

材质C45

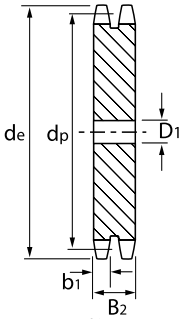

材质C45

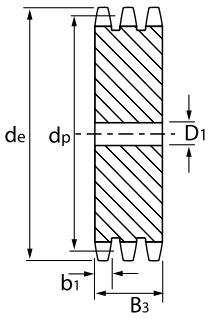

材质C45

齿	外直径 de	节径 dp	单排 轴孔 D1	双排 轴孔 D1	三排 轴孔 D1
8	98.1	82.96	16	20	20
9	108.0	92.84	16	20	20
10	117.9	102.74	16	20	20
11	127.8	112.68	20	20	25
12	137.8	122.68	20	20	25
13	147.8	132.65	20	20	25
14	157.8	142.68	20	20	25
15	167.9	152.72	20	20	25
16	177.9	162.75	20	30	30
17	187.9	172.78	20	30	30
18	198.0	182.85	20	30	30
19	208.1	192.91	20	30	30
20	218.1	202.98	20	30	30
21	228.2	213.04	25	30	30
22	238.3	223.11	25	30	30
23	248.3	233.17	25	30	30
24	258.4	243.23	25	30	30
25	268.5	253.33	25	30	30
26	278.6	263.40	30	30	30
27	288.6	273.40	30	30	30
28	298.7	283.56	30	30	30
29	308.8	293.65	30	30	-
30	318.9	303.75	30	30	30
31	329.0	313.85	30	30	-
32	339.1	323.91	30	30	30
33	349.2	334.01	30	30	30
34	359.3	344.10	30	30	30
35	369.4	354.20	30	30	30
36	379.5	364.30	30	30	30
37	389.5	374.39	30	30	30
38	399.6	384.49	30	30	30
39	409.7	394.59	30	30	-
40	419.8	404.66	30	30	30
41	429.9	414.78	30	-	-

齿	外直径 de	节径 dp	单排 轴孔 D1	双排 轴孔 D1	三排 轴孔 D1
42	440.0	424.80	30	30	-
43	450.1	434.97	30	-	-
44	460.2	445.07	30	-	-
45	470.3	455.07	30	30	-
46	480.4	465.26	30	30	-
48	500.6	485.46	30	30	-
50	520.8	505.65	30	30	-
51	530.9	515.75	30	-	-
52	541.0	525.84	30	-	-
53	551.1	535.94	-	-	-
54	561.2	546.07	30	-	-
55	571.3	556.16	30	-	-
56	581.4	566.26	30	-	-
57	591.5	576.36	30	-	-

我们已采取一切努力，以确保此目录中列出的数据是正确的。对于任何数据不准或是因此造成的损害，CHALLENGE不承担任何赔偿责任。

除特别说明外，所有的尺寸单位均为毫米。

CHALLENGE®

平片链轮

BS平片直孔链轮

24B 1.1/2” x 25.4 mm

链轮	mm	链条	mm
齿半径r_3	38.0	节距	38.100
倒角c	4.0	内节内宽	25.400
齿宽b1	23.6	滚子直径	25.400
齿宽B1	24.1		
齿宽B2	72.0		
齿宽B3	120.3		

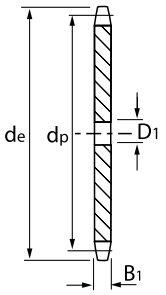

材质C45

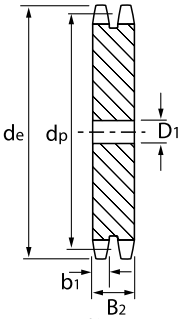

材质C45

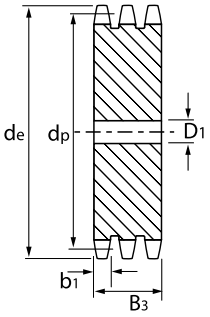

材质C45

齿	外直径 de	节径 dp	单排 轴孔 D1	双排 轴孔 D1	三排 轴孔 D1
8	115.0	99.50	20	25	25
9	126.4	111.40	20	25	25
10	138.0	123.29	20	25	25
11	150.0	135.21	25	25	30
12	162.0	147.22	25	25	30
13	174.2	159.18	25	25	30
14	186.2	171.22	25	25	30
15	198.2	183.26	25	25	30
16	210.3	195.30	25	30	30
17	222.3	207.34	25	30	30
18	234.3	219.42	25	30	30
19	246.5	231.49	25	30	30
20	258.6	243.57	25	30	30
21	270.6	255.65	30	30	40
22	282.7	267.73	30	30	40
23	294.8	279.80	30	30	40
24	306.8	291.88	30	30	40
25	319.0	304.00	30	30	40
26	331.0	316.08	30	30	40
27	343.2	328.19	30	30	40
28	355.2	340.27	30	30	40
29	367.3	352.38	30	30	40
30	379.5	364.50	30	30	40
31	391.6	376.62	30	40	40
32	403.7	388.69	30	40	40
33	415.8	400.81	30	40	40
34	427.8	412.93	30	40	40
35	440.0	425.04	30	40	40
36	452.0	437.16	30	40	40
37	464.2	449.27	30	40	40
38	476.2	461.39	30	40	40
40	500.6	485.62	30	-	40

齿	外直径 de	节径 dp	单排 轴孔 D1	双排 轴孔 D1	三排 轴孔 D1
41	512.6	497.74	30	-	-
42	524.7	509.85	30	-	-
43	536.8	521.97	30	-	-
44	549.0	534.08	30	-	-
45	561.2	546.20	30	-	-
46	573.3	558.32	30	-	-
48	597.4	582.55	30	-	-

除特别说明外，所有的尺寸单位均为毫米。

我们已采取一切努力，以确保此目录中列出的数据是正确的。对于任何数据不准或是因此造成的损害，CHALLENGE不承担任何赔偿责任。

平片链轮

BS平片直孔链轮

28B 1.3/4” x 1.1/4”

链轮	mm	链条	mm
齿半径r_3	44.0	节距	44.450
倒角c	5.0	内节内宽	30.990
齿宽B1	29.4	滚子直径	27.940
齿宽b1	28.8		
齿宽B2	88.4		
齿宽B3	148.0		

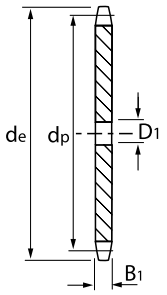

材质C45

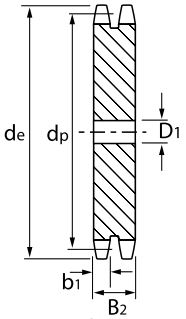

材质C45

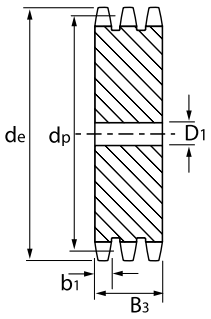

材质C45

齿	外直径 de	节径 dp	单排 轴孔 D1	双排 轴孔 D1	三排 轴孔 D1
8	132.0	116.15	25	25	25
9	148.4	129.96	25	25	25
10	162.3	143.85	25	25	25
11	176.3	157.77	25	30	30
12	189.3	171.74	25	30	30
13	204.2	185.75	25	30	30
14	218.2	199.76	25	30	30
15	232.3	213.79	25	30	30
16	246.3	227.84	30	30	30
17	260.0	241.90	30	30	30
18	274.0	255.98	30	30	30
19	289.0	270.06	30	30	30
20	303.0	284.15	30	30	30
21	317.0	298.24	30	30	40
22	331.0	312.34	30	30	-
23	345.0	326.44	30	30	40
24	359.0	340.55	30	30	-
25	373.0	354.66	30	30	-
26	387.0	368.77	30	40	-
27	401.0	382.88	30	-	-
28	416.0	397.00	30	40	-
30	444.0	425.24	30	40	-
32	472.0	453.49	30	-	-
34	500.0	481.75	30	-	-
35	514.0	495.88	30	-	-
36	529.0	510.01	30	-	-
38	557.0	538.27	30	-	-
40	585.0	566.54	30	-	-

我们已采取一切努力，以确保此目录中列出的数据是正确的。对于任何数据不准或是因此造成的损害，CHALLENGE不承担任何赔偿责任。

除特别说明外，所有的尺寸单位均为毫米。

平片链轮

BS平片直孔链轮

32B 2” x 1.1/4”

链轮	mm	链条	mm
齿半径r_3	51.0	节距	50.800
倒角c	6.0	内节内宽	30.990
齿宽B1	29.4	滚子直径	29.210
齿宽b1	28.8		
齿宽B2	87.4		
齿宽B3	146.0		

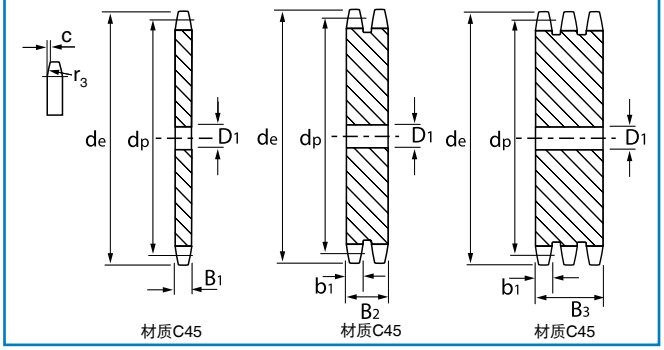

齿	外直径 de	节径 dp	单排 轴孔 D1	双排 轴孔 D1	三排 轴孔 D1
8	153.2	132.74	25	25	25
9	169.0	148.54	25	25	25
10	185.0	164.39	25	25	25
11	200.8	180.31	30	35	35
12	216.8	196.29	30	35	35
13	232.8	212.29	30	35	35
14	248.8	228.29	30	35	35
15	264.8	244.30	30	35	35
16	280.9	260.40	30	40	40
17	296.9	276.46	30	40	40
18	313.0	292.55	30	40	40
19	329.1	308.66	30	40	40
20	345.2	324.71	30	40	40
21	361.3	340.82	40	40	-
22	377.5	356.98	40	40	-
23	393.6	373.08	40	40	-
24	409.7	389.18	40	40	-
25	425.8	405.33	40	40	-
26	441.9	421.44	40	40	-
27	458.1	437.58	40	-	-
28	474.2	453.69	40	-	-
30	506.5	486.00	40	-	40
32	538.8	518.27	40	-	40
35	589.5	566.71	40	-	40

除特别说明外，所有的尺寸单位均为毫米。

我们已采取一切努力，以确保此目录中列出的数据是正确的。对于任何数据不准或是因此造成的损害，CHALLENGE不承担任何赔偿责任。

双单排链轮

锥孔双单排链轮

双单排链轮

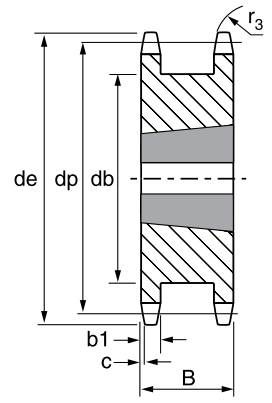

材质C45

06B 3/8” x 7/32”

链轮	mm
齿半径r_3	10.00
倒角c	1.00
齿宽b1	5.30

齿	外直径 de	节径 dp	宽度 B	轮毂直径 db	锥套
18	58.3	54.85	23.5	43	1008
19	61.3	57.87	23.5	46	1008
20	64.3	60.89	23.5	48	1108
21	68.0	63.91	23.5	52	1108
23	73.5	69.95	23.5	58	1108
25	80.0	76.00	23.5	64	1108

08B 1/2” x 5/16”

链轮	mm
齿半径r_3	13.00
倒角c	1.30
齿宽b1	7.20

齿	外直径 de	节径 dp	宽度 B	轮毂直径 db	锥套
15	65.5	61.09	31	45	1008
16	69.5	65.10	31	49	1108
17	73.6	69.11	31	53	1108
18	77.8	73.14	31	58	1210
19	81.7	77.16	31	62	1210
20	85.8	81.19	31	66	1210
21	89.7	85.22	31	70	1610
23	98.2	93.27	31	78	1610
25	105.8	101.33	31	86	2012

10B 5/8” x 3/8”

链轮	mm
齿半径r_3	16.00
倒角c	1.60
齿宽b1	9.20

齿	外直径 de	节径 dp	宽度 B	轮毂直径 db	锥套
12	68.0	61.34	36.5	45	1108
13	73.0	66.32	36.5	50	1108
14	78.0	71.34	36.5	55	1108
15	83.0	76.36	36.5	60	1210
16	88.0	81.37	36.5	65	1210
17	93.0	86.39	36.5	70	1610
18	98.3	91.42	36.5	75	1610
19	103.3	96.45	36.5	80	1610
20	108.4	101.49	36.5	85	1610
21	113.4	106.52	36.5	90	2012
23	123.4	116.58	36.5	100	2012
25	134.0	126.66	36.5	110	2012

12B 3/4” x 7/16”

链轮	mm
齿半径r_3	19.00
倒角c	2.00
齿宽b1	11.20

齿	外直径 de	节径 dp	宽度 B	轮毂直径 db	锥套
13	87.5	79.59	45	59	1210
14	93.6	85.61	45	65	1210
15	99.8	91.63	45	71	1610
16	105.5	97.65	45	77	1610
17	111.5	103.67	45	83	1610
18	118.0	109.71	45	89	2012
19	124.2	115.75	45	95	2012
20	129.7	121.78	45	101	2517
21	136.0	127.82	45	107	2517
23	149.0	139.90	45	119	2517
25	160.0	152.00	45	131	2517

16B 1” x 17.02 mm

链轮	mm
齿半径r_3	26.00
倒角c	2.50
齿宽b1	16.20

齿	外直径 de	节径 dp	宽度 B	轮毂直径 db	锥套
12	109.0	98.14	63.5	72	1615
13	117.0	106.12	63.5	81	1615
14	125.0	114.15	63.5	88	2012
15	133.0	122.17	63.5	97	2012
16	141.0	130.20	63.5	104	2012
17	149.0	138.22	63.5	113	2517
18	157.0	146.28	63.5	121	2517
19	165.2	154.33	63.5	129	2517
20	173.2	162.38	63.5	137	3020
21	181.2	170.43	63.5	145	3020
23	197.5	186.53	63.5	161	3525
25	213.5	202.66	63.5	177	3525

我们已采取一切努力，以确保此目录中列出的数据是正确的。对于任何数据不准或是因此造成的损害，CHALLENGE不承担任何赔偿责任。

除特别说明外，所有的尺寸单位均为毫米。

CHALLENGE®

双单排链轮

锥孔双单排链轮

双单排链轮

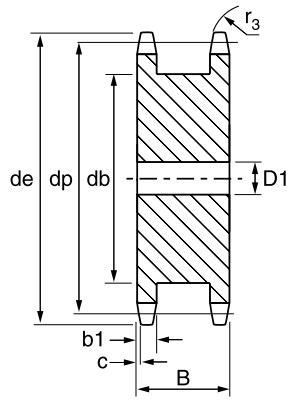

材质C45

06B 3/8” x 7/32”

链轮	mm
齿半径r_3	10.00
倒角c	1.00
齿宽b1	5.30

齿	外直径 de	节径 dp	宽度 B	轮毂直径 db	轴孔 D1
14	46.3	42.80	23.5	31	10
15	49.3	54.81	23.5	34	10
16	52.3	48.82	23.5	37	10
17	55.3	51.83	23.5	40	10
18	58.3	54.85	23.5	43	10
19	61.3	57.87	23.5	46	10
20	64.3	60.89	23.5	48	10
21	68.0	63.91	23.5	52	10

08B 1/2” x 5/16”

链轮	mm
齿半径r_3	13.00
倒角c	1.30
齿宽b1	7.20

齿	外直径 de	节径 dp	宽度 B	轮毂直径 db	轴孔 D1
12	53.0	49.07	31	35	12
13	57.4	53.06	31	38	12
14	61.8	57.07	31	41	12
15	65.6	61.09	31	45	12
16	69.5	65.10	31	49	12
17	73.6	69.11	31	53	12
18	77.8	73.14	31	58	12
19	81.7	77.16	31	62	12
20	85.8	81.19	31	66	12
21	89.7	85.22	31	70	18
23	98.2	93.27	31	78	18

10B 5/8” x 3/8”

链轮	mm
齿半径r_3	16.00
倒角c	1.60
齿宽b1	9.20

齿	外直径 de	节径 dp	宽度 B	轮毂直径 db	轴孔 D1
12	68.0	61.34	36.5	45	19
13	73.0	66.32	36.5	50	19
14	78.0	71.34	36.5	55	19
15	83.0	76.36	36.5	60	19
16	88.0	81.37	36.5	65	19
17	93.0	86.39	36.5	70	19
18	98.3	91.42	36.5	75	19
19	103.3	96.45	36.5	80	19
20	108.4	101.49	36.5	85	19
21	113.4	106.52	36.5	90	19
23	123.4	116.58	36.5	100	19

12B 3/4” x 7/16”

链轮	mm
齿半径r_3	19.00
倒角c	2.00
齿宽b1	11.20

齿	外直径 de	节径 dp	宽度 B	轮毂直径 db	轴孔 D1
12	81.5	73.61	45	53	24
13	87.5	79.59	45	59	24
14	93.6	85.61	45	65	24
15	99.8	91.63	45	71	24
16	105.5	97.65	45	77	24
17	111.5	103.67	45	83	24
18	118.0	109.71	45	89	24
19	124.2	115.75	45	95	24
20	129.7	121.78	45	101	24
21	136.0	127.82	45	107	24
23	149.0	139.90	45	119	24

16B 1” x 17.02 mm

链轮	mm
齿半径r_3	26.00
倒角c	2.50
齿宽b1	16.20

齿	外直径 de	节径 dp	宽度 B	轮毂直径 db	轴孔 D1
12	109.0	98.14	63.5	72	25
13	117.0	106.12	63.5	81	25
14	125.0	114.15	63.5	88	25
15	133.0	122.17	63.5	97	25
16	141.0	130.20	63.5	104	25
17	149.0	138.22	63.5	113	25
18	157.0	146.28	63.5	121	25
19	165.2	154.33	63.5	129	25

除特别说明外，所有的尺寸单位均为毫米。

我们已采取一切努力，以确保此目录中列出的数据是正确的。对于任何数据不准或是因此造成的损害，CHALLENGE不承担任何赔偿责任。

涨紧轮

涨紧轮

涨紧轮

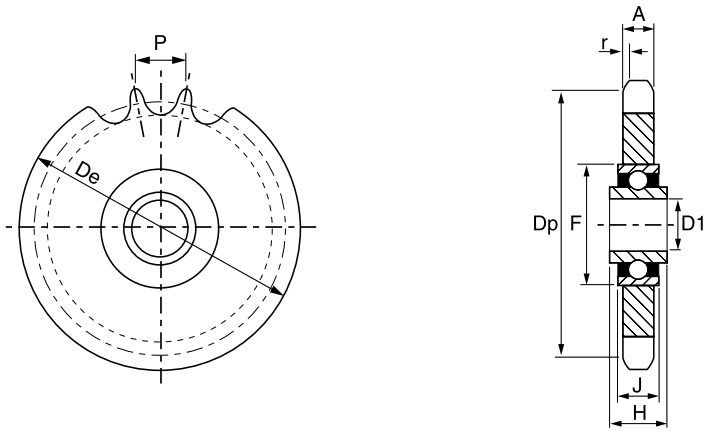

材质C45

ISO 链尺寸	链条节距x 内节内宽	齿	外直径 de	节径 dp	齿宽 A	轴承孔 D1	轴承 孔宽 H	轴承 外直径 F	轴承 宽度 J
05B	8 mm x 3 mm	23	62.0	58.75	2.8	16	18.3	40	12
06B	3/8” x 7/32”	21	68.0	63.91	5.3	16	18.3	40	12
081	1/2” x 1/8”	18	78.9	73.14	3.0	16	18.3	40	12
083	1/2” x 3/16”	18	78.9	73.14	4.5	16	18.3	40	12
084	1/2” x 3/16”	18	78.9	73.14	4.5	16	18.3	40	12
08B	1/2” x 5/16”	16	69.5	65.10	7.2	16	18.3	40	12
08B	1/2” x 5/16”	18	77.8	73.14	7.2	16	18.3	40	12
10B	5/8” x 3/8”	14	78.0	71.34	9.1	16	18.3	40	12
10B	5/8” x 3/8”	15	83.0	76.36	9.1	16	18.3	40	12
10B	5/8” x 3/8”	17	93.0	86.30	9.1	16	18.3	40	12
12B	3/4” x 7/16”	13	87.5	79.59	11.1	16	18.3	40	12
12B	3/4” x 7/16”	15	99.8	91.63	11.1	16	18.3	40	12
16B	1” x 17.02 mm	12	109.0	98.14	16.2	20	17.7	47	14
20B	1.1/4” x 3/4”	13	147.8	132.65	18.5	25	21.0	52	15

ANSI 链尺寸	链条节距x 内节内宽	齿	外直径 de	节径 dp	齿宽 A	轴承孔 D1	轴承 孔宽 H	轴承 外直径 F	轴承 宽度 J
35	3/8” x 3/16”	20	65.77	60.89	4.4	16.00	18.3	40	12
40	1/2” x 5/16”	17	75.68	69.12	7.4	16.00	18.3	40	12
40	1/2” x 5/16”	18	79.70	73.14	7.4	16.00	18.3	40	12
50	5/8” x 3/8”	15	83.00	76.36	9.0	16.00	18.3	40	12
50	5/8” x 3/8”	17	93.00	86.39	9.0	16.00	18.3	40	12
60	3/4” x 1/2”	13	89.49	79.59	12.0	16.00	18.3	40	12
60	3/4” x 1/2”	15	101.52	91.63	12.0	16.00	18.3	40	12
80	1” x 5/8”	12	103.28	90.14	15.0	19.05	17.7	47	14

我们已采取一切努力，以确保此目录中列出的数据是正确的。对于任何数据不准或是因此造成的损害，CHALLENGE不承担任何赔偿责任。

除特别说明外，所有的尺寸单位均为毫米。

CHALLENGE®

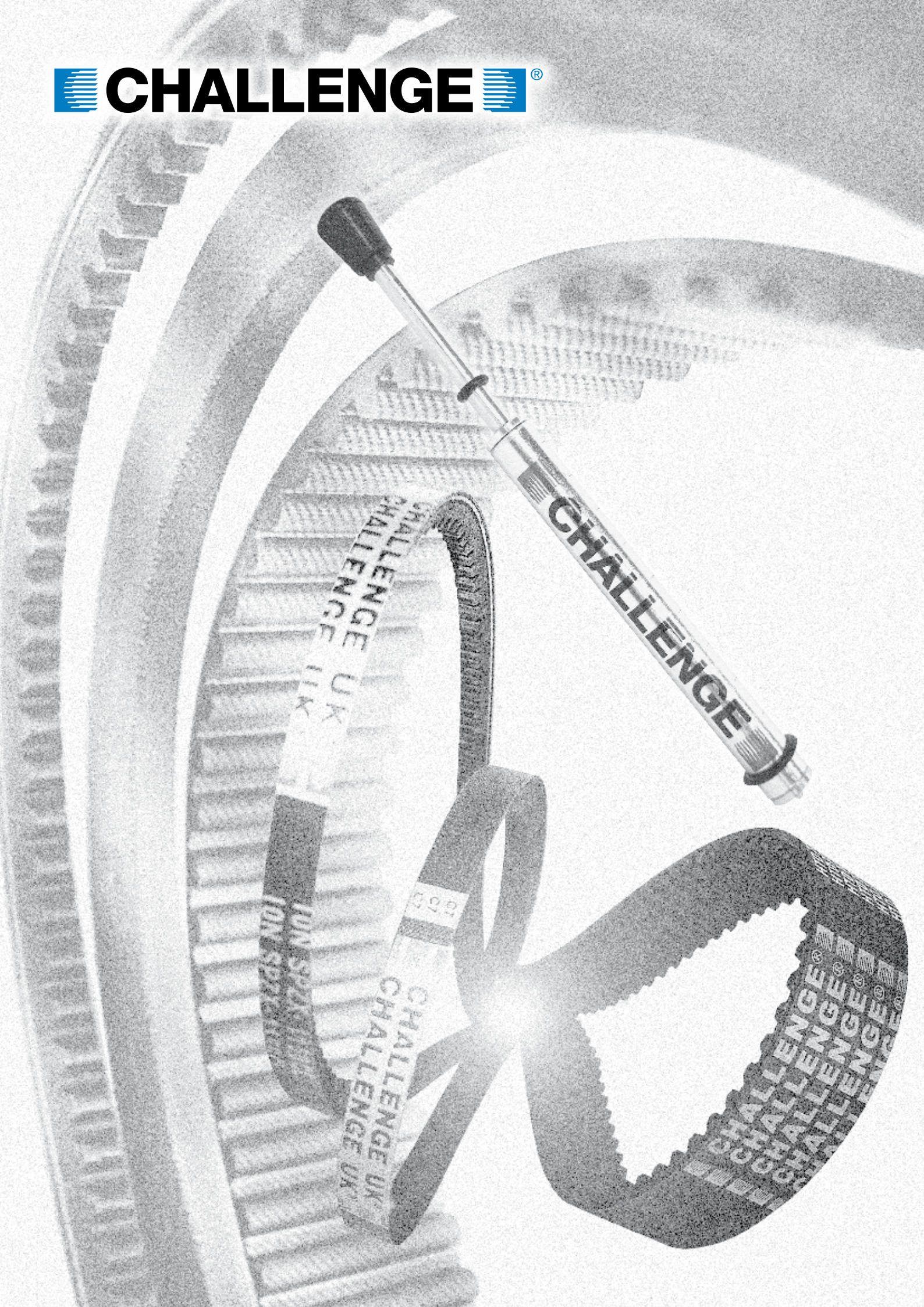
CHALLENGE
CHALLENGE UK
CHALLENGE UK
CHALLENGE UK
CHALLENGE
CHALLENGE
CHALLENGE
CHALLENGE
CHALLENGE
CHALLENGE

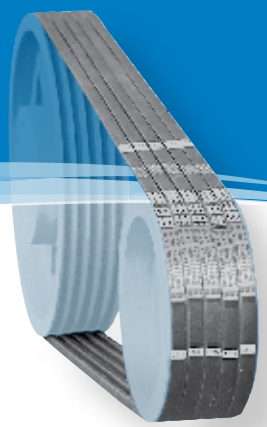

特点

三角带和楔形带（风扇型及包布型）

- 皮带符合ISO、英标（BS）、德标（DIN）及美国橡胶制造商协会（RMA）标准
- 工厂符合ISO 9001标准
- 可确保最小拉伸的高质量聚酯帘线
- 多种国际标准长度
- 符合ISO 1813标准要求，具有卓越的抗静电、耐油及耐热性能
- 符合美国石油协会标准

风扇（CRE）带

- 适用于SPZX、SPAX、SPBX和SPCX等楔形部分
- 适用于普通皮带部分‘AX’和‘BX’
- 小型皮带轮使用最佳
- 符合所有主要国际标准

包布型皮带

- 适用于SPZ、SPA、SPB和SPC等楔形部分
- 适用于Z（M）、A、B、C和D等普通‘三角’部分
- 已处理的外包材料
- 符合所有主要国际标准

普通同步带

- 原装同步带
- 提供XL（1/5”）, L（3/8”），H（1/2”）和XH（7/8”）节距
- 完全符合ISO 5296标准要求
- （XH型号）4”以内的多种标准宽度选择

HTD圆弧齿同步带

- 首款米制同步带、销售范围最广泛
- 适用于节距3mm、5mm、8mm和14mm部分
- 符合ISO 13050标准

三角带和楔形带

传统V型带 ISO 4184, BS 3790, DIN 2215, RMA IP20

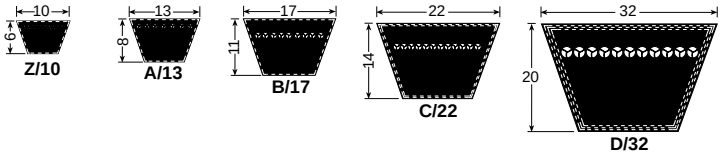

断面	Z	A	B	C	D
上宽	10.0	13.0	17.0	22.0	32.0
节宽	8.5	11.0	14.0	19.0	27.0
断面高	6.0	8.0	11.0	14.0	19.0
内周长 Li = Lp minus X	x = 22	x = 30	x = 40	x = 58	x = 75
外周长 La = Li plus y	y = 38	y = 50	y = 69	y = 88	y = 126

多楔带 ISO 4184, BS 3790, DIN 7753, RMA IP22

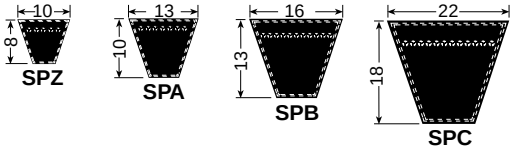

断面	SPZ	SPA	SPB	SPC
上宽	10.0	13.0	16.0	22.0
节宽	8.5	11.0	14.0	19.0
断面高	8.0	10.0	13.0	18.0
内周长 Li = Lp minus X	x = 37	x = 45	x = 60	x = 83
外周长 La = Li plus y	y = 50	y = 63	y = 82	y = 113

窄型V带 RMA IP22

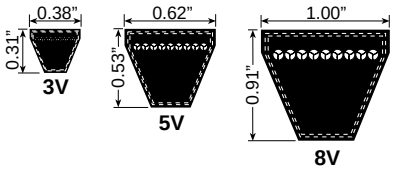

窄V型带	3V	5V	8V
窄V型带 Nominal inch	0.38	0.62	1.00
断面高 Nominal inch	0.31	0.53	0.91
内周长 Li = Lp minus X inch	x = 1.95	x = 3.33	x = 3.90

皮带系列

断面 - V	Z	A	B	C	D
kg/m	0.060	0.100	0.175	0.305	0.635
断面 - 楔	SPZ	SPA	SPB	SPC	
kg/m	0.072	0.115	0.190	0.360	
断面 - 楔	3V	5V	8V		
lbs/foot	0.055	0.156	0.420		

Lp = 距
Li = 内周长
La = 外周长

Challenge皮带拥有良好的抗静电、耐热和耐油性能，符合ISO1813标准。
Challenge皮带工厂已通过ISO 9001认证

工作温度：
-30°C 至 +70°C

除特别说明外，所有的尺寸单位均为毫米。

我们已采取一切努力，以确保此目录中列出的数据是正确的。对于任何数据不准或是因此造成的损害，CHALLENGE不承担任何赔偿责任。

普通三角带

Z
10 x 6

英制 Li	米制 Lp	米制 Li
Z15	10 x 410	385
Z15.5	10 x 420	395
Z15.7	10 x 425	400
Z16.5	10 x 445	420
Z16.7	10 x 450	425
Z17.5	10 x 470	445
Z17.7	10 x 475	450
Z18	10 x 480	455
Z18.5	10 x 495	470
Z19	10 x 510	485
Z19.5	10 x 520	495
Z20	10 x 530	505
Z20.5	10 x 545	520
Z21	10 x 560	535
Z21.7	10 x 575	550
Z22	10 x 580	555
Z22.2	10 x 585	560
Z23	10 x 610	585
Z23.5	10 x 620	595
Z24	10 x 630	605
Z24.7	10 x 655	630
Z25	10 x 660	635
Z25.7	10 x 675	655
Z26	10 x 680	660
Z26.5	10 x 700	675
Z27	10 x 710	685
Z28	10 x 730	705
Z29	10 x 760	735
Z29.5	10 x 770	745
Z30	10 x 780	755
Z30.7	10 x 805	780
Z31	10 x 810	785
Z31.5	10 x 820	795
Z32	10 x 840	815
Z33	10 x 860	835
Z33.7	10 x 880	855
Z34	10 x 890	865
Z35	10 x 910	885
Z35.5	10 x 930	905
Z36	10 x 940	915
Z36.5	10 x 950	925
Z37	10 x 960	935
Z37.5	10 x 980	945
Z38	10 x 990	955
Z39	10 x 1010	985
Z39.5	10 x 1030	1005
Z40	10 x 1040	1015
Z40.5	10 x 1050	1025
Z41	10 x 1060	1035
Z42	10 x 1090	1065
Z42.5	10 x 1100	1075
Z43	10 x 1120	1095
Z44	10 x 1140	1115
Z45	10 x 1170	1145
Z45.5	10 x 1180	1155
Z46	10 x 1190	1165

英制 Li	米制 Lp	米制 Li
Z46.5	10 x 1210	1185
Z47	10 x 1220	1195
Z48	10 x 1240	1215
Z49	10 x 1270	1245
Z50	10 x 1290	1265
Z51	10 x 1320	1295
Z52	10 x 1340	1315
Z53	10 x 1370	1345
Z54	10 x 1390	1365
Z55	10 x 1420	1395
Z56	10 x 1450	1425
Z57	10 x 1470	1445
Z58	10 x 1500	1475
Z59	10 x 1520	1495
Z60	10 x 1550	1525
Z62	10 x 1600	1575
Z63	10 x 1620	1595
Z64	10 x 1650	1625
Z68	10 x 1750	1725
Z75	10 x 1920	1895
Z78	10 x 2000	1975

A
13 x 8

英制 Li	米制 Lp	米制 Li
A18	13 x 490	460
A19	13 x 520	490
A20	13 x 540	510
A21	13 x 570	540
A22	13 x 590	560
A23	13 x 620	590
A24	13 x 650	620
A25	13 x 670	640
A26	13 x 700	670
A27	13 x 720	690
A28	13 x 750	720
A29	13 x 770	740
A30	13 x 800	770
A31	13 x 820	790
A32	13 x 850	820
A33	13 x 870	840
A34	13 x 900	870
A35	13 x 920	890
A36	13 x 950	920
A37	13 x 980	950
A38	13 x 1000	970
A39	13 x 1030	1000
A40	13 x 1050	1020
A41	13 x 1080	1050
A42	13 x 1100	1070
A43	13 x 1130	1100
A44	13 x 1150	1120
A45	13 x 1180	1150
A46	13 x 1200	1170
A47	13 x 1230	1200
A48	13 x 1250	1220
A49	13 x 1280	1250
A50	13 x 1310	1280
A51	13 x 1330	1300
A52	13 x 1360	1330
A53	13 x 1380	1350
A54	13 x 1410	1380
A55	13 x 1430	1400
A56	13 x 1460	1430
A57	13 x 1480	1450
A58	13 x 1510	1480
A59	13 x 1530	1500
A60	13 x 1560	1530
A61	13 x 1580	1550
A62	13 x 1610	1580
A63	13 x 1640	1610
A64	13 x 1660	1630
A65	13 x 1690	1660
A66	13 x 1710	1680
A67	13 x 1740	1710
A68	13 x 1760	1730
A69	13 x 1790	1760
A70	13 x 1810	1780
A71	13 x 1840	1810
A72	13 x 1860	1830
A73	13 x 1890	1860

英制 Li	米制 Lp	米制 Li
A74	13 x 1920	1890
A75	13 x 1940	1910
A76	13 x 1960	1930
A77	13 x 1990	1960
A78	13 x 2020	1990
A79	13 x 2050	2020
A80	13 x 2070	2040
A81	13 x 2090	2060
A82	13 x 2120	2090
A83	13 x 2140	2110
A84	13 x 2170	2140
A85	13 x 2190	2160
A86	13 x 2220	2190
A87	13 x 2240	2210
A88	13 x 2270	2240
A89	13 x 2300	2270
A90	13 x 2320	2290
A91	13 x 2350	2320
A92	13 x 2370	2340
A93	13 x 2400	2370
A94	13 x 2420	2390
A95	13 x 2450	2420
A96	13 x 2470	2440
A97	13 x 2500	2470
A98	13 x 2530	2500
A99	13 x 2550	2520
A100	13 x 2580	2550
A102	13 x 2630	2600
A103	13 x 2650	2620
A104	13 x 2680	2650
A105	13 x 2700	2670
A106	13 x 2730	2700
A107	13 x 2750	2720
A108	13 x 2780	2750
A109	13 x 2800	2770
A110	13 x 2830	2800
A112	13 x 2880	2850
A113	13 x 2910	2880
A115	13 x 2960	2930
A116	13 x 2980	2950
A117	13 x 3010	2980
A118	13 x 3030	3000
A120	13 x 3080	3050
A124	13 x 3190	3160
A125	13 x 3200	3170
A128	13 x 3290	3260
A130	13 x 3340	3310
A132	13 x 3390	3360
A134	13 x 3440	3410
A136	13 x 3490	3460
A138	13 x 3540	3510
A140	13 x 3590	3560
A144	13 x 3690	3660
A154	13 x 3950	3920
A158	13 x 4050	4020
A173	13 x 4430	4400

我们已采取一切努力，以确保此目录中列出的数据是正确的。对于任何数据不准或是因此造成的损害，CHALLENGE不承担任何赔偿责任。

除特别说明外，所有的尺寸单位均为毫米。

CHALLENGE®

普通三角带

B
17 x 11

英制 Li	米制 Lp	米制 Li
B22	17 x 600	560
B24	17 x 650	610
B25	17 x 670	630
B26	17 x 700	660
B28	17 x 750	710
B29	17 x 780	740
B30	17 x 810	770
B31	17 x 830	790
B32	17 x 860	820
B33	17 x 880	840
B34	17 x 910	870
B35	17 x 930	890
B36	17 x 960	920
B37	17 x 980	940
B38	17 x 1010	970
B39	17 x 1030	990
B40	17 x 1060	1020
B41	17 x 1080	1040
B42	17 x 1110	1070
B43	17 x 1130	1090
B44	17 x 1160	1120
B45	17 x 1180	1140
B46	17 x 1210	1170
B47	17 x 1240	1200
B48	17 x 1260	1220
B49	17 x 1290	1250
B50	17 x 1310	1270
B51	17 x 1340	1300
B52	17 x 1370	1330
B53	17 x 1390	1350
B54	17 x 1410	1370
B55	17 x 1440	1400
B56	17 x 1470	1430
B57	17 x 1490	1450
B58	17 x 1520	1480
B59	17 x 1540	1500
B60	17 x 1570	1530
B61	17 x 1590	1550
B62	17 x 1620	1580
B63	17 x 1640	1600
B64	17 x 1670	1630
B65	17 x 1690	1650
B66	17 x 1720	1680
B66.5	17 x 1730	1690
B67	17 x 1740	1700
B68	17 x 1770	1730
B69	17 x 1800	1760
B70	17 x 1820	1780
B71	17 x 1850	1810
B72	17 x 1870	1830
B73	17 x 1900	1860
B74	17 x 1920	1880
B75	17 x 1950	1910
B76	17 x 1970	1930
B77	17 x 2000	1960
B78	17 x 2020	1980

英制 Li	米制 Lp	米制 Li
B79	17 x 2050	2010
B80	17 x 2080	2040
B81	17 x 2100	2060
B82	17 x 2130	2090
B83	17 x 2150	2110
B84	17 x 2180	2140
B85	17 x 2200	2160
B86	17 x 2230	2190
B87	17 x 2250	2210
B88	17 x 2280	2240
B89	17 x 2300	2260
B90	17 x 2330	2290
B91	17 x 2350	2310
B92	17 x 2380	2340
B93	17 x 2410	2370
B94	17 x 2420	2380
B95	17 x 2460	2420
B96	17 x 2480	2440
B97	17 x 2510	2470
B98	17 x 2530	2490
B99	17 x 2560	2520
B100	17 x 2580	2540
B101	17 x 2610	2570
B102	17 x 2630	2590
B103	17 x 2660	2620
B104	17 x 2680	2640
B105	17 x 2710	2670
B106	17 x 2740	2700
B107	17 x 2760	2720
B108	17 x 2790	2750
B110	17 x 2840	2800
B111	17 x 2870	2830
B112	17 x 2890	2850
B113	17 x 2920	2880
B114	17 x 2940	2900
B115	17 x 2960	2920
B116	17 x 2990	2950
B117	17 x 3020	2980
B118	17 x 3040	3000
B120	17 x 3090	3050
B122	17 x 3140	3100
B124	17 x 3190	3150
B125	17 x 3220	3160
B126	17 x 3240	3200
B128	17 x 3290	3250
B130	17 x 3350	3310
B131	17 x 3380	3340
B132	17 x 3400	3360
B134	17 x 3450	3410
B135	17 x 3480	3440
B136	17 x 3500	3460
B138	17 x 3550	3510
B140	17 x 3600	3560
B142	17 x 3650	3610
B144	17 x 3700	3660
B146	17 x 3750	3710

英制 Li	米制 Lp	米制 Li
B148	17 x 3800	3760
B150	17 x 3850	3810
B152	17 x 3900	3860
B154	17 x 3950	3910
B155	17 x 3980	3940
B158	17 x 4060	4020
B160	17 x 4110	4050
B162	17 x 4160	4120
B164	17 x 4210	4170
B166	17 x 4260	4220
B168	17 x 4310	4270
B173	17 x 4440	4400
B180	17 x 4620	4580
B184	17 x 4720	4670
B185	17 x 4740	4700
B187	17 x 4790	4750
B193	17 x 4940	4900
B194	17 x 4970	4930
B195	17 x 5000	4960
B197	17 x 5050	5010
B204	17 x 5220	5180
B210	17 x 5380	5340
B215	17 x 5510	5470
B220	17 x 5630	5590
B222	17 x 5680	5640
B225	17 x 5760	5720
B238	17 x 6090	6050
B240	17 x 6120	6080
B255	17 x 6500	6460
B256	17 x 6550	6490
B264	17 x 6750	6710
B268	17 x 6850	6810
B298	17 x 7610	7570
B358	17 x 9140	9100

除特别说明外，所有的尺寸单位均为毫米。

我们已采取一切努力，以确保此目录中列出的数据是正确的。对于任何数据不准或是因此造成的损害，CHALLENGE不承担任何赔偿责任。

普通三角带

C
22 x 14

英制 Li	米制 Lp	米制 Li
C40	22 x 1070	1012
C42	22 x 1120	1062
C43	22 x 1150	1092
C44	22 x 1170	1112
C45	22 x 1200	1142
C46	22 x 1220	1162
C48	22 x 1270	1212
C50	22 x 1320	1262
C51	22 x 1350	1292
C52	22 x 1380	1322
C53	22 x 1400	1342
C54	22 x 1430	1372
C55	22 x 1450	1392
C56	22 x 1480	1422
C57	22 x 1510	1452
C58	22 x 1530	1472
C59	22 x 1560	1502
C60	22 x 1580	1522
C61	22 x 1610	1552
C62	22 x 1630	1572
C63	22 x 1660	1602
C64	22 x 1680	1622
C65	22 x 1700	1642
C67	22 x 1760	1702
C68	22 x 1780	1722
C69	22 x 1810	1752
C70	22 x 1830	1772
C71	22 x 1860	1802
C72	22 x 1880	1822
C73	22 x 1910	1852
C74	22 x 1930	1872
C75	22 x 1960	1902
C76	22 x 1980	1922
C77	22 x 2010	1952
C78	22 x 2040	1982
C79	22 x 2060	2002
C80	22 x 2090	2032
C81	22 x 2110	2052
C82	22 x 2140	2082
C83	22 x 2160	2102
C84	22 x 2190	2132
C85	22 x 2210	2152
C86	22 x 2230	2172
C87	22 x 2270	2212
C88	22 x 2290	2232
C89	22 x 2320	2262
C90	22 x 2340	2282
C91	22 x 2370	2312
C92	22 x 2390	2332
C93	22 x 2420	2362
C94	22 x 2440	2382
C95	22 x 2470	2412
C96	22 x 2490	2432
C97	22 x 2520	2462
C98	22 x 2550	2492
C99	22 x 2580	2522
C100	22 x 2600	2542
C101	22 x 2630	2572
C102	22 x 2650	2592
C104	22 x 2700	2642
C105	22 x 2720	2662
C106	22 x 2750	2692
C108	22 x 2800	2742
C110	22 x 2850	2792

英制 Li	米制 Lp	米制 Li
C111	22 x 2880	2822
C112	22 x 2900	2842
C114	22 x 2950	2892
C115	22 x 2980	2922
C116	22 x 3000	2942
C118	22 x 3050	2992
C119	22 x 3080	3022
C120	22 x 3100	3042
C122	22 x 3160	3102
C123	22 x 3190	3132
C124	22 x 3210	3152
C125	22 x 3240	3182
C128	22 x 3310	3252
C130	22 x 3360	3302
C131	22 x 3390	3332
C132	22 x 3410	3352
C133	22 x 3430	3372
C134	22 x 3460	3402
C136	22 x 3510	3452
C138	22 x 3560	3502
C140	22 x 3610	3552
C141	22 x 3640	3582
C142	22 x 3660	3602
C143	22 x 3690	3632
C144	22 x 3710	3652
C145	22 x 3740	3682
C146	22 x 3760	3702
C148	22 x 3820	3762
C150	22 x 3870	3812
C152	22 x 3920	3862
C154	22 x 3970	3912
C156	22 x 4020	3962
C158	22 x 4070	4012
C159	22 x 4100	4042
C160	22 x 4120	4062
C162	22 x 4170	4112
C164	22 x 4220	4162
C166	22 x 4270	4212
C167	22 x 4300	4242
C168	22 x 4320	4262
C170	22 x 4370	4312
C173	22 x 4450	4392
C175	22 x 4500	4442
C180	22 x 4630	4572
C182	22 x 4680	4622
C184	22 x 4730	4672
C185	22 x 4750	4692
C190	22 x 4880	4822
C195	22 x 5010	4952
C200	22 x 5140	5082
C204	22 x 5240	5182
C208	22 x 5340	5282
C210	22 x 5390	5332
C214	22 x 5480	5422
C220	22 x 5640	5582
C224	22 x 5740	5682
C225	22 x 5770	5712
C228	22 x 5850	5792
C238	22 x 6100	6042
C240	22 x 6150	6092
C248	22 x 6360	6302
C250	22 x 6410	6352
C255	22 x 6540	6482
C256	22 x 6570	6512

英制 Li	米制 Lp	米制 Li
C268	22 x 6860	6802
C270	22 x 6910	6852
C285	22 x 7290	7232
C298	22 x 7630	7572
C300	22 x 7670	7612
C314	22 x 8030	7972
C330	22 x 8440	8382
C345	22 x 8820	8762
C360	22 x 9200	9142
C420	22 x 10690	10632

D
32 x 20

英制 Li	米制 Lp	米制 Li
D90	32 x 2350	2275
D97	32 x 2530	2455
D98	32 x 2570	2495
D101	32 x 2640	2565
D102	32 x 2660	2585
D105	32 x 2750	2675
D108	32 x 2830	2755
D109	32 x 2850	2775
D110	32 x 2880	2805
D112	32 x 2930	2855
D113	32 x 2960	2885
D120	32 x 3130	3055
D124	32 x 3230	3155
D128	32 x 3330	3255
D130	32 x 3380	3305
D132	32 x 3430	3355
D136	32 x 3540	3465
D137	32 x 3560	3485
D140	32 x 3640	3565
D144	32 x 3740	3665
D148	32 x 3840	3765
D150	32 x 3890	3815
D152	32 x 3940	3865
D154	32 x 3990	3915
D156	32 x 4040	3965
D158	32 x 4090	4015
D162	32 x 4200	4125
D166	32 x 4300	4225
D170	32 x 4400	4325
D173	32 x 4480	4405
D177	32 x 4580	4505
D180	32 x 4650	4575
D185	32 x 4780	4705
D187	32 x 4830	4755
D191	32 x 4930	4855
D195	32 x 5030	4955
D204	32 x 5260	5185
D210	32 x 5420	5345
D220	32 x 5660	5585
D225	32 x 5800	5725

英制 Li	米制 Lp	米制 Li
D228	32 x 5870	5795
D230	32 x 5920	5845
D232	32 x 5980	5905
D238	32 x 6130	6055
D240	32 x 6180	6105
D248	32 x 6380	6305
D250	32 x 6430	6355
D255	32 x 6560	6485
D270	32 x 6940	6865
D280	32 x 7190	7115
D285	32 x 7320	7245
D298	32 x 7650	7575
D300	32 x 7700	7625
D314	32 x 8060	7985
D315	32 x 8090	8015
D328	32 x 8410	8335
D330	32 x 8460	8385
D340	32 x 8710	8635
D358	32 x 9170	9095
D360	32 x 9220	9145
D380	32 x 9730	9655
D394	32 x 10080	10005
D418	32 x 10700	10625
D420	32 x 10740	10665
D440	32 x 11250	11175
D441	32 x 11270	11195
D450	32 x 11500	11425
D480	32 x 12260	12185
D525	32 x 13410	13335
D540	32 x 13790	13715
D564	32 x 14400	14325
D600	32 x 15310	15235

我们已采取一切努力，以确保此目录中列出的数据是正确的。对于任何数据不准或是因此造成的损害，CHALLENGE不承担任何赔偿责任。

除特别说明外，所有的尺寸单位均为毫米。

CHALLENGE®

普通风扇三角带

AX
13 x 8

英制 Li	米制 Lp	米制 Li
AX16	13 x 470	440
AX18	13 x 490	460
AX19	13 x 520	490
AX20	13 x 540	510
AX21	13 x 570	540
AX22	13 x 590	560
AX23	13 x 620	590
AX24	13 x 650	620
AX25	13 x 670	640
AX26	13 x 700	670
AX27	13 x 720	690
AX28	13 x 750	720
AX29	13 x 770	740
AX30	13 x 800	770
AX31	13 x 820	790
AX32	13 x 850	820
AX33	13 x 870	840
AX34	13 x 900	870
AX35	13 x 920	890
AX36	13 x 950	920
AX37	13 x 980	950
AX38	13 x 1000	970
AX39	13 x 1030	1000
AX40	13 x 1050	1020
AX41	13 x 1080	1050
AX42	13 x 1100	1070
AX43	13 x 1130	1100
AX44	13 x 1150	1120
AX45	13 x 1180	1150
AX46	13 x 1200	1170
AX47	13 x 1230	1200
AX48	13 x 1250	1220
AX49	13 x 1280	1250
AX50	13 x 1310	1280
AX51	13 x 1330	1300
AX52	13 x 1360	1330
AX53	13 x 1380	1350
AX54	13 x 1410	1380
AX55	13 x 1430	1400
AX56	13 x 1460	1430
AX57	13 x 1480	1450
AX58	13 x 1510	1480
AX59	13 x 1530	1500
AX60	13 x 1560	1530
AX61	13 x 1580	1550
AX62	13 x 1610	1580
AX63	13 x 1640	1610
AX64	13 x 1660	1630
AX65	13 x 1690	1660
AX66	13 x 1710	1680
AX67	13 x 1740	1710
AX68	13 x 1760	1730
AX69	13 x 1790	1760
AX70	13 x 1810	1780
AX71	13 x 1840	1810
AX72	13 x 1860	1830
AX73	13 x 1890	1860
AX74	13 x 1920	1890
AX75	13 x 1940	1910
AX76	13 x 1960	1930

英制 Li	米制 Lp	米制 Li
AX77	13 x 1990	1960
AX78	13 x 2020	1990
AX79	13 x 2050	2020
AX80	13 x 2070	2040
AX81	13 x 2090	2060
AX82	13 x 2120	2090
AX83	13 x 2140	2110
AX84	13 x 2170	2140
AX85	13 x 2190	2160
AX86	13 x 2220	2190
AX87	13 x 2240	2210
AX88	13 x 2270	2240
AX89	13 x 2300	2270
AX90	13 x 2320	2290
AX91	13 x 2350	2320
AX92	13 x 2370	2340
AX93	13 x 2400	2370
AX94	13 x 2420	2390
AX95	13 x 2450	2420
AX96	13 x 2470	2440
AX97	13 x 2500	2470
AX98	13 x 2530	2500

BX
17 x 11

英制 Li	米制 Lp	米制 Li
BX22	17 x 600	560
BX24	17 x 650	610
BX26	17 x 700	660
BX28	17 x 750	710
BX30	17 x 810	770
BX31	17 x 830	790
BX32	17 x 860	820
BX33	17 x 880	840
BX34	17 x 910	870
BX35	17 x 930	890
BX36	17 x 960	920
BX37	17 x 980	940
BX38	17 x 1010	970
BX39	17 x 1030	990
BX40	17 x 1060	1020
BX41	17 x 1080	1040
BX42	17 x 1110	1070
BX43	17 x 1130	1090
BX44	17 x 1160	1120
BX45	17 x 1180	1140
BX46	17 x 1210	1170
BX47	17 x 1240	1200
BX48	17 x 1260	1220
BX49	17 x 1290	1250
BX50	17 x 1310	1270
BX51	17 x 1340	1300
BX52	17 x 1370	1330
BX53	17 x 1390	1350
BX54	17 x 1410	1370
BX55	17 x 1440	1400
BX56	17 x 1470	1430
BX57	17 x 1490	1450
BX58	17 x 1520	1480
BX59	17 x 1540	1500
BX60	17 x 1570	1530
BX61	17 x 1590	1550
BX62	17 x 1620	1580
BX63	17 x 1640	1600
BX64	17 x 1670	1630
BX65	17 x 1690	1650
BX66	17 x 1720	1680
BX67	17 x 1740	1700
BX68	17 x 1770	1730
BX69	17 x 1800	1760
BX70	17 x 1820	1780
BX71	17 x 1850	1810
BX72	17 x 1870	1830
BX73	17 x 1900	1860
BX74	17 x 1920	1880
BX75	17 x 1950	1910
BX76	17 x 1970	1930
BX77	17 x 2000	1960
BX78	17 x 2020	1980
BX79	17 x 2050	2010
BX80	17 x 2080	2040
BX81	17 x 2100	2060
BX82	17 x 2130	2090
BX83	17 x 2150	2110
BX84	17 x 2180	2140
BX85	17 x 2200	2160

英制 Li	米制 Lp	米制 Li
BX86	17 x 2230	2190
BX87	17 x 2250	2210
BX88	17 x 2280	2240
BX89	17 x 2300	2260
BX90	17 x 2330	2290
BX91	17 x 2350	2310
BX92	17 x 2380	2340
BX93	17 x 2410	2370
BX94	17 x 2420	2380

除特别说明外，所有的尺寸单位均为毫米。

我们已采取一切努力，以确保此目录中列出的数据是正确的。对于任何数据不准或是因此造成的损害，CHALLENGE不承担任何赔偿责任。

楔形带

SPZ (10N) 10 x 8

公制 Lp	公制 Lp	公制 Lp
512	1140	1887
530	1162	1900
545	1180	1937
562	1187	1950
580	1200	1962
612	1212	2000
630	1222	2030
637	1237	2087
662	1250	2120
670	1262	2137
687	1270	2150
710	1287	2160
737	1300	2187
750	1312	2240
760	1320	2280
762	1337	2300
772	1340	2360
787	1347	2410
797	1362	2500
800	1387	2540
812	1400	2650
825	1412	2690
837	1420	2800
850	1437	2840
862	1462	2990
875	1470	3000
887	1487	3150
900	1500	3170
912	1512	3350
925	1520	3550
937	1537	3810
940	1550	
950	1560	
962	1562	
975	1587	
987	1600	
1000	1612	
1010	1637	
1012	1650	
1020	1662	
1037	1687	
1060	1700	
1062	1737	
1080	1750	
1087	1762	
1090	1787	
1100	1800	
1112	1837	
1120	1850	
1137	1862	

SPA (13N) 13 x10

公制 Lp	公制 Lp	公制 Lp
632	1332	2300
657	1357	2360
682	1360	2430
707	1362	2460
732	1382	2482
750	1400	2487
757	1407	2500
782	1432	2580
800	1450	2607
807	1457	2650
825	1482	2720
832	1500	2782
850	1507	2800
857	1532	2832
875	1550	2847
882	1557	2882
900	1582	2900
907	1600	2932
925	1607	2982
932	1632	3000
950	1650	3150
957	1657	3182
975	1682	3350
982	1700	3450
1000	1707	3550
1007	1732	3750
1032	1750	4000
1057	1757	4250
1060	1782	4500
1082	1800	
1090	1807	
1107	1832	
1120	1857	
1132	1882	
1150	1900	
1157	1937	
1180	1950	
1182	1957	
1200	1982	
1207	2000	
1220	2032	
1232	2057	
1250	2060	
1257	2120	
1272	2132	
1280	2157	
1282	2182	
1300	2207	
1307	2240	
1320	2282	

SPB (16N) 16 x 13

公制 Lp	公制 Lp
1250	3500
1260	3550
1320	3600
1340	3650
1360	3750
1400	3800
1410	3900
1450	4000
1500	4060
1550	4100
1590	4250
1600	4310
1650	4500
1700	4560
1750	4710
1800	4750
1850	4820
1900	5000
1950	5070
2000	5300
2020	5380
2060	5600
2120	5680
2150	5990
2200	6000
2240	6300
2280	6340
2300	6700
2350	7100
2360	7500
2400	8000
2410	
2450	
2500	
2530	
2550	
2600	
2650	
2680	
2700	
2800	
2840	
2990	
3000	
3150	
3170	
3270	
3320	
3340	
3350	

SPC 22N 22 x 18

公制 Lp
2000
2120
2240
2360
2425
2450
2500
2650
2800
3000
3150
3350
3550
3750
4000
4100
4250
4500
4750
5000
5300
5600
6000
6300
6700
7000
7100
7500
7750
8000
8500
9000
9500
10000

可替换皮带产品:

- 10N (SPZ)) 可替换3V 和 9N
- 16N (SPB) 可替换5V 和15N
- 25N (8V) 可替换SPP

不适用于联组带

我们已采取一切努力，以确保此目录中列出的数据是正确的。对于任何数据不准或是因此造成的损害，CHALLENGE不承担任何赔偿责任。

除特别说明外，所有的尺寸单位均为毫米。

CHALLENGE®

楔形带

SPZX 10 x 8

公制 Lp	公制 Lp
587	1202
600	1212
612	1220
630	1230
637	1237
660	1250
662	1262
670	1270
687	1280
690	1287
710	1300
722	1312
730	1320
737	1337
750	1340
760	1360
762	1362
772	1387
775	1400
787	1412
800	1420
812	1437
817	1450
825	1462
837	1470
850	1487
862	1500
875	1512
887	1520
900	1537
912	1550
917	1560
925	1562
937	1587
950	1600
962	1612
975	1650
987	1662
1000	1700
1010	1750
1012	1762
1030	1800
1037	1850
1040	1900
1047	1950
1057	2000
1060	2030
1077	2040
1080	2080
1087	2120
1110	2160
1112	2200
1120	2240
1137	2280
1140	2360
1150	
1162	
1180	
1187	
1200	

SPAX 13 x 10

公制 Lp	公制 Lp
690	1500
732	1507
750	1522
757	1532
775	1550
782	1557
800	1582
807	1600
825	1607
832	1632
850	1650
857	1682
875	1700
882	1732
900	1750
907	1757
925	1782
932	1800
950	1832
957	1850
969	1900
975	1950
982	1957
1000	1982
1007	2000
1030	2032
1032	2057
1060	2060
1082	2120
1090	2160
1107	2180
1120	2240
1132	2282
1142	2300
1150	2360
1157	
1172	
1180	
1207	
1220	
1232	
1250	
1257	
1272	
1280	
1282	
1307	
1320	
1332	
1357	
1360	
1380	
1382	
1400	
1420	
1432	
1450	
1457	
1462	
1482	

SPBX 16 x 13

公制 Lp
1000
1060
1120
1180
1250
1320
1340
1400
1450
1500
1600
1700
1750
1800
1850
1900
1950
1970
2000
2020
2120
2240
2280
2360
2400
2410
2500
2650
2800

SPCX 22 x 18

公制 Lp
2240
2360
2650
2800

除特别说明外，所有的尺寸单位均为毫米。

我们已采取一切努力，以确保此目录中列出的数据是正确的。对于任何数据不准或是因此造成的损害，CHALLENGE不承担任何赔偿责任。

窄V型带

3V (9N)
0.38 x 0.31

皮带名称	有效外侧长度
3V250	25.0
3V265	26.5
3V280	28.0
3V300	30.0
3V315	31.5
3V335	33.5
3V355	35.5
3V375	37.5
3V400	40.0
3V425	42.5
3V450	45.0
3V475	47.5
3V500	50.0
3V530	53.0
3V560	56.0
3V600	60.0
3V630	63.0
3V670	67.0
3V710	71.0
3V750	75.0
3V800	80.0
3V850	85.0
3V900	90.0
3V950	95.0
3V1000	100.0
3V1060	106.0
3V1120	112.0
3V1180	118.0
3V1250	125.0
3V1320	132.0
3V1400	140.0

5V (15N)
0.62 x 0.53

皮带名称	有效外侧长度
5V500	50
5V530	53
5V560	56
5V600	60
5V630	63
5V670	67
5V710	71
5V750	75
5V800	80
5V850	85
5V900	90
5V950	95
5V1000	100
5V1060	106
5V1120	112
5V1180	118
5V1250	125
5V1320	132
5V1400	140
5V1500	150
5V1600	160
5V1700	170
5V1800	180
5V1900	190
5V2000	200
5V2120	212
5V2240	224
5V2360	236
5V2500	250
5V2650	265
5V2800	280
5V3000	300
5V3150	315
5V3350	335
5V3550	355

8V (25N)
1.00 x 0.91

皮带名称	有效外侧长度
8V1000	100
8V1060	106
8V1120	112
8V1180	118
8V1250	125
8V1320	132
8V1400	140
8V1500	150
8V1600	160
8V1700	170
8V1800	180
8V1900	190
8V2000	200
8V2120	212
8V2240	224
8V2360	236
8V2500	250
8V2650	265
8V2800	280
8V3000	300
8V3150	315
8V3350	335
8V3550	355
8V3750	375
8V4000	400
8V4250	425
8V4500	450
8V4750	475
8V5000	500

我们已采取一切努力，以确保此目录中列出的数据是正确的。对于任何数据不准或是因此造成的损害，CHALLENGE不承担任何赔偿责任。

除特别说明外，所有的尺寸单位均为毫米。

选择流程

楔形带选择流程

1）运行参数

在第132页表1中选择适用于传动状态的运行参数。

2）设计功率

用运行参数乘以整机吸收功率（kW）即可得到设计功率。

如果无法获知整机吸收功率，则可乘以原动机功率（kW）。

设计功率是选择传动装置的依据。

3）皮带部分

参见第133页表2。

注意（水平标尺上）快速传动轴转速与（垂直标尺上）设计功率之间的交叉点。

交叉点表示首选皮带部分。

4）传动比

用低速轴的转速除以高速轴的转速即可得到传动比。

5）皮带轮节径

对于步骤3）所述已选部分，参照第134页和135页上的表3《传动比》，然后选择与步骤4）所述要求传动比最匹配的两种皮带轮*。

*注意：使用小型皮带轮会导致点击轴承超载。如果可能的话，请尽量选用大型主传动皮带轮。

绝大多数皮带轮应用都允许± 2%以内传动转速差。

6）皮带长度

请根据以下公式计算所需皮带的所需节距长度：

$$L = 2C + \frac{(D - d)^2}{4.C} + 1.57\,(D + d)$$

其中 L = 皮带节距长度（mm）
C = 要求中心距（mm）
d = 小型皮带轮节径（mm）
D = 大型皮带轮节径（mm）

从（第127、128页）皮带列表中选择最接近计算值的皮带。

如果没有准确的中心距，选择比皮带轮直径总和等同或是大的皮带。

7）中心距

步骤6）所述的皮带长度、同所选皮带长度之差除以2即可得到实际中心距的近似值。

如果所选皮带较长，应在要求中心距上增加该值，而如果皮带较短，则应在要求中心距上减去该值。

注意：这种简单计算方法通常可精确到2mm。

如果需要更加精确的中心距数值，请使用以下公式计算：

$$C = A + \sqrt{A^2 - B}$$

其中 $A = \frac{L}{4} - 0.3935\,(D + d)$

和 $B = \frac{(D - d)^2}{8}$

8）每皮带功率（kW）

参见表4《额定功率》（第136页和137页）了解所选皮带部分的功率。

在表的首行找到所选小型皮带轮的节径。然后沿此列向下找到快速传动轴的转速。这样就可以以找到每皮带功率值（kW）。

如果必要，请插入补充已获得更加精确的数值。

9）传动比的功率增值

参见有额定功率数据的同页面。

在表的顶部找到有传动比数据的一列。

然后沿此列向下找到快速传动轴转速以获得传动比的功率增值。

10）皮带长度校正系数

参见第137页表5，并注意步骤6）中所选皮带长度的校正系数。

11）小型皮带轮包角校正系数

参见第137页表6并根据公式$\frac{D - d}{C}$计算出相应数值

根据该数值选择最接近的校正系数。

12）每皮带校正功率（kW）

将每皮带功率值（步骤8）、同传动比功率增值（步骤9）相加。

用相加的和乘以皮带长度校正系数（步骤10）和包角（步骤11）的校正系数以获得每皮带校正功率。

13）所需皮带数量

将设计功率（步骤2）除以每皮带校正功率（步骤12）以获得传动装置所需皮带数量。

14）传动轴尺寸规格

从（151至163）皮带轮尺寸表上检查所选的皮带轮是否有符合所需传动轴的尺寸的锥套。

除特别说明外，所有的尺寸单位均为毫米。 我们已采取一切努力，以确保此目录中列出的数据是正确的。对于任何数据不准或是因此造成的损害，CHALLENGE不承担任何赔偿责任。

楔形带选择举例

设计一款楔形带传动装置，利用90kW、1440 rev/min直接启动电机带动吸收功率为81 kW的用来传送铜矿用的皮带输送机。

输送机每天运转时间应为12小时，运转速度为403 rev/min。

要求的中心距为1200 mm。电机轴直径为75 mm且输送机轴直径为105 mm。

1）运行参数

根据第132页表1，每天运行12小时且由直接启动电机驱动的差量皮带输送机的运行参数为**1.3**

2）设计功率

81 x 1.3 = **105.3 kW**

3）皮带部分

根据第133页表2，注意（水平轴上）105.3 kW的设计功率与（垂直轴上）1440 rev/min的快速传动轴速度的交叉点。

交叉点表示**SPB**或**SPC**部分的楔形带。如果选择了**SPB**，则表上阴影带顶部附近的交叉点通常可为您提供最经济的选择。

4）传动比

$\frac{1440}{403}$ = **3.57 : 1**

5）皮带轮节径

根据第135页上的表3《SPB传动比》，280 mm和1000 mm的皮带轮节径可匹配3.57：1的传动比

1000/280=3.57：1的传动比可提供403 rev/min的传动速度。

6）皮带长度

请根据以下公式计算所需皮带长度：

皮带长度（L）$= 2 \times 1200 + \frac{(1000 - 280)^2}{4 \times 1200} + 1.57 \times (1000 + 280)$

= 2400 + 108 + 2010

= 4518 mm

根据第128页《SPB皮带长度表》，最接近的皮带为SPB4500

7）中心距

SPB4500的皮带，其中心距为：

$1200 - \frac{(4518 - 4500)}{2}$ = **1191 mm**

8）每皮带功率（kW）

根据第136页的表4《SPB额定功率》，以1440 rev/min速度运行的280 mm皮带轮的每皮带功率为**22.55 kW**

9）传动比的功率增值

根据有额定功率数据的同页面信息，传动比为3.57：1的功率增值为**1.21 kW**

10）皮带长度校正系数

根据第137页表5，SPB4500的皮带校正系数为**1.05**

11）包角校正系数

首先计算公式$\frac{D-d}{C}$

数值，然后参见第137页表6获取校正系数。

$\frac{D - d}{C} = \frac{1000 - 280}{1191} = 0.60$

此例中正确的校正系数值为**0.96**

12）每皮带校正功率（kW）

= (22.55 + 1.21) x 1.05 x 0.96

= 每皮带**23.95 kW**

13）所需皮带数量

将设计功率（步骤2）除以每皮带校正功率（步骤12）以获得所需皮带数量。

$\frac{105.3}{23.95} = 4.4$

使用**5**条**SPB**皮带

14）传动轴尺寸规格

根据《皮带轮尺寸规格表》（第158-160页），可以确定皮带轮锥套可适用于要求的传动轴尺寸。

传动装置规格

电机皮带轮：	280 x 5 SPB
	3535 / 75 mm
输送机皮带轮	1000 x 5 SPB
	4545 / 105 mm

5条SPB4500皮带中心距为1191 mm

我们已采取一切努力，以确保此目录中列出的数据是正确的。对于任何数据不准或是因此造成的损害，CHALLENGE不承担任何赔偿责任。

除特别说明外，所有的尺寸单位均为毫米。

CHALLENGE®

选择数据

表1–运行参数

从动机类型	主动机类型					
	‘软’启动			‘重’启动		
	交流电机： 星形-三角连接 直流电机：并联 4缸或4缸以上发动机 所有主动机均装有机械或电子软启动装置。			交流电机： 直接启动 直流电机：串联及复联 少于4缸的发动机		
	每天运行的小时数					
	10以内	10 - 16	16以上	10以内	10 - 16	16以上
均匀载荷： 轻型搅拌器、运沙用等皮带传输机、小于7.5kW的风扇、离心式压缩机及泵	**1.0**	**1.1**	**1.2**	**1.1**	**1.2**	**1.3**
适量载荷： 变密度搅拌器、皮带输送机（非均匀载荷）、大于7.5kW的风扇、其他回转式压缩机及泵、发电机、机床、印刷机械、洗衣机、旋转筛、旋转木工机床	**1.1**	**1.2**	**1.3**	**1.2**	**1.3**	**1.4**
重载： 往复式压缩机及泵、排量式鼓风机、重型输送机（如螺杆、铲斗等等）、锤磨机、磨粉机、压力机、剪切机、冲压机和橡胶机械	**1.2**	**1.3**	**1.4**	**1.4**	**1.5**	**1.6**
过载： 粉碎机（回转式、颚式、辊式等等）、轧钢机、扎光机、采石机械和振动筛	**1.3**	**1.4**	**1.5**	**1.5**	**1.6**	**1.8**

除特别说明外，所有的尺寸单位均为毫米。

我们已采取一切努力，以确保此目录中列出的数据是正确的。对于任何数据不准或是因此造成的损害，CHALLENGE不承担任何赔偿责任。

表2–皮带选择

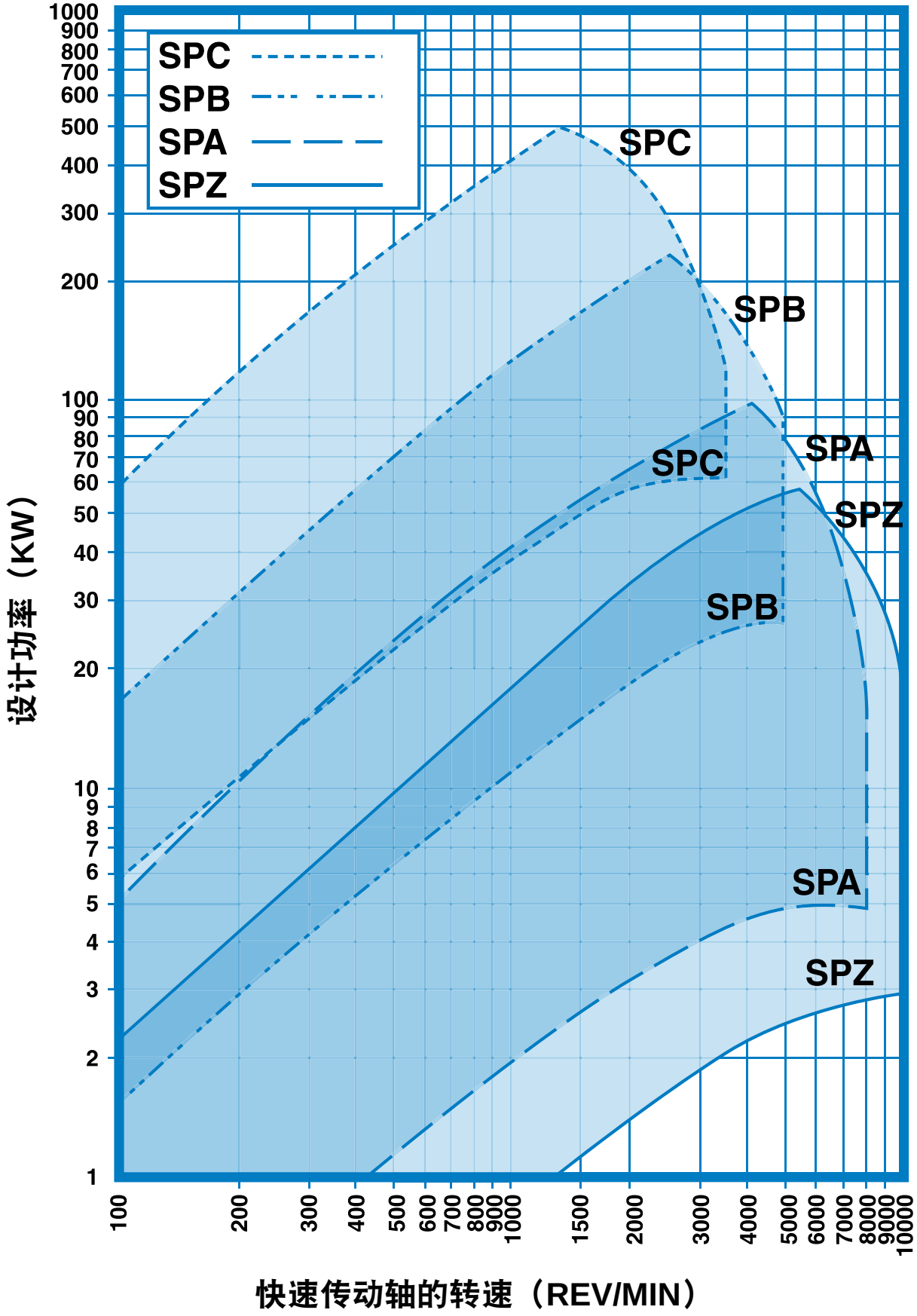

我们已采取一切努力，以确保此目录中列出的数据是正确的。对于任何数据不准或是因此造成的损害，CHALLENGE不承担任何赔偿责任。

CHALLENGE®

选择数据

表3–传动比SPZ和SPA

SPZ	71	75	80	85	90	95	100	106	112	118	125	132	140
71	1.00												
75	1.06	1.00											
80	1.13	1.07	1.00										
85	1.20	1.13	1.06	1.00									
90	1.27	1.20	1.13	1.06	1.00								
95	1.34	1.27	1.19	1.12	1.06	1.00							
100	1.41	1.33	1.25	1.18	1.11	1.05	1.00						
106	1.49	1.41	1.33	1.25	1.18	1.12	1.06	1.00					
112	1.58	1.49	1.40	1.32	1.24	1.18	1.12	1.06	1.00				
118	1.66	1.57	1.48	1.39	1.31	1.24	1.18	1.11	1.05	1.00			
125	1.76	1.67	1.56	1.47	1.39	1.32	1.25	1.18	1.12	1.06	1.00		
132	1.86	1.76	1.65	1.55	1.47	1.39	1.32	1.25	1.18	1.12	1.06	1.00	
140	1.97	1.87	1.75	1.65	1.56	1.47	1.40	1.32	1.25	1.19	1.12	1.06	1.00
150	2.11	2.00	1.88	1.76	1.67	1.58	1.50	1.42	1.34	1.27	1.20	1.14	1.07
160	2.25	2.13	2.00	1.88	1.78	1.68	1.60	1.51	1.43	1.36	1.28	1.21	1.14
170	2.39	2.27	2.13	2.00	1.89	1.79	1.70	1.60	1.52	1.44	1.36	1.29	1.21
180	2.54	2.40	2.25	2.12	2.00	1.89	1.80	1.70	1.61	1.53	1.44	1.36	1.29
190	2.68	2.53	2.38	2.24	2.11	2.00	1.90	1.79	1.70	1.61	1.52	1.44	1.36
200	2.82	2.67	2.50	2.35	2.22	2.11	2.00	1.89	1.79	1.69	1.60	1.52	1.43
224	3.15	2.99	2.80	2.64	2.49	2.36	2.24	2.11	2.00	1.90	1.79	1.70	1.60
250	3.52	3.33	3.13	2.94	2.78	2.63	2.50	2.36	2.23	2.12	2.00	1.89	1.79
280	3.94	3.73	3.50	3.29	3.11	2.95	2.80	2.64	2.50	2.37	2.24	2.12	2.00
315	4.44	4.20	3.94	3.71	3.50	3.32	3.15	2.97	2.81	2.67	2.52	2.39	2.25
355	5.00	4.73	4.44	4.18	3.94	3.74	3.55	3.35	3.17	3.01	2.84	2.69	2.54
400	5.63	5.33	5.00	4.71	4.44	4.21	4.00	3.77	3.57	3.39	3.20	3.03	2.86
450	6.34	6.00	5.63	5.29	5.00	4.74	4.50	4.25	4.02	3.81	3.60	3.41	3.21
500	7.04	6.67	6.25	5.88	5.56	5.26	5.00	4.72	4.46	4.24	4.00	3.79	3.57
630	8.87	8.40	7.88	7.41	7.00	6.63	6.30	5.94	5.63	5.34	5.04	4.77	4.50

SPA	90	95	100	106	112	118	125	132	140	150	160	170	180	190	200
90	1.00														
95	1.06	1.00													
100	1.11	1.05	1.00												
106	1.18	1.12	1.06	1.00											
112	1.24	1.18	1.12	1.06	1.00										
118	1.31	1.24	1.18	1.11	1.05	1.00									
125	1.39	1.32	1.25	1.18	1.12	1.06	1.00								
132	1.47	1.39	1.32	1.25	1.18	1.12	1.06	1.00							
140	1.56	1.47	1.40	1.32	1.25	1.19	1.12	1.06	1.00						
150	1.67	1.58	1.50	1.42	1.34	1.27	1.20	1.14	1.07	1.00					
160	1.78	1.68	1.60	1.51	1.43	1.36	1.28	1.21	1.14	1.07	1.00				
170	1.89	1.79	1.70	1.60	1.52	1.44	1.36	1.29	1.21	1.13	1.06	1.00			
180	2.00	1.89	1.80	1.70	1.61	1.53	1.44	1.36	1.29	1.20	1.13	1.06	1.00		
190	2.11	2.00	1.90	1.79	1.70	1.61	1.52	1.44	1.36	1.27	1.19	1.12	1.06	1.00	
200	2.22	2.11	2.00	1.89	1.79	1.69	1.60	1.52	1.43	1.33	1.25	1.18	1.11	1.05	1.00
212	2.36	2.23	2.12	2.00	1.89	1.80	1.70	1.61	1.51	1.41	1.33	1.25	1.18	1.12	1.06
224	2.49	2.36	2.24	2.11	2.00	1.90	1.79	1.70	1.60	1.49	1.40	1.32	1.24	1.18	1.12
236	2.62	2.48	2.36	2.23	2.11	2.00	1.89	1.79	1.69	1.57	1.48	1.39	1.31	1.24	1.18
250	2.78	2.63	2.50	2.36	2.23	2.12	2.00	1.89	1.79	1.67	1.56	1.47	1.39	1.32	1.25
280	3.11	2.95	2.80	2.64	2.50	2.37	2.24	2.12	2.00	1.87	1.75	1.65	1.56	1.47	1.40
300	3.33	3.16	3.00	2.83	2.68	2.54	2.40	2.27	2.14	2.00	1.88	1.76	1.67	1.58	1.50
315	3.50	3.32	3.15	2.97	2.81	2.67	2.52	2.39	2.25	2.10	1.97	1.85	1.75	1.66	1.58
355	3.94	3.74	3.55	3.35	3.17	3.01	2.84	2.69	2.54	2.37	2.22	2.09	1.97	1.87	1.78
400	4.44	4.21	4.00	3.77	3.57	3.39	3.20	3.03	2.86	2.67	2.50	2.35	2.22	2.11	2.00
450	5.00	4.74	4.50	4.25	4.02	3.81	3.60	3.41	3.21	3.00	2.81	2.65	2.50	2.37	2.25
500	5.56	5.26	5.00	4.72	4.46	4.24	4.00	3.79	3.57	3.33	3.13	2.94	2.78	2.63	2.50
560	6.22	5.89	5.60	5.28	5.00	4.75	4.48	4.24	4.00	3.73	3.50	3.29	3.11	2.95	2.80
630	7.00	6.63	6.30	5.94	5.63	5.34	5.04	4.77	4.50	4.20	3.94	3.71	3.50	3.32	3.15
800	8.89	8.42	8.00	7.55	7.14	6.78	6.40	6.06	5.71	5.33	5.00	4.71	4.44	4.21	4.00

除特别说明外，所有的尺寸单位均为毫米。

我们已采取一切努力，以确保此目录中列出的数据是正确的。对于任何数据不准或是因此造成的损害，CHALLENGE不承担任何赔偿责任。

选择数据

表3–传动比SPB和SPC

SPB	140	150	160	170	180	190	200	212	224	236	250	280	300	315
140	1.00													
150	1.07	1.00												
160	1.14	1.07	1.00											
170	1.21	1.13	1.06	1.00										
180	1.29	1.20	1.13	1.06	1.00									
190	1.36	1.27	1.19	1.12	1.06	1.00								
200	1.43	1.33	1.25	1.18	1.11	1.05	1.00							
212	1.51	1.41	1.33	1.25	1.18	1.12	1.06	1.00						
224	1.60	1.49	1.40	1.32	1.24	1.18	1.12	1.06	1.00					
236	1.69	1.57	1.48	1.39	1.31	1.24	1.18	1.11	1.05	1.00				
250	1.79	1.67	1.56	1.47	1.39	1.32	1.25	1.18	1.12	1.06	1.00			
280	2.00	1.87	1.75	1.65	1.56	1.47	1.40	1.32	1.25	1.19	1.12	1.00		
300	2.14	2.00	1.88	1.76	1.67	1.58	1.50	1.42	1.34	1.27	1.20	1.07	1.00	
315	2.25	2.10	1.97	1.85	1.75	1.66	1.58	1.49	1.41	1.33	1.26	1.13	1.05	1.00
335	2.39	2.23	2.09	1.97	1.86	1.76	1.68	1.58	1.50	1.42	1.34	1.20	1.12	1.06
355	2.54	2.37	2.22	2.09	1.97	1.87	1.78	1.67	1.58	1.50	1.42	1.27	1.18	1.13
400	2.86	2.67	2.50	2.35	2.22	2.11	2.00	1.89	1.79	1.69	1.60	1.43	1.33	1.27
450	3.21	3.00	2.81	2.65	2.50	2.37	2.25	2.12	2.01	1.91	1.80	1.61	1.50	1.43
500	3.57	3.33	3.13	2.94	2.78	2.63	2.50	2.36	2.23	2.12	2.00	1.79	1.67	1.59
560	4.00	3.73	3.50	3.29	3.11	2.95	2.80	2.64	2.50	2.37	2.24	2.00	1.87	1.78
630	4.50	4.20	3.94	3.71	3.50	3.32	3.15	2.97	2.81	2.67	2.52	2.25	2.10	2.00
710	5.07	4.73	4.44	4.18	3.94	3.74	3.55	3.35	3.17	3.01	2.84	2.54	2.37	2.25
800	5.71	5.33	5.00	4.71	4.44	4.21	4.00	3.77	3.57	3.39	3.20	2.86	2.67	2.54
900	6.43	6.00	5.63	5.29	5.00	4.74	4.50	4.25	4.02	3.81	3.60	3.21	3.00	2.86
1000	7.14	6.67	6.25	5.88	5.56	5.26	5.00	4.72	4.46	4.24	4.00	3.57	3.33	3.17
1250	8.93	8.33	7.81	7.35	6.94	6.58	6.25	5.90	5.58	5.30	5.00	4.46	4.17	3.97

SPC	224	236	250	265	280	300	315	335	355	375	400	425	450	475	500	530	560
224	1.00																
236	1.05	1.00															
250	1.12	1.06	1.00														
265	1.18	1.12	1.06	1.00													
280	1.25	1.19	1.12	1.06	1.00												
300	1.34	1.27	1.20	1.13	1.07	1.00											
315	1.41	1.33	1.26	1.19	1.13	1.05	1.00										
335	1.50	1.42	1.34	1.26	1.20	1.12	1.06	1.00									
355	1.58	1.50	1.42	1.34	1.27	1.18	1.13	1.06	1.00								
375	1.67	1.59	1.50	1.42	1.34	1.25	1.19	1.12	1.06	1.00							
400	1.79	1.69	1.60	1.51	1.43	1.33	1.27	1.19	1.13	1.07	1.00						
425	1.90	1.80	1.70	1.60	1.52	1.42	1.35	1.27	1.20	1.13	1.06	1.00					
450	2.01	1.91	1.80	1.70	1.61	1.50	1.43	1.34	1.27	1.20	1.13	1.06	1.00				
475	2.12	2.01	1.90	1.79	1.70	1.58	1.51	1.42	1.34	1.27	1.19	1.12	1.06	1.00			
500	2.23	2.12	2.00	1.89	1.79	1.67	1.59	1.49	1.41	1.33	1.25	1.18	1.11	1.05	1.00		
530	2.37	2.25	2.12	2.00	1.89	1.77	1.68	1.58	1.49	1.41	1.33	1.25	1.18	1.12	1.06	1.00	
560	2.50	2.37	2.24	2.11	2.00	1.87	1.78	1.67	1.58	1.49	1.40	1.32	1.24	1.18	1.12	1.06	1.00
630	2.81	2.67	2.52	2.38	2.25	2.10	2.00	1.88	1.77	1.68	1.58	1.48	1.40	1.33	1.26	1.19	1.13
710	3.17	3.01	2.84	2.68	2.54	2.37	2.25	2.12	2.00	1.89	1.78	1.67	1.58	1.49	1.42	1.34	1.27
800	3.57	3.39	3.20	3.02	2.86	2.67	2.54	2.39	2.25	2.13	2.00	1.88	1.78	1.68	1.60	1.51	1.43
1000	4.46	4.24	4.00	3.77	3.57	3.33	3.17	2.99	2.82	2.67	2.50	2.35	2.22	2.11	2.00	1.89	1.79
1250	5.58	5.30	5.00	4.72	4.46	4.17	3.97	3.73	3.52	3.33	3.13	2.94	2.78	2.63	2.50	2.36	2.23

我们已采取一切努力，以确保此目录中列出的数据是正确的。对于任何数据不准或是因此造成的损害，CHALLENGE不承担任何赔偿责任。

除特别说明外，所有的尺寸单位均为毫米。

CHALLENGE®

选择数据

表4–额定功率

SPZ额定功率（kW） rev/min	71	75	80	90	100	112	125	140	以下不同传动比的功率增值（kW） 1.00 - 1.05	1.06 - 1.25	1.26 - 2.00	2.01 - 3.00	大于 3.00
400	0.51	0.57	0.63	0.76	0.91	1.08	1.25	1.47	0.00	0.04	0.07	0.07	0.07
600	0.70	0.78	0.89	1.08	1.30	1.55	1.82	2.12	0.00	0.05	0.08	0.08	0.08
720	0.82	0.89	1.04	1.28	1.54	1.83	2.15	2.50	0.00	0.06	0.10	0.11	0.12
800	0.88	0.99	1.14	1.41	1.68	2.00	2.35	2.74	0.00	0.07	0.11	0.12	0.13
960	1.01	1.16	1.33	1.66	1.96	2.34	2.74	3.23	0.00	0.08	0.13	0.15	0.15
1200	1.23	1.40	1.60	2.01	2.38	2.87	3.37	3.93	0.00	0.10	0.17	0.17	0.19
1440	1.45	1.63	1.86	2.34	2.80	3.38	3.98	4.62	0.00	0.13	0.20	0.22	0.23
1600	1.57	1.76	2.03	2.56	3.06	3.68	4.33	5.05	0.00	0.14	0.22	0.24	0.26
2000	1.87	2.10	2.43	3.08	3.70	4.42	5.20	6.09	0.00	0.17	0.28	0.30	0.32
2400	2.13	2.43	2.80	3.55	4.27	5.10	5.99	7.00	0.00	0.21	0.33	0.36	0.39
2800	2.38	2.74	3.15	4.00	4.81	5.76	6.75	7.88	0.00	0.24	0.39	0.43	0.45
2880	2.43	2.80	3.22	4.09	4.92	5.89	6.90	8.05	0.00	0.25	0.40	0.44	0.45
3200	2.62	3.01	3.48	4.41	5.32	6.36	7.43	8.65	0.00	0.28	0.45	0.49	0.51
3600	2.85	3.26	3.80	4.80	5.80	6.92	8.07	9.35	0.00	0.31	0.50	0.55	0.58
4000	3.03	3.47	4.06	5.14	6.20	7.38	8.58	9.86	0.00	0.35	0.56	0.61	0.64
4500	3.25	3.72	4.37	5.54	6.67	7.92	9.17	10.42	0.00	0.39	0.62	0.68	0.72
5000	3.44	3.96	4.62	5.87	7.05	8.32	9.56	10.79	0.00	0.44	0.70	0.73	0.77

SPA额定功率（kW） rev/min	90	100	112	118	125	132	140	160	180	200	以下不同传动比的功率增值（kW） 1.00 - 1.05	1.06 - 1.25	1.26 - 2.00	2.01 - 3.00	大于 3.00
400	0.87	1.11	1.43	1.56	1.73	1.90	2.09	2.59	3.06	3.55	0.00	0.07	0.14	0.16	0.16
600	1.20	1.55	1.99	2.19	2.44	2.69	2.97	3.66	4.35	5.02	0.00	0.13	0.21	0.23	0.25
720	1.40	1.81	2.32	2.57	2.86	3.15	3.48	4.30	5.11	5.88	0.00	0.16	0.26	0.28	0.30
800	1.50	1.97	2.54	2.81	3.13	3.44	3.81	4.72	5.61	6.47	0.00	0.18	0.29	0.31	0.33
960	1.72	2.28	2.96	3.30	3.66	4.04	4.47	5.55	6.59	7.62	0.00	0.21	0.34	0.37	0.40
1200	2.04	2.72	3.55	3.98	4.42	4.88	5.41	6.72	7.99	9.24	0.00	0.27	0.43	0.47	0.49
1440	2.35	3.15	4.12	4.64	5.17	5.71	6.33	7.86	9.35	10.81	0.00	0.32	0.51	0.56	0.59
1600	2.53	3.41	4.47	5.02	5.60	6.19	6.87	8.54	10.14	11.72	0.00	0.36	0.57	0.62	0.66
2000	2.98	4.03	5.33	5.95	6.66	7.38	8.20	10.18	12.04	13.92	0.00	0.45	0.71	0.78	0.82
2400	3.31	4.56	6.04	6.76	7.58	8.39	9.32	11.52	13.61	15.60	0.00	0.54	0.86	0.93	0.99
2800	3.66	5.11	6.78	7.61	8.54	9.45	10.48	12.91	15.21	17.29	0.00	0.63	1.00	1.09	1.15
2880	3.68	5.16	6.84	7.68	8.62	9.53	10.57	13.02	15.34	17.42	0.00	0.64	1.03	1.12	1.19
3200	3.88	5.47	7.27	8.18	9.18	10.15	11.23	13.76	16.09	18.51	0.00	0.72	1.14	1.25	1.32
3600	4.11	5.83	7.77	8.76	9.83	10.85	12.00	14.60	16.91	19.71	0.00	0.81	1.29	1.40	1.48

SPB额定功率（kW） rev/min	140	160	180	200	224	236	250	280	315	以下不同传动比的功率增值（kW） 1.00 - 1.05	1.06 - 1.25	1.26 - 2.00	2.01 - 3.00	大于 3.00
200	1.40	1.79	2.19	2.57	3.06	3.28	3.52	4.12	4.78	0.00	0.09	0.15	0.16	0.17
400	2.52	3.29	4.02	4.78	5.66	6.10	6.61	7.70	8.92	0.00	0.19	0.29	0.32	0.34
600	3.50	4.60	5.65	6.73	7.98	8.50	9.33	10.88	12.62	0.00	0.28	0.45	0.48	0.51
720	4.08	5.36	6.61	7.88	9.34	9.90	10.93	12.75	14.78	0.00	0.33	0.54	0.59	0.62
800	4.45	5.87	7.23	8.63	10.24	10.94	11.98	13.97	16.18	0.00	0.37	0.60	0.65	0.69
960	5.19	6.85	8.48	10.12	12.03	13.00	14.04	16.37	18.94	0.00	0.44	0.70	0.77	0.81
1200	6.17	8.20	10.18	12.15	14.45	15.61	16.84	19.53	22.53	0.00	0.56	0.89	0.97	1.03
1440	7.13	9.50	11.84	14.11	16.79	18.12	19.53	22.55	25.93	0.00	0.66	1.06	1.15	1.21
1600	7.66	10.25	12.77	15.20	18.04	19.46	20.96	24.14	27.56	0.00	0.75	1.19	1.29	1.37
1800	8.31	11.16	13.89	16.52	19.56	21.07	22.67	26.01	29.47	0.00	0.84	1.34	1.45	1.54
2000	8.94	12.04	14.97	17.80	21.00	22.60	24.29	27.76	31.21	0.00	0.93	1.48	1.62	1.71
2400	9.91	13.37	16.59	19.63	23.15	24.55	26.83	29.45	31.95	0.00	1.11	1.78	1.94	2.05
2880	10.95	14.78	18.29	21.51	25.29	26.39	29.29	-	-	0.00	1.32	2.11	2.31	2.44
3000	11.11	15.01	18.56	21.75	25.45	26.53	29.42	-	-	0.00	1.39	2.23	2.42	2.57

除特别说明外，所有的尺寸单位均为毫米。

我们已采取一切努力，以确保此目录中列出的数据是正确的。对于任何数据不准或是因此造成的损害，CHALLENGE不承担任何赔偿责任。

选择数据

表4–额定功率（接上页）

SPC额定功率（kW）														以下不同传动比的功率增值（kW）				
rev/min	224	236	250	265	280	300	315	335	355	400	450	500	560	1.00-1.05	1.06-1.25	1.26-2.00	2.01-3.00	大于3.00
200	3.99	4.47	4.95	5.27	6.04	6.71	7.30	8.09	8.73	10.34	12.06	13.81	15.87	0.00	0.29	0.46	0.50	0.53
400	7.16	8.04	8.98	10.02	11.05	12.28	13.40	14.78	16.15	19.09	22.40	25.59	29.40	0.00	0.57	0.92	1.00	1.06
600	9.86	11.04	12.43	13.99	15.35	17.14	18.71	20.63	22.52	26.65	31.17	35.57	40.66	0.00	0.86	1.37	1.50	1.59
720	11.41	12.77	14.43	16.29	17.84	19.95	21.79	24.03	26.20	31.02	36.21	41.27	47.04	0.00	1.03	1.65	1.80	1.90
800	12.41	13.84	15.71	17.66	19.46	21.74	23.75	26.18	28.54	33.76	39.32	44.33	50.77	0.00	1.15	1.83	2.00	2.11
960	14.34	15.93	18.20	20.33	22.59	25.23	27.56	30.36	33.08	39.06	45.29	50.11	57.80	0.00	1.37	2.20	2.40	2.54
1200	16.78	18.78	21.36	23.73	26.53	29.62	32.29	35.41	38.55	45.07	51.63	56.89	63.01	0.00	1.72	2.75	3.00	3.17
1440	19.05	21.44	24.30	26.88	30.17	33.67	36.63	40.02	43.49	50.36	56.96	62.32	-	0.00	2.06	3.30	3.60	3.81
1600	20.14	22.92	25.82	28.93	29.55	35.57	38.64	42.18	45.58	52.35	58.09	-	-	0.00	2.29	3.67	4.00	4.23
1800	21.39	24.30	27.39	30.63	33.82	37.51	40.66	44.04	47.43	53.97	-	-	-	0.00	2.58	4.12	4.50	4.76
2000	22.25	25.33	28.53	31.82	35.09	38.74	41.82	45.08	48.40	-	-	-	-	0.00	2.86	4.58	5.00	5.29

表5–皮带长度校正系数

SPZ		SPA		SPB		SPC	
皮带长度（mm）	校正系数	皮带长度（mm）	校正系数	皮带长度（mm）	校正系数	皮带长度（mm）	校正系数
510 - 710	0.80	750 - 900	0.80	1250 - 1340	0.80	2000 - 2240	0.80
737 - 950	0.85	925 - 1120	0.85	1400 - 1600	0.85	2360 - 2800	0.85
962 - 1250	0.90	1132 - 1600	0.90	1650 - 2240	0.90	3000 - 3350	0.90
1270 - 1500	0.95	1632 - 2240	0.95	2280 - 3000	0.95	3550 - 4500	0.95
1520 - 2120	1.00	2300 - 2800	1.00	3150 - 3750	1.00	4750 - 5600	1.00
2150 - 2840	1.05	2900 - 3550	1.05	3800 - 5000	1.05	6000 - 8000	1.05
2990 - 3810	1.10	3750 - 4500	1.10	5070 - 7990	1.10	8500 - 10000	1.10

表6–小型皮带轮包角校正系数

$\frac{D-d}{C}$	包角	校正系数	$\frac{D-d}{C}$	包角	校正系数
0.00	180°	1.00	0.80	133°	0.94
0.10	174°	0.99	0.90	127°	0.92
0.20	169°	0.99	1.00	120°	0.91
0.30	163°	0.98	1.10	113°	0.89
0.40	157°	0.98	1.20	106°	0.87
0.50	151°	0.97	1.30	99°	0.85
0.60	145°	0.96	1.40	91°	0.82
0.70	139°	0.95	1.45	87°	0.80

我们已采取一切努力，以确保此目录中列出的数据是正确的。对于任何数据不准或是因此造成的损害，CHALLENGE不承担任何赔偿责任。

除特别说明外，所有的尺寸单位均为毫米。

皮带张力

CHALLENGE生产制造的三角带及楔形带长度精确，确保在存储期间和数年在传动装置使用时都完全匹配。这也保证了在合理拉伸延展的情况下，每个皮带都会承担一定量的传动载荷，从而有助于使传动装置达到最长使用寿命。

我们建议您使用CHALLENGE皮带张力计准确测量传动装置的张力，从而保证皮带的最佳使用寿命。这种方法已经过全球范围内大量传动装置的成功认证。

使用CHALLENGE皮带张力计测量皮带张力的方法

1] 在皮带轮上安装皮带，使其滑动配合。

2] 将皮带轮转动数圈，以使皮带轮与皮带轮槽紧密贴合。
注意防止夹手！

3] 根据每一米中心距16mm的标准计算挠度。

4] 在大管上安装要求挠度（mm）的低位黑色橡胶圈。

5] （金属杆上）的上部环应正对大管顶部。

6] 将皮带张力指示计放置于皮带顶部、中心距中部，并对皮带直角施压，偏转皮带直至低位橡胶圈与紧邻皮带顶部齐平。

7] 读取上部橡胶圈底部边缘所示的张力数值。

8] 将此张力值与表中数值进行对比，并调整张力直至达到正确数值。

9] 新的传动装置应拉伸至1.3倍的张力，以保证在初次固定期间的皮带张力衰减。
在大约30分钟的运行后，将张力值调整回到基本张力值。

10] 对于单个皮带传动装置，将一把直尺拉开在两个皮带轮上作为基准点，并使用第6点所述的CHALLENGE皮带张力计进行测量。

11] 如没有CHALLENGE皮带张力计，您也可以使用弹簧秤和尺子完成测量。

张力调整方法

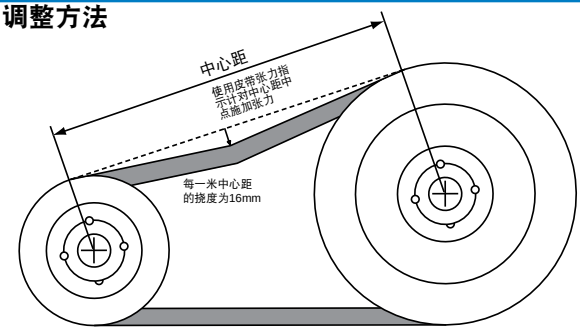

皮带张力指示计

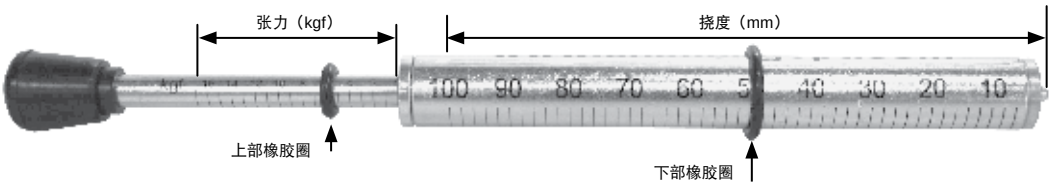

张力

皮带部分	每一米中心距的挠度为16mm的张力		
	小型皮带轮直径（mm）	基本张力（kgf）	1.3倍张力（kgf）
SPZ	56 – 71 75 – 90 90 – 125 125 +	1.6 1.8 2.0 2.1	2.1 2.3 2.6 2.7
SPA	63 – 100 106 – 140 150 – 200 200 +	2.2 3.0 3.7 4.0	2.8 3.9 4.8 5.2
SPB	100 – 160 170 – 224 236 – 355 355 +	4.0 5.1 6.3 6.6	5.2 6.6 8.2 8.6
SPC	200 – 250 265 – 355 375 +	7.1 9.4 12.0	9.2 12.2 15.6
Z	56 – 100	0.5 – 0.8	0.6 – 1.0
A	80 – 140	1.0 – 1.5	1.3 – 1.9
B	125 – 200	2.0 – 3.1	2.6 – 4.0
C	200 – 400	4.1 – 6.1	5.5 – 7.9
D	355 – 600	7.1 – 10.7	9.2 – 13.9

上表所示张力为合理设计的传动装置的标准值。
如有要求，可根据基本原理计算特殊传动装置的精确张力。
请联系CHALLENGE了解详细信息。

除特别说明外，所有的尺寸单位均为毫米。

我们已采取一切努力，以确保此目录中列出的数据是正确的。对于任何数据不准或是因此造成的损害，CHALLENGE不承担任何赔偿责任。

技术信息

皮带传动装置所需的设计数据

1）主动机类型
2）启动方式：‘软’启动、
‘重’启动
3）主动机转速（rev/min）
4）主动机额定功率（kW）
5）从动机类型
6）从动机转速（rev/min）
7）从动机吸收功率（kW）
8）每日运行小时数
9）主动机和从动机的传动轴直径
10）传动装置中心距。是固定的还是可调节的?
11）是否有空间限制
12）是否受环境条件影响，如温度、水、油等等。

皮带长度计算

$$\text{长度（L）} = 2C + \frac{(D-d)^2}{4C} + 1.57\,(D+d)$$

其中

L	=	皮带节距长度（mm）
C	=	中心距（mm）
D	=	大型皮带轮节径（mm）
d	=	小型皮带轮节径（mm）

在确定皮带轮直径和皮带长度情况下的中心距：

$$\text{中心距(C)} = A + \sqrt{A^2 - B}$$

其中

$$A = \frac{L}{4} - 0.3925\,(D + d) \quad \text{和} \quad B = \frac{(D - d)^2}{8}$$

皮带速度计算

$$S = \frac{d \times n}{19100} \quad \text{m/s}$$

其中 S = 皮带速度（m/s）
d = 皮带节径（mm）
n = 该皮带轮转速（rev/min）

三角带和楔形带传动装置的安装和维护

新型的三角带和楔形带传动装置非常高效，但只有在正确合理安装、拉伸和维护皮带的基础上才可确保其效率和可靠性。

在维持正确张力的同时还要做好特别防护。较早出现传动装置故障的主要原因通常是错误拉伸传动装置。

正确使用张力计也将确保您的传动装置达到最佳使用寿命。

安装

皮带轮

检查皮带轮槽是否磨损，确保无皱纹、划痕、腐蚀或孔蚀，并确保皮带轮槽的加工处理符合相关国际标准的要求。

校准

为避免较早出现皮带磨损，及时校准调整皮带轮十分必要。切勿使用已变形的直尺！一根带子拉直都比变形的直尺更可靠。目测观察不得出现皮带轮错位现象。

如有激光校准设备，则应使用激光校准设备。

皮带安装

应缩小传动装置的中心距（一般应通过调整主动机位置来实现），以使皮带与皮带轮槽轻松紧密贴合。不得将皮带强压入槽内，否则会导致承载托辊断裂，使传动装置较早出现故障。

张力调整

详见第138页了解CHALLENGE三角带和楔形带张力调整的正确方法。

防护

如果传动装置安装了防护罩，应确保空气自由流通，以防止其过热。

我们建议您首选金属丝网进行防护。

张紧皮带轮（有时称导向轮）

如需使用张紧轮，请严格遵守以下基本规定：

三角带—可使用外置于传动装置的平皮带轮。该皮带轮应能够从紧邻小型皮带轮传动装置的松边承接压力。如果在传动装置内部使用槽轮，应安装在大型皮带轮旁。

楔形带—张紧轮必须安装于大型皮带轮旁传动装置的松边内。

张紧轮直径至少应与传动装置上小型皮带轮的直径相同。

皮带传动装置松边

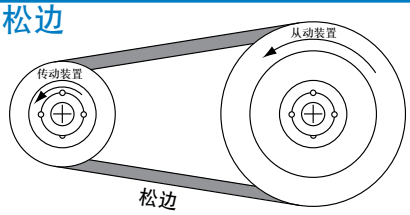

我们已采取一切努力，以确保此目录中列出的数据是正确的。对于任何数据不准或是因此造成的损害，CHALLENGE不承担任何赔偿责任。

除特别说明外，所有的尺寸单位均为毫米。

故障排除

问题 \ 可能的原因	油过多	在自然环境中暴露	皮带轮上方隆起	接触障碍物	张紧不足	从动轮失速	经常滑移	皮带轮粗糙	皮带轮不符合标准	过度张紧	冲击荷载	杂质异物	灰尘过度	传动装置未校准	皮带轮磨损	振动过度	环境温度过高	设计错误	张紧构件损坏	皮带错误	传动装置错误安装	拉紧不足	错误匹配	新旧皮带混用	传动轴不平行	制造商不同	皮带/皮带轮不兼容
包封松动及隆起	*																										
风化及裂纹		*																									
磕伤			*	*																							
旋转烧伤					*	*								*												*	
包布层磨损							*					*														*	
包布层磨损不平								*	*																		
脱层									*	*																	
侧裂									*																		
皮带破损			*								*	*					*	*									
皮带反向					*								*	*	*												
硬化及提前破裂																*											
皮带噪声					*						*			*												*	
张紧过度										*				*			*										
振动过度					*				*									*									
皮带太长无法安装														*					*	*	*					*	
皮带太短无法安装																			*	*						*	
皮带不匹配无法安装													*	*								*	*	*	*		

问题 \ 解决方法	清洁皮带轮及皮带	更换皮带	提供保护	正确安装	检查皮带长度	清除杂质异物	正确张紧	更换皮带轮	细磨	重新设计传动装置	校准传动装置	提供通风	检查皮带是否正确	检查机械	仅使用新皮带	仅使用同一制造商生产的产品	检查是否匹配兼容
包封松动及隆起	*		*														
风化及裂纹		*	*														
磕伤				*	*	*											
旋转烧伤							*	*									
包布层磨损	*		*				*				*						
包布层磨损不平							*	*	*								
脱层				*			*	*		*							
侧裂		*						*		*							*
皮带破损		*		*						*							
皮带反向							*	*			*						
硬化及提前破裂												*					
皮带噪声							*	*									
张紧过度							*	*					*				
振动过度		*		*			*	*						*			*
皮带太长无法安装		*			*			*					*	*			
皮带太短无法安装		*			*								*	*			
皮带不匹配无法安装		*						*			*				*	*	

“皮带故障”常见问题：

1）询问上述信息，使用此信息检查设计？
2）皮带是否正确张紧？
3）是否已检查传动装置的校准？
4）是否已检查皮带轮的磨损情况？
5）确保皮带未通过施压安装于皮带轮上。
6）将皮带的目检状况与下文所述“故障排除”表中“问题”一栏进行对比，并确定最合理原因。

除特别说明外，所有的尺寸单位均为毫米。
我们已采取一切努力，以确保此目录中列出的数据是正确的。对于任何数据不准或是因此造成的损害，CHALLENGE不承担任何赔偿责任。

普通同步带

CHALLENGE普通同步带

CHALLENGE普通同步带根据ISO 5296标准生产，提供4种节距大小。

皮带尺寸

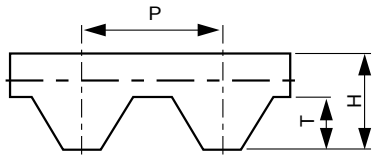

	XL 极轻型	L 轻型	H 重型	XH 极重型
皮带节距（P）	1/5” (5.080)	3/8” (9.525)	1/2” (12.700)	7/8” (22.225)
齿深（T）	1.27	1.91	2.29	6.35
皮带厚度（H）	2.40	3.60	4.40	11.40

XL（极轻型系列）1/5”节距（5.08mm）

宽度			节距长度	齿数
1/4” (6.5 mm) 零件号	5/16” (7.9 mm) 零件号	3/8” (9.5 mm) 零件号		
60XL025	60XL031	60XL037	152.4	30
70XL025	70XL031	70XL037	177.8	35
80XL025	80XL031	80XL037	203.2	40
90XL025	90XL031	90XL037	228.6	45
98XL025	98XL031	98XL037	248.9	49
100XL025	100XL031	100XL037	254.0	50
102XL025	102XL031	102XL037	259.1	51
104XL025	104XL031	104XL037	264.2	52
106XL025	106XL031	106XL037	269.2	53
110XL025	110XL031	110XL037	279.4	55
120XL025	120XL031	120XL037	304.8	60
130XL025	130XL031	130XL037	330.2	65
140XL025	140XL031	140XL037	355.6	70
146XL025	146XL031	146XL037	370.8	73
150XL025	150XL031	150XL037	381.0	75
156XL025	156XL031	156XL037	396.2	78
160XL025	160XL031	160XL037	406.4	80
170XL025	170XL031	170XL037	431.8	85
176XL025	176XL031	176XL037	447.0	88
180XL025	180XL031	180XL037	457.2	90
182XL025	182XL031	182XL037	462.3	91
188XL025	188XL031	188XL037	477.5	94
190XL025	190XL031	190XL037	482.6	95
198XL025	198XL031	198XL037	502.9	99
200XL025	200XL031	200XL037	508.0	100
202XL025	202XL031	202XL037	513.1	101
210XL025	210XL031	210XL037	533.4	105
212XL025	212XL031	212XL037	538.5	106
214XL025	214XL031	214XL037	543.6	107
220XL025	220XL031	220XL037	558.8	110
228XL025	228XL031	228XL037	579.1	114
230XL025	230XL031	230XL037	584.2	115
234XL025	234XL031	234XL037	594.4	117
240XL025	240XL031	240XL037	609.6	120
250XL025	250XL031	250XL037	635.0	125
260XL025	260XL031	260XL037	660.4	130

我们已采取一切努力，以确保此目录中列出的数据是正确的。对于任何数据不准或是因此造成的损害，CHALLENGE不承担任何赔偿责任。

除特别说明外，所有的尺寸单位均为毫米。

CHALLENGE®

普通同步带

L（轻型）3/8”节距（9.525mm）

宽度			节距长度	齿数
1/2” (13 mm) 零件号	3/4” (19 mm) 零件号	1” (25 mm) 零件号		
124L050	124L075	124L100	314.3	33
135L050	135L075	135L100	342.9	36
150L050	150L075	150L100	381.0	40
173L050	173L075	173L100	438.2	46
187L050	187L075	187L100	476.3	50
202L050	202L075	202L100	514.4	54
210L050	210L075	210L100	533.4	56
225L050	225L075	225L100	571.5	60
240L050	240L075	240L100	609.6	64
255L050	255L075	255L100	647.7	68
270L050	270L075	270L100	685.8	72
285L050	285L075	285L100	723.9	76
300L050	300L075	300L100	762.0	80
322L050	322L075	322L100	819.2	86
334L050	334L075	334L100	848.4	89
345L050	345L075	345L100	876.3	92
367L050	367L075	367L100	933.5	98
390L050	390L075	390L100	990.6	104
405L050	405L075	405L100	1028.7	108
412L050	412L050	412L100	1047.8	110
420L050	420L075	420L100	1066.8	112
450L050	450L075	450L100	1143.0	120
480L050	480L075	480L100	1219.2	128
510L050	510L075	510L100	1295.4	136
540L050	540L075	540L100	1371.6	144
600L050	600L075	600L100	1524.0	160

除特别说明外，所有的尺寸单位均为毫米。

我们已采取一切努力，以确保此目录中列出的数据是正确的。对于任何数据不准或是因此造成的损害，CHALLENGE不承担任何赔偿责任。

普通同步带

H（重型）1/2”节距（12.7mm）

宽度					节距长度	齿数
3/4” (19 mm) 零件号	1” (25 mm) 零件号	1.1/2” (38 mm) 零件号	2” (51 mm) 零件号	3” (75 mm) 零件号		
240H075	240H100	240H150	240H200	240H300	609.6	48
270H075	270H100	270H150	270H200	270H300	685.8	54
300H075	300H100	300H150	300H200	300H300	762.0	60
310H075	310H100	310H150	310H200	310H300	787.4	62
330H075	330H100	330H150	330H200	330H300	838.2	66
360H075	360H100	360H150	360H200	360H300	914.4	72
370H075	370H100	370H150	370H200	370H300	939.8	74
390H075	390H100	390H150	390H200	390H300	990.6	78
420H075	420H100	420H150	420H200	420H300	1066.8	84
450H075	450H100	450H150	450H200	450H300	1143.0	90
480H075	480H100	480H150	480H200	480H300	1219.2	96
510H075	510H100	510H150	510H200	510H300	1295.4	102
540H075	540H100	540H150	540H200	540H300	1371.6	108
570H075	570H100	570H150	570H200	570H300	1447.8	114
600H075	600H100	600H150	600H200	600H300	1524.0	120
630H075	630H100	630H150	630H200	630H300	1600.2	126
660H075	660H100	660H150	660H200	660H300	1676.4	132
670H075	670H100	670H150	670H200	670H300	1701.8	134
700H075	700H100	700H150	700H200	700H300	1778.0	140
725H075	725H100	725H150	725H200	725H300	1841.5	145
750H075	750H100	750H150	750H200	750H300	1905.0	150
800H075	800H100	800H150	800H200	800H300	2032.0	160
850H075	850H100	850H150	850H200	850H300	2159.0	170
900H075	900H100	900H150	900H200	900H300	2286.0	180
1000H075	1000H100	1000H150	1000H200	1000H300	2540.0	200
1100H075	1100H100	1100H150	1100H200	1100H300	2794.0	220
1120H075	1120H100	1120H150	1120H200	1120H300	2844.8	224
1140H075	1140H100	1140H150	1140H200	1140H300	2895.6	228
1150H075	1150H100	1150H150	1150H200	1150H300	2921.0	230
1250H075	1250H100	1250H150	1250H200	1250H300	3175.0	250
1400H075	1400H100	1400H150	1400H200	1400H300	3556.0	280
1645H075	1645H100	1645H150	1645H200	1645H300	4178.3	329
1700H075	1700H100	1700H150	1700H200	1700H300	4318.0	340

XH（超重型）7/8”节距（22.225mm）

宽度			节距长度	齿数
2” (51 mm) 零件号	3” (75 mm) 零件号	4” (102 mm) 零件号		
507XH200	507XH300	507XH400	1289.1	58
534XH200	534XH300	534XH400	1356.4	61
560XH200	560XH300	560XH400	1422.4	64
630XH200	630XH300	630XH400	1600.2	72
700XH200	700XH300	700XH400	1778.0	80
770XH200	770XH300	770XH400	1955.8	88
840XH200	840XH300	840XH400	2133.6	96
980XH200	980XH300	980XH400	2489.2	112
1120XH200	1120XH300	1120XH400	2844.8	128
1260XH200	1260XH300	1260XH400	3200.4	144
1400XH200	1400XH300	1400XH400	3556.0	160
1540XH200	1540XH300	1540XH400	3911.6	176
1750XH200	1750XH300	1750XH400	4445.0	200

我们已采取一切努力，以确保此目录中列出的数据是正确的。对于任何数据不准或是因此造成的损害，CHALLENGE不承担任何赔偿责任。

除特别说明外，所有的尺寸单位均为毫米。

CHALLENGE®

HTD®圆弧齿同步带

HTD® CHALLENGE圆弧齿同步带

特殊的圆弧齿设计可以提高广泛工业领域应用范围内的动力传动性能。

精确的成形齿可确保同皮带轮槽的平顺接合，从而保证无故障的长期使用寿命。

CHALLENGE圆弧齿同步带符合ISO13050标准。

3M和5M节距皮带特别适合应用于许多家用、办公设备及电动工具。

8M和14M节距的皮带广泛应用于高性能传动装置。

皮带尺寸

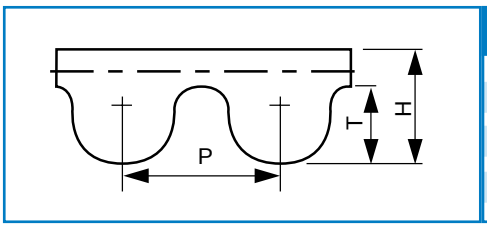

	3M	5M	8M	14M
皮带节距（P）	3.00	5.00	8.00	14.00
齿深（T）	1.15	2.00	3.20	6.00
皮带厚度（H）	2.40	3.80	5.40	9.70

圆弧齿，3mm节距　　3M

宽度			齿数
6mm 零件号	9mm 零件号	15mm 零件号	
90-3M-6	90-3M-9	90-3M-15	30
105-3M-6	105-3M-9	105-3M-15	35
129-3M-6	129-3M-9	129-3M-15	43
141-3M-6	141-3M-9	141-3M-15	47
144-3M-6	144-3M-9	144-3M-15	48
147-3M-6	147-3M-9	147-3M-15	49
150-3M-6	150-3M-9	150-3M-15	50
159-3M-6	159-3M-9	159-3M-15	53
168-3M-6	168-3M-9	168-3M-15	56
174-3M-6	174-3M-9	174-3M-15	58
177-3M-6	177-3M-9	177-3M-15	59
180-3M-6	180-3M-9	180-3M-15	60
186-3M-6	186-3M-9	186-3M-15	62
195-3M-6	195-3M-9	195-3M-15	65
201-3M-6	201-3M-9	201-3M-15	67
204-3M-6	204-3M-9	204-3M-15	68
210-3M-6	210-3M-9	210-3M-15	70
213-3M-6	213-3M-9	213-3M-15	71
225-3M-6	225-3M-9	225-3M-15	75
231-3M-6	231-3M-9	231-3M-15	77
240-3M-6	240-3M-9	240-3M-15	80
243-3M-6	243-3M-9	243-3M-15	81
246-3M-6	246-3M-9	246-3M-15	82
249-3M-6	249-3M-9	249-3M-15	83
252-3M-6	252-3M-9	252-3M-15	84
255-3M-6	255-3M-9	255-3M-15	85
261-3M-6	261-3M-9	261-3M-15	87
264-3M-6	264-3M-9	264-3M-15	88
267-3M-6	267-3M-9	267-3M-15	89
270-3M-6	270-3M-9	270-3M-15	90
276-3M-6	276-3M-9	276-3M-15	92
285-3M-6	285-3M-9	285-3M-15	95
288-3M-6	288-3M-9	288-3M-15	96
291-3M-6	291-3M-9	291-3M-15	97
297-3M-6	297-3M-9	297-3M-15	99
300-3M-6	300-3M-9	300-3M-15	100
312-3M-6	312-3M-9	312-3M-15	104
318-3M-6	318-3M-9	318-3M-15	106
327-3M-6	327-3M-9	327-3M-15	109
330-3M-6	330-3M-9	330-3M-15	110
333-3M-6	333-3M-9	333-3M-15	111
336-3M-6	336-3M-9	336-3M-15	112
339-3M-6	339-3M-9	339-3M-15	113

宽度			齿数
6mm 零件号	9mm 零件号	15mm 零件号	
345-3M-6	345-3M-9	345-3M-15	115
357-3M-6	357-3M-9	357-3M-15	119
363-3M-6	363-3M-9	363-3M-15	121
375-3M-6	375-3M-9	375-3M-15	125
384-3M-6	384-3M-9	384-3M-15	128
390-3M-6	390-3M-9	390-3M-15	130
393-3M-6	393-3M-9	393-3M-15	131
405-3M-6	405-3M-9	405-3M-15	135
420-3M-6	420-3M-9	420-3M-15	140
432-3M-6	432-3M-9	432-3M-15	144
447-3M-6	447-3M-9	447-3M-15	149
474-3M-6	474-3M-9	474-3M-15	158
480-3M-6	480-3M-9	480-3M-15	160
486-3M-6	486-3M-9	486-3M-15	162
489-3M-6	489-3M-9	489-3M-15	163
501-3M-6	501-3M-9	501-3M-15	167
510-3M-6	510-3M-9	510-3M-15	170
513-3M-6	513-3M-9	513-3M-15	171
522-3M-6	522-3M-9	522-3M-15	174
531-3M-6	531-3M-9	531-3M-15	177
537-3M-6	537-3M-9	537-3M-15	179
564-3M-6	564-3M-9	564-3M-15	188
570-3M-6	570-3M-9	570-3M-15	190
576-3M-6	576-3M-9	576-3M-15	192
579-3M-6	579-3M-9	579-3M-15	193
597-3M-6	597-3M-9	597-3M-15	199
600-3M-6	600-3M-9	600-3M-15	200
633-3M-6	633-3M-9	633-3M-15	211
648-3M-6	648-3M-9	648-3M-15	216
669-3M-6	669-3M-9	669-3M-15	223
711-3M-6	711-3M-9	711-3M-15	237
735-3M-6	735-3M-9	735-3M-15	245
738-3M-6	738-3M-9	738-3M-15	246
756-3M-6	756-3M-9	756-3M-15	252
804-3M-6	804-3M-9	804-3M-15	268
882-3M-6	882-3M-9	882-3M-15	294
945-3M-6	945-3M-9	945-3M-15	315
1062-3M-6	1062-3M-9	1062-3M-15	354
1125-3M-6	1125-3M-9	1125-3M-15	375
1245-3M-6	1245-3M-9	1245-3M-15	415
1263-3M-6	1263-3M-9	1263-3M-15	421
1500-3M-6	1500-3M-9	1500-3M-15	500
1530-3M-6	1530-3M-9	1530-3M-15	510

除特别说明外，所有的尺寸单位均为毫米。

我们已采取一切努力，以确保此目录中列出的数据是正确的。对于任何数据不准或是因此造成的损害，CHALLENGE不承担任何赔偿责任。

HTD®圆弧齿同步带

圆弧齿，5mm节距　　5M

宽度			齿数
9mm 零件号	15mm 零件号	25mm 零件号	
305-5M-9	305-5M-15	305-5M-25	61
325-5M-9	325-5M-15	325-5M-25	65
345-5M-9	345-5M-15	345-5M-25	69
350-5M-9	350-5M-15	350-5M-25	70
375-5M-9	375-5M-15	375-5M-25	75
400-5M-9	400-5M-15	400-5M-25	80
420-5M-9	420-5M-15	420-5M-25	84
425-5M-9	425-5M-15	425-5M-25	85
450-5M-9	450-5M-15	450-5M-25	90
455-5M-9	455-5M-15	455-5M-25	91
460-5M-9	460-5M-15	460-5M-25	92
465-5M-9	465-5M-15	465-5M-25	93
475-5M-9	475-5M-15	475-5M-25	95
500-5M-9	500-5M-15	500-5M-25	100
525-5M-9	525-5M-15	525-5M-25	105
535-5M-9	535-5M-15	535-5M-25	107
565-5M-9	565-5M-15	565-5M-25	113
575-5M-9	575-5M-15	575-5M-25	115
580-5M-9	580-5M-15	580-5M-25	116
600-5M-9	600-5M-15	600-5M-25	120
610-5M-9	610-5M-15	610-5M-25	122
615-5M-9	615-5M-15	615-5M-25	123
635-5M-9	635-5M-15	635-5M-25	127
640-5M-9	640-5M-15	640-5M-25	128
670-5M-9	670-5M-15	670-5M-25	134
675-5M-9	675-5M-15	675-5M-25	135
700-5M-9	700-5M-15	700-5M-25	140
705-5M-9	705-5M-15	705-5M-25	141
710-5M-9	710-5M-15	710-5M-25	142
725-5M-9	725-5M-15	725-5M-25	145
740-5M-9	740-5M-15	740-5M-25	148

宽度			齿数
9mm 零件号	15mm 零件号	25mm 零件号	
750-5M-9	750-5M-15	750-5M-25	150
755-5M-9	755-5M-15	755-5M-25	151
800-5M-9	800-5M-15	800-5M-25	160
835-5M-9	835-5M-15	835-5M-25	167
850-5M-9	850-5M-15	850-5M-25	170
890-5M-9	890-5M-15	890-5M-25	178
900-5M-9	900-5M-15	900-5M-25	180
935-5M-9	935-5M-15	935-5M-25	187
940-5M-9	940-5M-15	940-5M-25	188
950-5M-9	950-5M-15	950-5M-25	190
980-5M-9	980-5M-15	980-5M-25	196
1000-5M-9	1000-5M-15	1000-5M-25	200
1025-5M-9	1025-5M-15	1025-5M-25	205
1050-5M-9	1050-5M-15	1050-5M-25	210
1100-5M-9	1100-5M-15	1100-5M-25	220
1125-5M-9	1125-5M-15	1125-5M-25	225
1135-5M-9	1135-5M-15	1135-5M-25	227
1195-5M-9	1195-5M-15	1195-5M-25	239
1200-5M-9	1200-5M-15	1200-5M-25	240
1240-5M-9	1240-5M-15	1240-5M-25	248
1270-5M-9	1270-5M-15	1270-5M-25	254
1420-5M-9	1420-5M-15	1420-5M-25	284
1595-5M-9	1595-5M-15	1595-5M-25	319
1690-5M-9	1690-5M-15	1690-5M-25	338
1790-5M-9	1790-5M-15	1790-5M-25	358
1800-5M-9	1800-5M-15	1800-5M-25	360
1870-5M-9	1870-5M-15	1870-5M-25	374
1895-5M-9	1895-5M-15	1895-5M-25	379
1945-5M-9	1945-5M-15	1945-5M-25	389
2000-5M-9	2000-5M-15	2000-5M-25	400

我们已采取一切努力，以确保此目录中列出的数据是正确的。对于任何数据不准或是因此造成的损害，CHALLENGE不承担任何赔偿责任。

除特别说明外，所有的尺寸单位均为毫米。

CHALLENGE®

HTD®圆弧齿同步带

圆弧齿，8mm节距　　8M

宽度				齿数
20mm 零件号	30mm 零件号	50mm 零件号	85mm 零件号	
480-8M-20	480-8M-30	480-8M-50	480-8M-85	60
536-8M-20	536-8M-30	536-8M-50	536-8M-85	67
544-8M-20	544-8M-30	544-8M-50	544-8M-85	68
560-8M-20	560-8M-30	560-8M-50	560-8M-85	70
600-8M-20	600-8M-30	600-8M-50	600-8M-85	75
608-8M-20	608-8M-30	608-8M-50	608-8M-85	76
632-8M-20	632-8M-30	632-8M-50	632-8M-85	79
640-8M-20	640-8M-30	640-8M-50	640-8M-85	80
680-8M-20	680-8M-30	680-8M-50	680-8M-85	85
720-8M-20	720-8M-30	720-8M-50	720-8M-85	90
800-8M-20	800-8M-30	800-8M-50	800-8M-85	100
840-8M-20	840-8M-30	840-8M-50	840-8M-85	105
880-8M-20	880-8M-30	880-8M-50	880-8M-85	110
896-8M-20	896-8M-30	896-8M-50	896-8M-85	112
920-8M-20	920-8M-30	920-8M-50	920-8M-85	115
960-8M-20	960-8M-30	960-8M-50	960-8M-85	120
1000-8M-20	1000-8M-30	1000-8M-50	1000-8M-85	125
1040-8M-20	1040-8M-30	1040-8M-50	1040-8M-85	130
1080-8M-20	1080-8M-30	1080-8M-50	1080-8M-85	135
1120-8M-20	1120-8M-30	1120-8M-50	1120-8M-85	140
1200-8M-20	1200-8M-30	1200-8M-50	1200-8M-85	150
1224-8M-20	1224-8M-30	1224-8M-50	1224-8M-85	153
1280-8M-20	1280-8M-30	1280-8M-50	1280-8M-85	160
1352-8M-20	1352-8M-30	1352-8M-50	1352-8M-85	169
1440-8M-20	1440-8M-30	1440-8M-50	1440-8M-85	180
1464-8M-20	1464-8M-30	1464-8M-50	1464-8M-85	183
1600-8M-20	1600-8M-30	1600-8M-50	1600-8M-85	200
1760-8M-20	1760-8M-30	1760-8M-50	1760-8M-85	220
1800-8M-20	1800-8M-30	1800-8M-50	1800-8M-85	225
2000-8M-20	2000-8M-30	2000-8M-50	2000-8M-85	250
2200-8M-20	2200-8M-30	2200-8M-50	2200-8M-85	275
2400-8M-20	2400-8M-30	2400-8M-50	2400-8M-85	300
2520-8M-20	2520-8M-30	2520-8M-50	2520-8M-85	315
2600-8M-20	2600-8M-30	2600-8M-50	2600-8M-85	325
2800-8M-20	2800-8M-30	2800-8M-50	2800-8M-85	350

除特别说明外，所有的尺寸单位均为毫米。

我们已采取一切努力，以确保此目录中列出的数据是正确的。对于任何数据不准或是因此造成的损害，CHALLENGE不承担任何赔偿责任。

HTD®圆弧齿同步带

圆弧齿，14mm节距　　14M

宽度					齿数
40mm 零件号	55mm 零件号	85mm 零件号	115mm 零件号	170mm 零件号	
966-14M-40	966-14M-55	966-14M-85	966-14M-115	966-14M-170	69
994-14M-40	994-14M-55	994-14M-85	994-14M-115	994-14M-170	71
1092-14M-40	1092-14M-55	1092-14M-85	1092-14M-115	1092-14M-170	78
1106-14M-40	1106-14M-55	1106-14M-85	1106-14M-115	1106-14M-170	79
1190-14M-40	1190-14M-55	1190-14M-85	1190-14M-115	1190-14M-170	85
1260-14M-40	1260-14M-55	1260-14M-85	1260-14M-115	1260-14M-170	90
1288-14M-40	1288-14M-55	1288-14M-85	1288-14M-115	1288-14M-170	92
1344-14M-40	1344-14M-55	1344-14M-85	1344-14M-115	1344-14M-170	96
1400-14M-40	1400-14M-55	1400-14M-85	1400-14M-115	1400-14M-170	100
1442-14M-40	1442-14M-55	1442-14M-85	1442-14M-115	1442-14M-170	103
1568-14M-40	1568-14M-55	1568-14M-85	1568-14M-115	1568-14M-170	112
1610-14M-40	1610-14M-55	1610-14M-85	1610-14M-115	1610-14M-170	115
1764-14M-40	1764-14M-55	1764-14M-85	1764-14M-115	1764-14M-170	126
1778-14M-40	1778-14M-55	1778-14M-85	1778-14M-115	1778-14M-170	127
1848-14M-40	1848-14M-55	1848-14M-85	1848-14M-115	1848-14M-170	132
1890-14M-40	1890-14M-55	1890-14M-85	1890-14M-115	1890-14M-170	135
1904-14M-40	1904-14M-55	1904-14M-85	1904-14M-115	1904-14M-170	136
1960-14M-40	1960-14M-55	1960-14M-85	1960-14M-115	1960-14M-170	140
2100-14M-40	2100-14M-55	2100-14M-85	2100-14M-115	2100-14M-170	150
2240-14M-40	2240-14M-55	2240-14M-85	2240-14M-115	2240-14M-170	160
2310-14M-40	2310-14M-55	2310-14M-85	2310-14M-115	2310-14M-170	165
2380-14M-40	2380-14M-55	2380-14M-85	2380-14M-115	2380-14M-170	170
2450-14M-40	2450-14M-55	2450-14M-85	2450-14M-115	2450-14M-170	175
2590-14M-40	2590-14M-55	2590-14M-85	2590-14M-115	2590-14M-170	185
2660-14M-40	2660-14M-55	2660-14M-85	2660-14M-115	2660-14M-170	190
2800-14M-40	2800-14M-55	2800-14M-85	2800-14M-115	2800-14M-170	200
3150-14M-40	3150-14M-55	3150-14M-85	3150-14M-115	3150-14M-170	225
3360-14M-40	3360-14M-55	3360-14M-85	3360-14M-115	3360-14M-170	240
3500-14M-40	3500-14M-55	3500-14M-85	3500-14M-115	3500-14M-170	250
3850-14M-40	3850-14M-55	3850-14M-85	3850-14M-115	3850-14M-170	275
3920-14M-40	3920-14M-55	3920-14M-85	3920-14M-115	3920-14M-170	280
4326-14M-40	4326-14M-55	4326-14M-85	4326-14M-115	4326-14M-170	309
4578-14M-40	4578-14M-55	4578-14M-85	4578-14M-115	4578-14M-170	327

我们已采取一切努力，以确保此目录中列出的数据是正确的。对于任何数据不准或是因此造成的损害，CHALLENGE不承担任何赔偿责任。

除特别说明外，所有的尺寸单位均为毫米。

CHALLENGE®

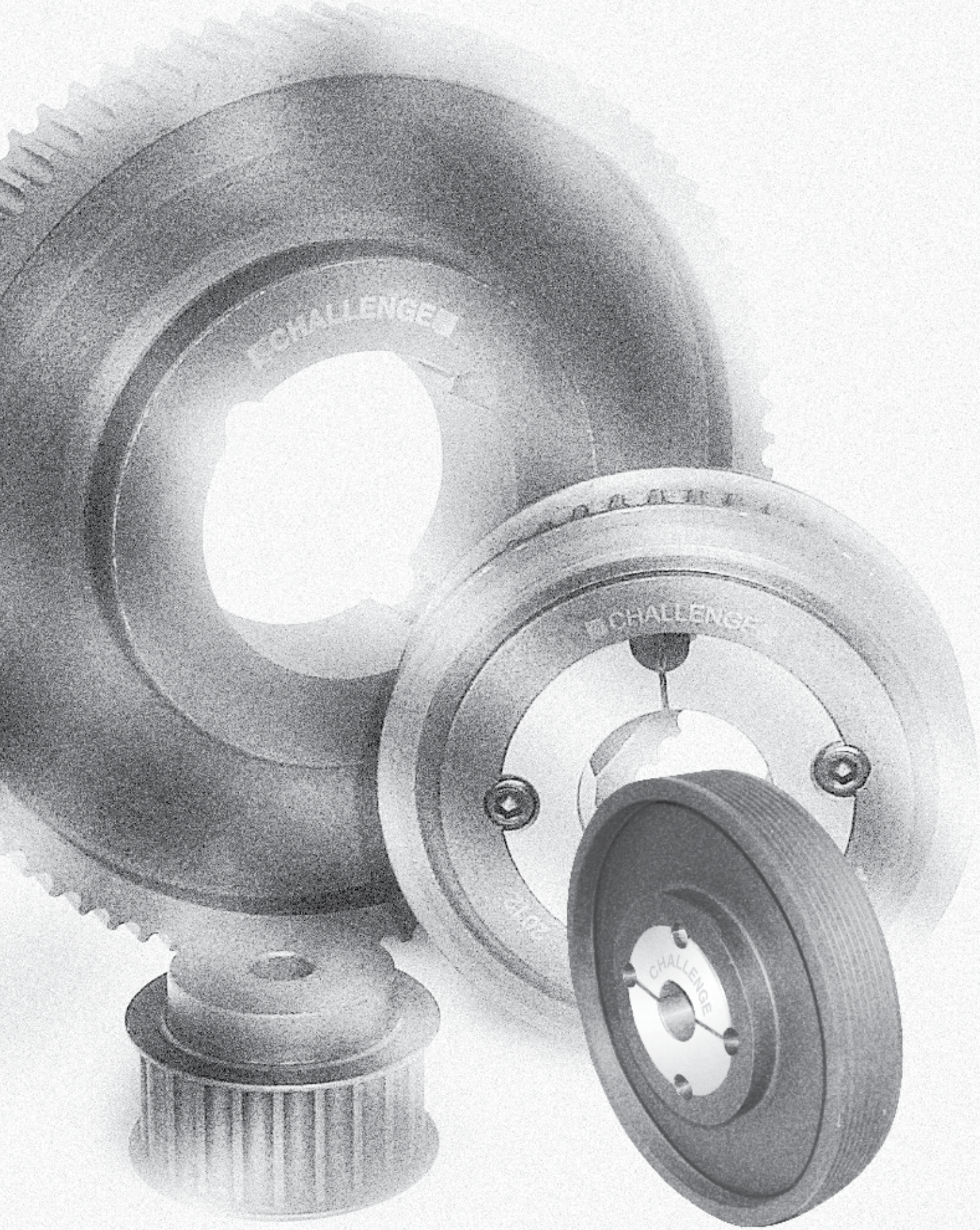

皮带轮

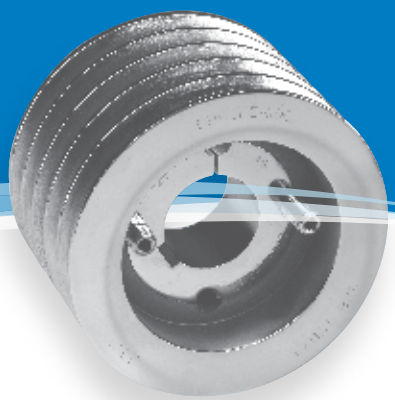

特点

- 所有CHALLENGE皮带轮均采用铸铁或钢制成，且均经过磷化处理以提供保护层。
- V形皮带轮、MI锁紧皮带轮和多楔皮带轮均符合或高于Q6.3质量等级要求，其圆周（边缘）速度可达40 m/s

V形皮带轮

- 可适用于楔形带和普通带
- 符合ISO 4183标准、双用途设计
- 采用质量等级为GG25的优质铸铁制成
- 可提供锥孔类型。可应要求生产直孔和QD套孔类型。
- 可生产多种非标型式及尺寸及直径小于2400mm的产品。

MI锁紧（Bi锁紧）皮带轮

- 简单高效的单槽轮或双槽轮系统
- 独特的高扭矩锁紧系统设计无需键槽或木螺丝
- 采用质量等级为GG25的优质铸铁制成

多楔皮带轮

- 适用于J、K和L部分
- 采用质量等级为GG25的优质铸铁制成

普通同步轮

- 适用于L (3/8”) 和H (1/2”)部分的锥孔
- 亦适用于XL (1/5”)、L (3/8”)和H (1/2”)部分的直孔
- 采用优质铸铁或钢制成
- 皮带轮符合标准皮带宽度要求

HTD®皮带轮

- 适用于5M、8M和14M部分
- 有锥孔型和直孔型
- 采用优质铸铁或钢制成

米制同步轮

- 适用于T2.5，T5和T10部分
- 仅有直孔型设计，可应要求生产加工为锥孔
- 采用优质铸铁或钢制成

一般信息

材质及开槽规格：

CHALLENGE V形皮带轮采用等级为GG25的微晶灰口铸铁制成并已经过磷化处理。
开槽尺寸符合ISO 4183标准的外径距孔的离心率要求和有槽一侧的摇摆公差要求。
它们适用于符合ISO 4184标准的所有楔形带及所有符合ISO 4184标准的三角带。

圆周速度：

圆周（边缘）速度可达40 m/s

平衡规格：

所有的CHALLENGE皮带轮均可平衡至质量等级Q6.3或更高。

- 重量为100 kg及以上的皮带轮可达到动态平衡（两个面）。
- 所有重量小于100千克的皮带轮均可达到静态机械平衡（一个面）。

符合ISO 4183标准的V形皮带轮

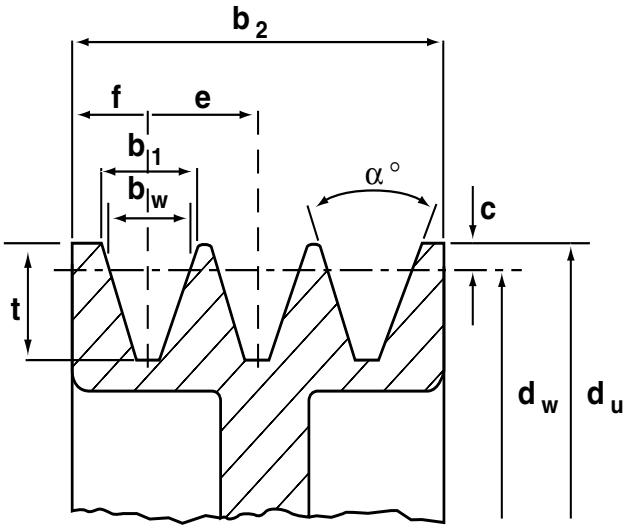

尺寸	dw (mm)	α °	b1	bw	c	f	e	tmin
SPZ	80以下	34	9.7	8.5	2.0	8±0.3	12±0.3	11+0.6
	80以上	38						
SPA	118以下	34	12.7	11.0	2.8	10±0.3	15±0.3	14+0.6
	118以上	38						
SPB	190以下	34	16.3	14.0	3.5	12.5±0.4	19±0.4	18+0.6
	190以上	38						
SPC	315以下	34	22.0	19.0	4.8	17±0.5	25.5±0.5	24+0.6
	315以上	38						

皮带轮齿宽，b_2

槽数	1	2	3	4	5	6	8	10	12
SPZ	16	28	40	52	64	76	100	-	-
SPA	20	35	50	65	80	95	-	-	-
SPB	25	44	63	82	101	120	158	196	-
SPC	-	-	85	110.5	136	161.5	212.5	263.5	314.5

除特别说明外，所有的尺寸单位均为毫米。

我们已采取一切努力，以确保此目录中列出的数据是正确的。对于任何数据不准或是因此造成的损害，CHALLENGE不承担任何赔偿责任。

SPZ

节径 dw	外径 du	槽数	锥孔	最大孔径	皮带轮尺寸和样式	轮宽 B	L	N	单位 kg
56	60	1	1008	25	S1	15	35	22	0.5
56	60	2	1108	28	S1	27	47	22	0.5
60	64	1	1008	25	S1	15	23	22	0.3
60	64	2	1108	28	S1	27	47	22	0.7
63	67	1	1108	28	S3	16	23	7	0.3
63	67	2	1108	28	S6	28	23	5	0.3
63	67	3	1108	28	S6	40	23	17	0.5
67	71	1	1108	28	S3	16	23	7	0.3
67	71	2	1108	28	S6	28	23	5	0.4
67	71	3	1108	28	S6	40	23	17	0.6
71	75	1	1108	28	S3	16	23	7	0.4
71	75	2	1108	28	S6	28	23	5	0.5
71	75	3	1108	28	S6	40	23	17	0.6
71	75	4	1108	28	S6	52	23	29	0.8
75	79	1	1108	28	S3	16	23	7	0.4
75	79	2	1210	32	S6	28	26	2	0.6
75	79	3	1210	32	S6	40	26	14	0.6
75	79	4	1210	32	S6	52	26	27	0.9
80	84	1	1210	32	S3	16	26	10	0.5
80	84	2	1210	32	S6	28	26	2	0.6
80	84	3	1210	32	S6	40	26	14	0.8
80	84	4	1210	32	S6	52	26	26	0.9
85	89	1	1210	32	S3	16	26	10	0.6
85	89	2	1610	42	S6	28	26	2	0.7
85	89	3	1610	42	S6	40	26	14	0.8
85	89	4	1610	42	S6	52	26	26	0.9
85	89	5	1610	42	S6	64	26	38	1.3
90	94	1	1210	32	S3	16	26	10	0.7
90	94	2	1610	42	S6	28	26	2	0.7
90	94	3	1610	42	S6	40	26	14	0.9
90	94	4	1610	42	S6	52	26	26	1.1
90	94	5	1610	42	S6	64	26	38	1.4
90	94	6	1610	42	S6	76	26	50	1.6
95	99	1	1210	32	S3	16	26	10	0.8
95	99	2	1610	42	S6	28	26	2	0.8
95	99	3	1610	42	S6	40	26	14	1.1
95	99	4	1610	42	S6	52	26	26	1.3
95	99	5	1610	42	S6	64	26	38	1.6
95	99	6	1610	42	S6	76	26	50	1.8
100	104	1	1210	32	S3	16	26	10	0.8
100	104	2	1610	42	S6	28	26	2	1.0
100	104	3	1610	42	S6	40	26	14	1.2
100	104	4	1610	42	S6	52	26	26	1.4
100	104	5	2012	50	S6	64	32	32	1.6
100	104	6	2012	50	S6	76	32	44	1.9
106	110	1	1610	42	S3	16	26	10	0.9
106	110	2	1610	42	S6	28	26	2	1.2
106	110	3	1610	42	S6	40	26	14	1.4
106	110	4	1610	42	S6	52	26	26	1.6
106	110	5	2012	50	S6	64	32	32	1.9
106	110	6	2012	50	S6	76	32	44	2.2
112	116	1	1610	42	S3	16	26	10	1.0
112	116	2	1610	42	S6	28	26	2	1.4
112	116	3	2012	50	S6	40	32	8	1.5
112	116	4	2012	50	S6	52	32	20	1.7
112	116	5	2012	50	S6	64	32	32	2.2
112	116	6	2012	50	S6	76	32	44	2.5
118	122	1	1610	42	S3	16	26	10	1.1
118	122	2	1610	42	S6	28	26	2	1.6
118	122	3	2012	50	S6	40	32	8	1.7
118	122	4	2012	50	S4	52	32	20	2.0
118	122	5	2012	50	S6	64	32	32	2.3
118	122	6	2517	65	S6	76	45	31	2.5

样式S1

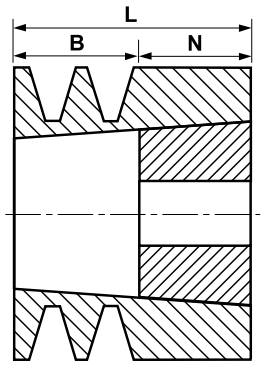

样式S3

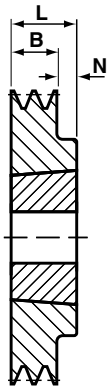

样式S4

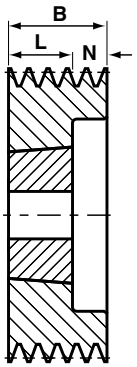

样式S5

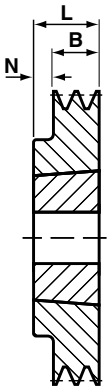

样式S6

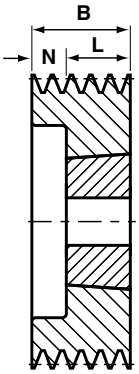

皮带轮配置：S=实心，P=平，A=轴。
#=减轻孔

我们已采取一切努力，以确保此目录中列出的数据是正确的。对于任何数据不准或是因此造成的损害，CHALLENGE不承担任何赔偿责任。

除特别说明外，所有的尺寸单位均为毫米。

CHALLENGE®

SPZ

样式S2

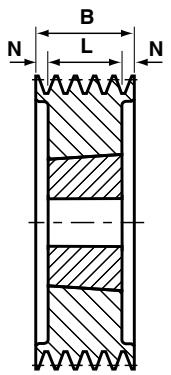

样式S3

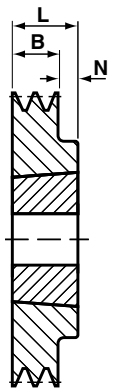

样式S4

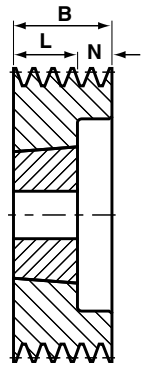

样式S6

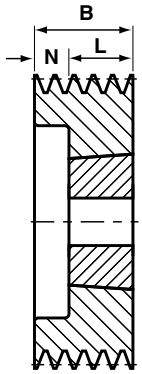

样式P2

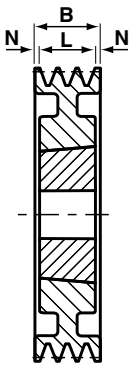

样式P3

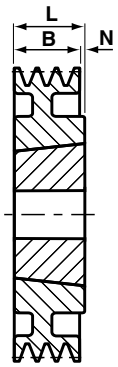

节径 dw	外径 du	槽数	锥孔	最大孔径	皮带轮尺寸和样式	轮宽 B	L	N	单位 kg
125	129	1	1610	42	S3	16	26	10	1.2
125	129	2	1610	42	S6	28	26	2	1.8
125	129	3	2012	50	S6	40	32	8	2.1
125	129	4	2012	50	S4	52	32	20	2.3
125	129	5	2012	50	S6	64	32	32	2.7
125	129	6	2517	65	S6	76	45	31	3.0
132	136	1	1610	42	S3	16	26	10	1.4
132	136	2	1610	42	S6	28	26	2	2.1
132	136	3	2012	50	S6	40	32	8	2.4
132	136	4	2012	50	S6	52	32	20	2.7
132	136	5	2517	65	S6	64	45	19	3.2
132	136	6	2517	65	S6	76	45	31	3.5
140	144	1	1610	42	P3	16	26	10	1.6
140	144	2	1610	42	S6	28	26	2	2.4
140	144	3	2012	50	S4	40	32	8	2.8
140	144	4	2012	50	S4	52	32	20	3.2
140	144	5	2517	65	S4	64	45	19	3.5
140	144	6	2517	65	S4	76	45	31	3.9
150	154	1	1610	42	P3	16	26	10	1.9
150	154	2	2012	50	S3	28	32	4	2.6
150	154	3	2012	50	S4	40	32	8	3.4
150	154	4	2517	65	S4	52	45	7	3.9
150	154	5	2517	65	S4	64	45	19	4.3
150	154	6	2517	65	S4	76	45	31	4.7
160	164	1	1610	42	P3	16	26	10	2.1
160	164	2	2012	50	S3	28	32	4	3.1
160	164	3	2012	50	S4	40	32	8	3.9
160	164	4	2517	65	S4	52	45	7	4.7
160	164	5	2517	65	S4	64	45	19	5.1
160	164	6	2517	65	S4	76	45	31	5.5
170	174	1	1610	42	P3	16	26	10	1.7
170	174	2	2012	50	P3	28	32	4	3.4
170	174	3	2012	50	P4	40	32	8	4.3
170	174	4	2517	65	S4	52	45	7	5.4
170	174	5	2517	65	S4	64	45	19	6.1
170	174	6	2517	65	S4	76	45	31	6.7
180	184	1	1610	42	P3	16	26	10	1.8
180	184	2	2012	50	P3	28	32	4	2.7
180	184	3	2012	50	P4	40	32	8	3.3
180	184	4	2517	65	S4	52	45	7	6.5
180	184	5	2517	65	S4	64	45	19	6.9
180	184	6	2517	65	S4	76	45	31	7.3
190	194	1	1610	42	P3	16	26	10	2.5
190	194	2	2012	50	P3	28	32	4	3.2
190	194	3	2012	50	P4	40	32	8	5.1
190	194	4	2517	65	P4	52	45	7	5.5
190	194	5	2517	65	S2	64	45	9.5	6.5
190	194	6	2517	65	S2	76	45	15.5	7.2
190	194	8	2517	65	S2	100	45	27.5	8.5
200	204	1	2012	50	P3	16	32	16	3.2
200	204	2	2012	50	P3	28	32	4	3.4
200	204	3	2012	50	P4	40	32	8	3.6
200	204	4	2517	65	P4	52	45	7	5.4
200	204	5	2517	65	P2	64	45	9.5	6.1
200	204	6	2517	65	P2	76	45	15.5	6.6
200	204	8	2517	65	P2	100	45	27.5	9.6
224	228	1	2012	50	A3	16	32	16	2.8
224	228	2	2012	50	P3#	28	32	4	3.5
224	228	3	2012	50	P4#	40	32	8	4.2
224	228	4	2517	65	P4#	52	45	7	6.3
224	228	5	2517	65	P2	64	45	9.5	7.0
224	228	6	2517	65	P2#	76	45	15.5	7.6
224	228	8	2517	65	P2	100	45	27.5	12.3

皮带轮配置：S=实心，P=平，A=轴。
#=减轻孔

除特别说明外，所有的尺寸单位均为毫米。

我们已采取一切努力，以确保此目录中列出的数据是正确的。对于任何数据不准或是因此造成的损害，CHALLENGE不承担任何赔偿责任。

SPZ

节径 dw	外径 du	槽数	锥孔	最大孔径	皮带轮尺寸和样式	轮宽 B	L	N	单位 kg
250	254	1	2012	50	A3	16	32	16.0	3.2
250	254	2	2012	50	A3	28	32	4.0	3.9
250	254	3	2012	50	A4	40	32	8.0	4.7
250	254	4	2517	65	P4#	52	45	7.0	6.8
250	254	5	2517	65	P2#	64	45	9.5	8.1
250	254	6	2517	65	P2#	76	45	15.5	8.3
250	254	8	2517	65	P2#	100	45	27.5	10.2
280	284	1	2012	50	A1	16	32	8.0	4.6
280	284	2	2012	50	A3	28	32	4.0	5.4
280	284	3	2517	65	A3	40	45	5.0	7.3
280	284	4	2517	65	A4	52	45	7.0	8.1
280	284	5	2517	65	A2	64	45	9.5	9.8
280	284	6	2517	65	A2	76	45	15.5	9.9
280	284	8	2517	65	A2	100	45	27.5	11.2
315	319	1	2012	50	A1	16	32	8.0	5.8
315	319	2	2012	50	A3	28	32	4.0	6.4
315	319	3	2517	65	A3	40	45	5.0	8.3
315	319	4	2517	65	A4	52	45	7.0	9.2
315	319	5	2517	65	A2	64	45	9.5	11.0
315	319	6	2517	65	A2	76	45	15.5	11.5
315	319	8	2517	65	A2	100	45	27.5	13.9
355	359	1	2012	50	A1	16	32	8.0	4.0
355	359	2	2012	50	A3	28	32	4.0	6.5
355	359	3	2517	65	A3	40	45	5.0	8.9
355	359	4	2517	65	A4	52	45	7.0	9.5
355	359	5	2517	65	A2	64	45	9.5	14.8
355	359	6	2517	65	A2	76	45	15.5	14.8
355	359	8	3030	75	A2	100	45	27.5	17.0
400	404	1	2012	50	A1	16	32	8.0	6.0
400	404	2	2517	65	A3	28	45	17.0	8.8
400	404	3	2517	65	A3	40	45	5.0	10.5
400	404	4	2517	65	A4	52	45	7.0	11.5
400	404	5	3020	75	A2	64	52	6.0	13.8
*400	404	6	3030	75	A3	76	77	1.0	17.6
*400	404	8	3030	75	A2	100	77	12.0	19.0
450	454	2	2517	65	A1	28	45	8.5	11.1
450	454	3	2517	65	A3	40	45	5.0	11.6
450	454	4	3020	75	A2	52	52	-	11.7
450	454	5	3020	75	A2	64	52	6.0	18.0
450	454	6	3030	75	A3	76	77	1.0	21.6
450	454	8	3030	75	A2	100	77	12.0	22.6
500	504	2	2517	65	A1	28	45	8.5	12.2
500	504	3	2517	65	A3	40	45	5.0	10.1
500	504	4	3020	75	A2	52	52	-	12.4
500	504	5	3030	75	A1	64	77	6.5	22.3
500	504	6	3030	75	A3	76	77	1.0	24.5
500	504	8	3030	75	A2	100	77	11.5	28.0
630	634	3	2517	65	A3	40	45	5.0	17.4
630	634	4	3030	75	A1	52	77	12.5	24.0
630	634	5	3030	75	A1	64	77	6.5	27.6
630	634	6	3535	90	A1	76	89	6.5	33.0
630	634	8	3535	90	A2	100	89	5.5	40.0
*800	804	4	3030	75	A1	52	77	12.5	28.4
*800	804	5	3535	90	A2	64	89	12.5	33.1
*800	804	6	3535	90	A2	76	89	6.5	40.6
*800	804	8	3535	90	A2	100	89	5.5	43.6

皮带轮配置：S=实心，P=平，A=轴。

#=减轻孔

* = 无库存但可以订货

样式P4

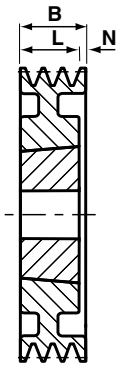

样式A1

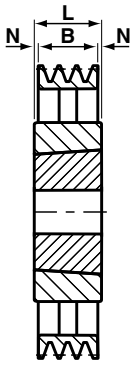

样式A2

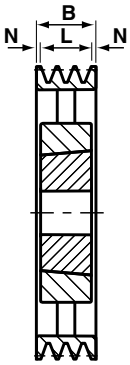

样式A3

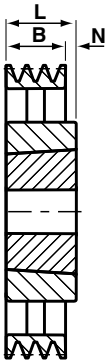

样式A4

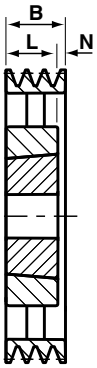

我们已采取一切努力，以确保此目录中列出的数据是正确的。对于任何数据不准或是因此造成的损害，CHALLENGE不承担任何赔偿责任。

除特别说明外，所有的尺寸单位均为毫米。

CHALLENGE®

SPA

样式S2

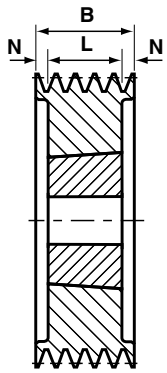

样式S3

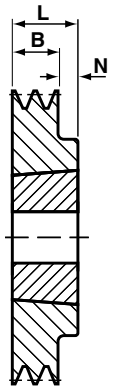

样式S4

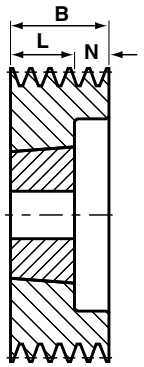

样式S6

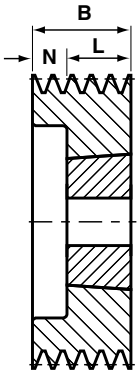

节径 dw	外径 du	槽数	锥孔	最大孔径	皮带轮尺寸和样式	轮宽 B	L	N	单位 kg
63	68.5	1	1108	28	S3	20	23	21.0	0.6
63	68.5	2	1108	28	S6	35	23	12.0	0.8
67	72.5	1	1108	28	S3	20	23	3.0	0.4
67	72.5	2	1108	28	S6	35	23	12.0	0.6
71	76.5	1	1108	28	S3	20	23	3.0	0.4
71	76.5	2	1108	28	S6	35	23	12.0	0.6
71	76.5	3	1108	28	S6	50	23	27.0	0.8
75	80.5	1	1108	28	S3	20	23	3.0	0.5
75	80.5	2	1108	28	S6	35	23	12.0	0.6
75	80.5	3	1108	28	S6	50	23	27.0	0.8
80	85.5	1	1210	32	S3	20	26	6.0	0.6
80	85.5	2	1210	32	S6	35	26	9.0	0.6
80	85.5	3	1210	32	S6	50	26	24.0	0.9
85	90.5	1	1210	32	S3	20	26	6.0	0.6
85	90.5	2	1210	32	S6	35	26	9.0	0.7
85	90.5	3	1210	32	S6	50	26	24.0	1.1
90	95.5	1	1210	32	S3	20	26	6.0	0.8
90	95.5	2	1610	42	S6	35	26	9.0	0.8
90	95.5	3	1610	42	S6	50	26	24.0	1.1
90	95.5	4	1615	42	S6	65	38	27.0	1.4
90	95.5	5	1615	42	S6	80	38	42.0	1.6
95	100.5	1	1210	32	S3	20	26	6.0	0.9
95	100.5	2	1610	42	S6	35	26	9.0	0.9
95	100.5	3	1610	42	S6	50	26	24.0	1.3
95	100.5	4	1615	42	S6	65	38	27.0	1.7
95	100.5	5	1615	42	S6	80	38	42.0	1.9
100	105.5	1	1610	42	S3	20	26	6.0	0.9
100	105.5	2	1610	42	S6	35	26	9.0	1.1
100	105.5	3	1610	42	S6	50	26	24.0	1.4
100	105.5	4	1615	42	S6	65	38	27.0	1.9
100	105.5	5	1615	42	S6	80	38	42.0	2.0
100	105.5	6	1615	42	S6	95	38	57.0	2.4
106	111.5	1	1610	42	S3	20	26	6.0	0.9
106	111.5	2	1610	42	S6	35	26	9.0	1.2
106	111.5	3	1610	42	S6	50	26	24.0	1.6
106	111.5	4	2012	50	S6	65	32	33.0	1.9
106	111.5	5	2012	50	S6	80	32	48.0	2.3
106	111.5	6	2012	50	S6	95	32	63.0	2.6
112	117.5	1	1610	42	S3	20	26	6.0	1.0
112	117.5	2	1610	42	S6	35	26	9.0	1.4
112	117.5	3	2012	50	S6	50	32	18.0	1.8
112	117.5	4	2012	50	S6	65	32	33.0	2.2
112	117.5	5	2012	50	S6	80	32	48.0	2.6
112	117.5	6	2012	50	S6	95	32	63.0	2.7
118	123.5	1	1610	42	S3	20	26	6.0	1.2
118	123.5	2	1610	42	S6	35	26	9.0	1.6
118	123.5	3	2012	50	S6	50	32	18.0	2.1
118	123.5	4	2012	50	S6	65	32	33.0	2.5
118	123.5	5	2012	50	S4	80	32	48.0	2.8
118	123.5	6	2012	50	S4	95	32	63.0	2.9
125	130.5	1	1610	42	S3	20	26	6.0	1.4
125	130.5	2	1610	42	S4	35	26	10.0	1.9
125	130.5	3	2012	50	S4	50	32	18.0	2.3
125	130.5	4	2012	50	S4	65	32	33.0	2.8
125	130.5	5	2012	50	S2	80	32	24.0	3.3
125	130.5	6	2012	50	S2	95	32	31.5	3.8
132	137.5	1	1610	42	S3	20	26	6.0	1.6
132	137.5	2	2012	50	S4	35	32	3.0	2.2
132	137.5	3	2012	50	S4	50	32	18.0	2.7
132	137.5	4	2517	65	S4	65	45	20.0	3.2
132	137.5	5	2517	65	S2	80	45	17.5	3.8
132	137.5	6	2517	65	S2	95	45	25.0	3.8

皮带轮配置：S=实心，P=平，A=轴。
#=减轻孔

除特别说明外，所有的尺寸单位均为毫米。

我们已采取一切努力，以确保此目录中列出的数据是正确的。对于任何数据不准或是因此造成的损害，CHALLENGE不承担任何赔偿责任。

SPA

节径 dw	外径 du	槽数	锥孔	最大孔径	皮带轮尺寸和样式	轮宽 B	L	N	单位 kg
140	145.5	1	1610	42	S3	20	26	6.0	1.8
140	145.5	2	2012	50	S6	35	32	3.0	2.6
140	145.5	3	2517	65	S4	50	45	5.0	3.0
140	145.5	4	2517	65	S4	65	45	20.0	3.6
140	145.5	5	2517	65	S2	80	45	17.5	4.1
140	145.5	6	2517	65	S2	95	45	25.0	4.1
150	155.5	1	1610	42	S3	20	26	6.0	2.2
150	155.5	2	2012	50	S6	35	32	3.0	3.1
150	155.5	3	2517	65	S4	50	45	5.0	3.7
150	155.5	4	2517	65	S4	65	45	20.0	4.3
150	155.5	5	2517	65	S2	80	45	17.5	4.9
150	155.5	6	2517	65	S2	95	45	25.0	5.7
160	165.5	1	1610	42	P3	20	26	6.0	2.5
160	165.5	2	2012	50	S6	35	32	3.0	3.8
160	165.5	3	2517	65	S4	50	45	5.0	4.5
160	165.5	4	2517	65	S4	65	45	20.0	5.1
160	165.5	5	2517	65	S2	80	45	17.5	5.8
160	165.5	6	2517	65	S2	95	45	25.0	6.4
170	175.5	1	1610	42	P3	20	26	6.0	2.0
170	175.5	2	2012	50	S6	35	32	3.0	3.3
170	175.5	3	2517	65	S4	50	45	5.0	4.5
170	175.5	4	2517	65	S4	65	45	20.0	5.9
170	175.5	5	2517	65	S2	80	45	17.5	6.6
170	175.5	6	2517	65	S2	95	45	25.0	7.3
180	185.5	1	1610	42	P3	20	26	6.0	2.4
180	185.5	2	2012	50	P6	35	32	3.0	4.8
180	185.5	3	2517	65	S4	50	45	5.0	6.2
180	185.5	4	2517	65	S4	65	45	20.0	6.9
180	185.5	5	3020	75	S4	80	52	28.0	7.0
180	185.5	6	3020	75	S2	95	52	21.5	8.5
190	195.5	1	2012	50	P3	20	32	12.0	2.7
190	195.5	2	2012	50	P4	35	32	3.0	4.4
190	195.5	3	2517	65	P4	50	45	5.0	5.5
190	195.5	4	3020	75	S4	65	52	13.0	7.2
190	195.5	5	3020	75	S4	80	52	28.0	7.7
190	195.5	6	3020	75	S2	95	52	21.5	10.0
200	205.5	1	2012	50	P3	20	32	12.0	3.2
200	205.5	2	2517	65	P3	35	45	10.0	5.0
200	205.5	3	2517	65	P4	50	45	5.0	5.8
200	205.5	4	3020	75	S4	65	52	13.0	8.4
200	205.5	5	3020	75	S4	80	52	28.0	9.3
200	205.5	6	3020	75	S2	95	52	21.5	12.0
212	217.5	1	2012	50	P3#	20	32	12.0	2.9
212	217.5	2	2517	65	P3	35	45	10.0	4.7
212	217.5	3	2517	65	P4	50	45	5.0	6.0
212	217.5	4	3020	75	S4	65	52	13.0	7.8
212	217.5	5	3020	75	S2	80	52	14.0	9.5
212	217.5	6	3020	75	S2	95	52	21.5	14.0
224	229.5	1	2012	50	A3	20	32	12.0	3.7
224	229.5	2	2517	65	P3	35	45	10.0	5.7
224	229.5	3	2517	65	P4	50	45	5.0	6.7
224	229.5	4	3020	75	P4	65	52	13.0	11.0
224	229.5	5	3020	75	S4	80	52	28.0	12.0
224	229.5	6	3020	75	S2	95	52	21.5	14.8
236	241.5	1	2012	50	P3#	20	32	12.0	3.2
236	241.5	2	2517	65	P3#	35	45	10.0	5.4
236	241.5	3	2517	65	P4	50	45	5.0	6.6
236	241.5	4	3020	75	P4	65	52	13.0	9.8
236	241.5	5	3020	75	P4	80	52	28.0	12.2
236	241.5	6	3020	75	S2	95	52	21.5	12.5

样式P3

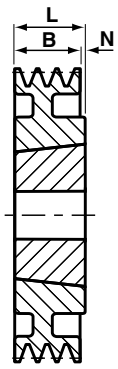

样式P4

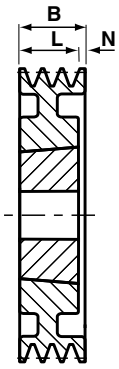

样式P6

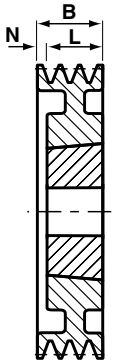

样式A3

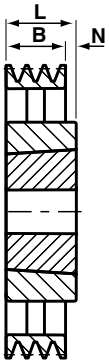

皮带轮配置：S=实心，P=平，A=轴。
#=减轻孔

我们已采取一切努力，以确保此目录中列出的数据是正确的。对于任何数据不准或是因此造成的损害，CHALLENGE不承担任何赔偿责任。

除特别说明外，所有的尺寸单位均为毫米。

CHALLENGE®

SPA

样式P2

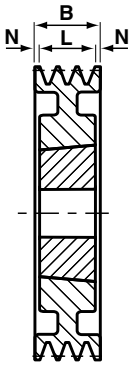

样式P4

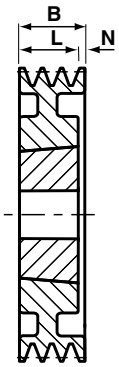

样式A1

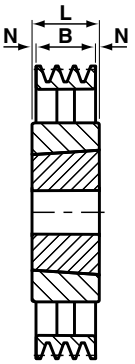

样式A2

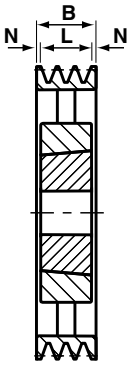

样式A3

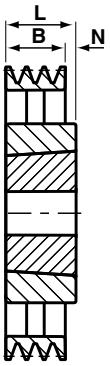

样式A4

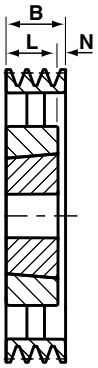

皮带轮配置：S=实心，P=平，A=轴。
#=减轻孔

节径 dw	外径 du	槽数	锥孔	最大孔径	皮带轮尺寸和样式	轮宽 B	L	N	单位 kg
250	255.5	1	2012	50	A3	20	32	12.0	4.4
250	255.5	2	2517	65	A3	35	45	10.0	6.4
250	255.5	3	2517	65	P4#	50	45	5.0	7.5
250	255.5	4	3020	75	P4	65	52	13.0	9.8
250	255.5	5	3020	75	P4	80	52	28.0	11.0
250	255.5	6	3020	75	S2	95	52	21.5	17.5
280	285.5	1	2012	50	A3	20	32	12.0	5.2
280	285.5	2	2517	65	A3	35	45	10.0	7.3
280	285.5	3	2517	65	A4	50	45	5.0	8.4
280	285.5	4	3020	75	P2#	65	52	6.5	11.0
280	285.5	5	3535	90	P3	80	89	9.0	17.0
280	285.5	6	3535	90	P4	95	89	6.0	19.1
300	305.5	1	2012	50	A3	20	32	12.0	4.3
300	305.5	2	2517	65	A3	35	45	10.0	6.2
300	305.5	3	3020	75	A4	50	52	2.0	9.3
300	305.5	4	3020	75	P2#	65	52	6.5	12.4
300	305.5	5	3535	90	P3#	80	89	9.0	16.5
300	305.5	6	3535	90	P4	95	89	6.0	19.5
315	320.5	1	2012	50	A3	20	32	12.0	6.3
315	320.5	2	2517	65	A3	35	45	10.0	9.2
315	320.5	3	3020	75	A3	50	52	2.0	11.0
315	320.5	4	3020	75	A2	65	52	6.5	13.0
315	320.5	5	3535	90	P3#	80	89	9.0	19.0
315	320.5	6	3535	90	P4#	95	89	6.0	24.0
355	360.5	1	2012	50	A3	20	32	12.0	5.6
355	360.5	2	2517	65	A3	35	45	10.0	9.0
355	360.5	3	3020	75	A3	50	52	2.0	12.0
355	360.5	4	3020	75	A2	65	52	6.5	13.0
355	360.5	5	3535	90	A3	80	89	9.0	20.0
355	360.5	6	3535	90	A4	95	89	6.0	24.2
400	405.5	1	2012	50	A3	20	32	12.0	6.4
400	405.5	2	2517	65	A3	35	45	10.0	10.0
400	405.5	3	3020	75	A3	50	52	2.0	13.0
400	405.5	4	3020	75	A2	65	52	6.5	14.5
400	405.5	5	3535	90	A3	80	89	9.0	21.5
400	405.5	6	3535	90	A4	95	89	6.0	25.1
450	455.5	1	2012	50	A3	20	32	12.0	6.2
450	455.5	2	2517	65	A3	35	45	10.0	11.5
450	455.5	3	3020	75	A3	50	52	2.0	14.5
450	455.5	4	3020	75	A2	65	52	6.5	16.5
450	455.5	5	3535	90	A3	80	89	9.0	23.0
450	455.5	6	3535	90	A4	95	89	6.0	40.0
500	505.5	1	2517	65	A3	20	45	25.0	6.5
500	505.5	2	2517	65	A3	35	45	10.0	12.5
500	505.5	3	3020	75	A3	50	52	2.0	15.5
500	505.5	4	3020	75	A2	65	52	6.5	18.0
500	505.5	5	3535	90	A3	80	89	9.0	25.0
500	505.5	6	3535	90	A4	95	89	6.0	54.2
560	565.5	2	3020	75	A3	35	52	17.0	18.4
560	565.5	3	3020	75	A3	50	52	2.0	16.0
560	565.5	4	3535	90	A1	65	89	12.0	23.5
560	565.5	5	3535	90	A3	80	89	9.0	27.0
560	565.5	6	3535	90	A4	95	89	6.0	55.1
630	635.5	2	3020	75	A3	35	52	17.0	20.5
630	635.5	3	3020	75	A3	50	52	2.0	20.0
630	635.5	4	3535	90	A3	65	89	24.0	28.0
630	635.5	5	3535	90	A3	80	89	9.0	31.0
630	635.5	6	4040	100	A3	95	102	7.0	56.3
800	805.5	3	3535	90	A3	50	89	39.0	36.0
800	805.5	4	3535	90	A3	65	89	24.0	46.0
800	805.5	5	4040	100	A1	80	102	11.0	55.5
800	805.5	6	4040	100	A3	95	102	7.0	66.0

除特别说明外，所有的尺寸单位均为毫米。

我们已采取一切努力，以确保此目录中列出的数据是正确的。对于任何数据不准或是因此造成的损害，CHALLENGE不承担任何赔偿责任。

SPB

节径 dw	外径 du	槽数	锥孔	最大孔径	皮带轮尺寸和样式	轮宽 B	L	N	单位 kg
100	107	1	1610	42	S3	25	26	1.0	0.9
100	107	2	1610	42	S6	44	26	18.0	1.4
100	107	3	1610	42	S6	63	26	37.0	1.9
106	113	1	1610	42	S3	25	26	1.0	1.0
106	113	2	1610	42	S6	44	26	18.0	1.5
106	113	3	1610	42	S6	63	26	37.0	2.0
112	119	1	1610	42	S3	25	26	1.0	1.2
112	119	2	1610	42	S4	44	26	18.0	1.7
112	119	3	1610	42	S6	63	26	37.0	2.3
118	125	1	1610	42	S3	25	26	1.0	1.3
118	125	2	1610	42	S4	44	26	18.0	1.9
118	125	3	1610	42	S6	63	26	37.0	2.6
125	132	1	1610	42	S3	25	26	1.0	1.5
125	132	2	2012	50	S4	44	32	12.0	2.3
125	132	3	2012	50	S4	63	32	31.0	2.3
125	132	4	2012	50	S2	82	32	25.0	3.7
125	132	5	2012	50	S6	101	32	69.0	4.4
132	139	1	1610	42	S3	25	26	1.0	1.8
132	139	2	2012	50	S4	44	32	12.0	2.4
132	139	3	2012	50	S4	63	32	31.0	3.1
132	139	4	2012	50	S2	82	32	25.0	3.8
132	139	5	2517	60	S6	101	45	56.0	4.6
140	147	1	1610	42	S3	25	26	1.0	2.1
140	147	2	2012	50	S4	44	32	12.0	2.8
140	147	3	2012	50	S4	63	32	31.0	3.6
140	147	4	2517	65	S2	82	45	18.5	4.5
140	147	5	2517	65	S2	101	45	28.0	5.3
140	147	6	2517	65	S2	120	45	37.5	6.1
150	157	1	1610	42	S3	25	26	1.0	2.5
150	157	2	2012	50	S4	44	32	12.0	3.4
150	157	3	2517	65	S4	63	45	18.0	4.1
150	157	4	2517	65	S2	82	45	18.5	4.9
150	157	5	2517	65	S2	101	45	28.0	5.8
150	157	6	2517	65	S2	120	45	37.5	6.6
160	167	1	1610	42	S3	25	26	1.0	2.9
160	167	2	2012	50	S6	44	32	12.0	3.9
160	167	3	2517	65	S6	63	45	18.0	4.9
160	167	4	2517	65	S2	82	45	18.5	5.8
160	167	5	2517	65	S2	101	45	28.0	6.7
160	167	6	3020	75	S2	120	52	34.0	6.5
160	167	8	3020	75	S2	158	52	53.0	8.5
170	177	1	1610	42	P3	25	26	1.0	3.3
170	177	2	2012	50	S6	44	32	12.0	4.5
170	177	3	2517	65	S6	63	45	18.0	5.8
170	177	4	2517	65	S2	82	45	18.5	6.7
170	177	5	3020	75	S2	101	52	24.5	6.8
170	177	6	3020	75	S2	120	52	34.0	7.8
170	177	8	3030	75	S2	158	77	40.5	11.0
180	187	1	1610	42	P3	25	26	1.0	3.8
180	187	2	2517	65	S3	44	45	1.0	5.3
180	187	3	2517	65	S6	63	45	18.0	6.7
180	187	4	2517	65	S2	82	45	18.5	7.7
180	187	5	3020	75	S2	101	52	24.5	8.0
180	187	6	3030	75	S2	120	52	34.0	9.0
180	187	8	3030	75	S2	158	77	40.5	12.0

皮带轮配置：S=实心，P=平，A=轴。
#=减轻孔

样式S2

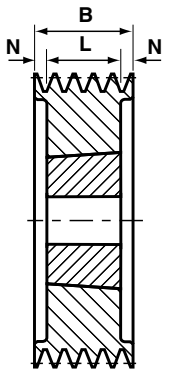

样式S3

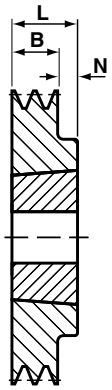

样式S4

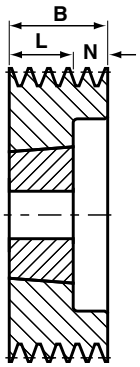

样式S6

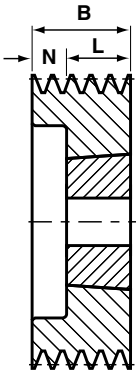

样式P3

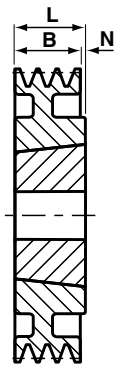

我们已采取一切努力，以确保此目录中列出的数据是正确的。对于任何数据不准或是因此造成的损害，CHALLENGE不承担任何赔偿责任。

除特别说明外，所有的尺寸单位均为毫米。

CHALLENGE®

SPB

样式S2

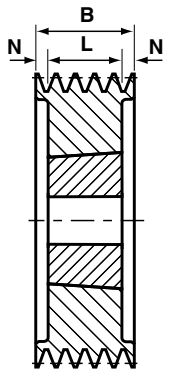

样式S3

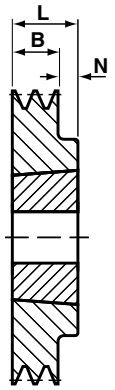

样式S4

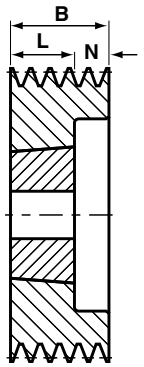

样式S6

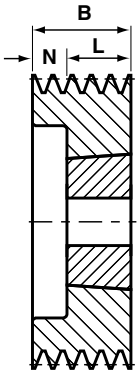

样式P2

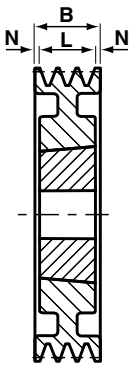

样式P3

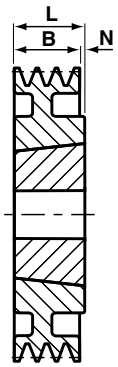

皮带轮配置：S=实心，P=平，A=轴。
#=减轻孔

节径 dw	外径 du	槽数	锥孔	最大孔径	皮带轮尺寸和样式	轮宽 B	L	N	单位 kg
190	197	1	2012	50	P3	25	32	7.0	4.4
190	197	2	2517	65	S3	44	45	1.0	6.5
190	197	3	2517	65	S6	63	45	18.0	7.6
190	197	4	2517	65	S2	82	45	18.5	8.7
190	197	5	3020	75	S2	101	52	24.5	9.1
190	197	6	3020	75	S2	120	52	34.0	10.0
190	197	8	3030	75	S2	158	77	40.5	13.0
200	207	1	2012	50	P3	25	32	7.0	4.4
200	207	2	2517	65	P3	44	45	1.0	7.5
200	207	3	2517	65	P4	63	45	18.0	8.8
200	207	4	3020	75	S4	82	52	30.0	9.4
200	207	5	3020	75	S2	101	52	24.5	10.0
200	207	6	3020	75	S2	120	52	34.0	12.0
200	207	8	3535	90	S2	158	89	34.5	15.0
212	219	1	2012	50	P3	25	32	7.0	4.1
212	219	2	2517	65	P3	44	45	1.0	5.9
212	219	3	2517	65	P4	63	45	18.0	7.4
212	219	4	3020	75	S4	82	52	30.0	11.0
212	219	5	3020	75	S2	101	52	24.5	12.0
212	219	6	3535	90	S2	120	89	15.5	15.0
212	219	8	3535	90	S2	158	89	34.5	18.0
224	231	1	2012	50	P3	25	32	7.0	4.5
224	231	2	2517	65	P3	44	45	1.0	6.4
224	231	3	2517	65	P4	63	45	18.0	8.0
224	231	4	3020	75	S4	82	52	30.0	12.0
224	231	5	3020	75	S2	101	52	24.5	14.0
224	231	6	3535	90	S2	120	89	15.5	18.0
224	231	8	3535	90	S2	158	89	34.5	21.0
224	231	10	3535	90	S2	196	89	53.5	23.0
236	243	1	2012	50	P3#	25	32	7.0	4.9
236	243	2	2517	65	P3	44	45	1.0	6.9
236	243	3	2517	65	P4	63	45	18.0	8.3
236	243	4	3020	75	S4	82	52	30.0	14.0
236	243	5	3535	90	S4	101	89	12.0	19.0
236	243	6	3535	90	S2	120	89	15.5	21.0
236	243	8	3535	90	S2	158	89	34.5	24.0
236	243	10	3535	90	S2	196	89	53.5	26.0
250	257	1	2012	50	P3#	25	32	7.0	5.5
250	257	2	2517	65	P3#	44	45	1.0	7.3
250	257	3	3020	75	P4	63	52	11.0	10.0
250	257	4	3020	75	P4	82	52	30.0	12.0
250	257	5	3535	90	S4	101	89	12.0	23.0
250	257	6	3535	90	S2	120	89	15.5	24.0
250	257	8	3535	90	S2	158	89	34.5	27.0
250	257	10	3535	90	S2	196	89	53.5	31.0
280	287	1	2012	50	A3	25	32	7.0	6.5
280	287	2	2517	65	A3	44	45	1.0	9.1
280	287	3	3020	75	P4#	63	52	11.0	12.0
280	287	4	3020	75	P2#	82	52	15.0	14.0
280	287	5	3535	90	P2	101	89	6.0	20.0
280	287	6	3535	90	P2	120	89	15.5	22.0
280	287	8	3535	90	P2	158	89	34.5	25.0
280	287	10	3535	90	P2	196	89	53.5	29.0
300	307	1	2012	50	A3	25	32	7.0	6.8
300	307	2	2517	65	A3	44	45	1.0	8.6
300	307	3	3020	75	P4#	63	52	11.0	9.8
300	307	4	3535	90	P3	82	89	7.0	14.5
300	307	5	3535	90	P2	101	89	6.0	19.5
300	307	6	3535	90	P2	120	89	15.5	22.0
300	307	8	3535	90	P2	158	89	34.5	41.0
300	307	10	3535	90	P2	196	89	53.5	33.0

除特别说明外，所有的尺寸单位均为毫米。

我们已采取一切努力，以确保此目录中列出的数据是正确的。对于任何数据不准或是因此造成的损害，CHALLENGE不承担任何赔偿责任。

SPB

节径 dw	外径 du	槽数	锥孔	最大孔径	皮带轮尺寸和样式	轮宽 B	L	N	单位 kg
315	322	1	2012	50	A3	25	32	7.0	7.9
315	322	2	2517	65	A3	44	45	1.0	11.0
315	322	3	3020	75	A4	63	52	11.0	14.0
315	322	4	3535	90	P3#	82	89	7.0	20.0
315	322	5	3535	90	P2	101	89	6.0	23.0
315	322	6	3535	90	P2#	120	89	15.5	25.0
315	322	8	3535	90	P2	158	89	34.5	29.0
315	322	10	3535	90	P2	196	89	53.5	33.0
335	342	2	2517	65	A3	44	45	7.0	11.3
335	342	3	3020	75	A4	63	52	11.0	12.0
335	342	4	3535	90	A3	82	89	7.0	18.4
335	342	5	3535	90	A2	101	89	6.0	19.6
335	342	6	3535	90	A2	120	89	15.5.	22.0
335	342	8	3535	90	P2#	158	89	34.5	29.0
335	342	10	4040	100	P2	196	102	47.0	37.0
355	362	2	3020	75	A3	44	52	8.0	14.0
355	362	3	3020	75	A4	63	52	11.0	17.0
355	362	4	3535	90	A3	82	89	7.0	24.0
355	362	5	3535	90	A2	101	89	6.0	26.0
355	362	6	3535	90	A2	120	89	15.5	29.0
355	362	8	3535	90	A2	158	89	34.5	34.0
355	362	10	4040	100	P2#	196	102	47.0	41.0
400	407	2	3020	75	A3	44	52	8.0	11.4
400	407	3	3535	90	A3	63	89	26.0	17.0
400	407	4	3535	90	A3	82	89	7.0	22.0
400	407	5	3535	90	A2	101	89	6.0	25.5
400	407	6	3535	90	A2	120	89	15.5	28.5
400	407	8	4040	100	A2	158	102	28.0	41.0
400	407	10	4040	100	A2	196	102	47.0	46.0
450	457	2	3020	75	A3	44	52	8.0	14.0
450	457	3	3535	90	A3	63	89	26.0	22.0
450	457	4	3535	90	A3	82	89	7.0	25.5
450	457	5	3535	90	A2	101	89	6.0	29.0
450	457	6	4040	100	A2	120	102	9.0	35.0
450	457	8	4040	100	A2	158	102	28.0	52.0
450	457	10	4545	110	A2	196	114	41.0	56.0
500	507	2	3020	75	A3	44	52	8.0	15.5
500	507	3	3535	90	A3	63	89	26.0	24.0
500	507	4	3535	90	A3	82	89	7.0	28.0
500	507	5	3535	90	A2	101	89	6.0	32.0
500	507	6	4040	100	A2	120	102	9.0	49.0
500	507	8	4040	100	A2	158	102	28.0	58.0
500	507	10	4545	110	A2	196	114	41.0	58.0
560	567	2	3020	75	A3	44	52	8.0	25.0
560	567	3	3535	90	A3	63	89	26.0	26.0
560	567	4	3535	90	A3	82	89	7.0	31.0
560	567	5	4040	100	A3	101	102	1.0	39.0
560	567	6	4040	100	A2	120	102	9.0	42.5
560	567	8	4545	110	A2	158	114	22.0	59.0
560	567	10	4545	110	A2	196	114	41.0	66.0
630	637	2	3030	75	A3	44	77	33.0	19.3
630	637	3	3535	90	A3	63	89	26.0	31.0
630	637	4	3535	90	A3	82	89	7.0	36.5
630	637	5	4040	100	A3	101	102	1.0	44.5
630	637	6	4040	100	A2	120	102	9.0	51.0
630	637	8	4545	110	A2	158	114	22.0	66.0
630	637	10	4545	110	A2	196	114	41.0	75.0

样式P4

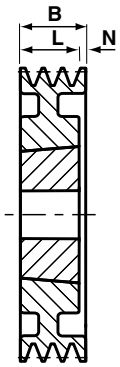

样式A2

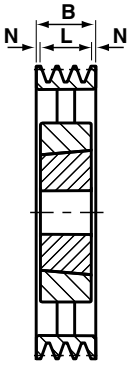

样式A3

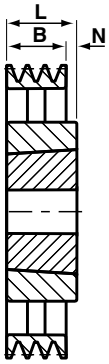

样式A4

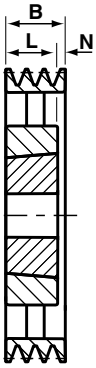

皮带轮配置：S=实心，P=平，A=轴。
#=减轻孔

我们已采取一切努力，以确保此目录中列出的数据是正确的。对于任何数据不准或是因此造成的损害，CHALLENGE不承担任何赔偿责任。

除特别说明外，所有的尺寸单位均为毫米。

CHALLENGE®

SPB

样式A1

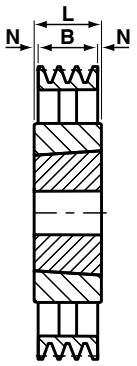

样式A2

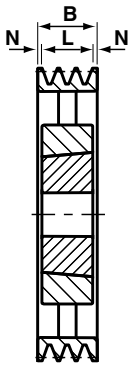

样式A3

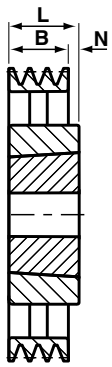

样式A4

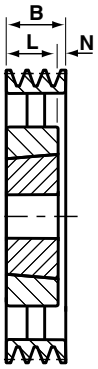

节径 dw	外径 du	槽数	锥孔	最大孔径	皮带轮尺寸和样式	轮宽 B	L	N	单位 kg
710	717	3	3535	90	A3	63	89	26.0	36
710	717	4	3535	90	A3	82	89	7.0	41
710	717	5	4040	100	A3	101	102	1.0	51
710	717	6	4545	110	A4	120	114	6.0	59
710	717	8	4545	110	A2	158	114	22.0	78
710	717	10	4545	110	A2	196	114	41.0	88
800	807	3	3535	90	A3	63	89	26.0	38
800	807	4	4040	100	A3	82	102	20.0	48
800	807	5	4040	100	A3	101	102	1.0	56
800	807	6	4545	110	A4	120	114	6.0	66
800	807	8	4545	110	A2	158	114	22.0	100
800	807	10	4545	110	A2	196	114	41.0	110
900	907	3	3535	90	A3	63	89	26.0	50
900	907	4	4040	100	A3	82	102	20.0	88
900	907	5	4545	110	A1	101	114	6.5	114
900	907	6	4545	110	A4	120	114	6.0	120
900	907	8	4545	110	A2	158	114	22.0	132
900	907	10	5050	125	A2	196	127	34.5	140
1000	1007	3	4040	100	A3	63	102	39.0	70
1000	1007	4	4040	100	A3	82	102	20.0	78
1000	1007	5	4545	110	A1	101	114	6.5	93
1000	1007	6	4545	110	A4	120	114	6.0	100
1000	1007	8	5050	125	A2	158	127	15.5	140
1000	1007	10	5050	125	A2	196	127	34.5	150
1250	1257	3	4040	100	A1	63	102	19.5	75
1250	1257	4	4545	110	A1	82	114	16.0	158
1250	1257	5	4545	110	A1	101	114	6.5	179
1250	1257	6	5050	125	A3	120	127	7.0	180
1250	1257	8	5050	125	A2	158	127	15.5	224
1250	1257	10	5050	125	A2	196	127	35.0	320

皮带轮配置： S=实心， P=平， A=轴。
#=减轻孔

除特别说明外，所有的尺寸单位均为毫米。

我们已采取一切努力，以确保此目录中列出的数据是正确的。对于任何数据不准或是因此造成的损害，CHALLENGE不承担任何赔偿责任。

SPC

节径 dw	外径 du	槽数	锥孔	最大孔径	皮带轮尺寸和样式	轮宽 B	L	N	单位 kg
200	209.5	3	2517	65	S2	85.0	45	20.0	10.2
200	209.5	4	3020	75	S2	110.5	52	29.3	11.0
200	209.5	5	3535	90	S2	136.0	89	23.5	12.5
200	209.5	6	3535	90	S2	161.5	89	36.3	17.5
200	209.5	8	3535	90	S2	212.5	89	61.8	18.5
212	221.5	3	3020	75	S2	85.0	52	16.5	11.0
212	221.5	4	3020	75	S2	110.5	52	29.8	13.5
212	221.5	5	3535	90	S2	136.0	89	23.5	14.5
212	221.5	6	3535	90	S2	161.5	89	36.3	19.0
212	221.5	8	3535	90	S2	212.5	89	61.8	22.1
224	233.5	3	3020	75	S2	85.0	52	16.5	12.0
224	233.5	4	3535	90	S2	110.5	89	10.8	16.0
224	233.5	5	3535	90	S2	136.0	89	23.5	18.0
224	233.5	6	3535	90	S2	161.5	89	36.3	20.0
224	233.5	8	3535	90	S2	212.5	89	61.8	25.0
236	245.5	3	3020	75	S2	85.0	52	16.5	14.0
236	245.5	4	3535	90	S2	110.5	89	10.8	19.0
236	245.5	5	3535	90	S2	136.0	89	23.5	21.0
236	245.5	6	3535	90	S2	161.5	89	36.3	23.0
236	245.5	8	3535	90	S2	212.5	89	61.8	28.0
250	259.5	3	3020	75	P2	85.0	52	16.5	13.0
250	259.5	4	3535	90	S2	110.5	89	10.8	22.0
250	259.5	5	3535	90	S2	136.0	89	23.5	25.0
250	259.5	6	3535	90	S2	161.5	89	36.3	27.0
250	259.5	8	3535	90	S2	212.5	89	61.8	32.0
250	259.5	10	4040	100	S2	263.5	102	80.8	35.0
265	274.5	3	3535	90	S3	85.0	89	4.0	24.0
265	274.5	4	3535	90	S2	110.5	89	10.8	26.0
265	274.5	5	3535	90	S2	136.0	89	23.5	29.0
265	274.5	6	3535	90	S2	161.5	89	36.3	31.0
265	274.5	8	3535	90	S2	212.5	89	61.8	36.0
265	274.5	10	4040	100	S2	263.5	102	80.8	60.0
280	289.5	3	3535	90	P3	85.0	89	4.0	19.0
280	289.5	4	3535	90	P2	110.5	89	10.8	21.0
280	289.5	5	3535	90	P2	136.0	89	23.5	24.0
280	289.5	6	3535	90	P2	161.5	89	36.3	36.0
280	289.5	8	3535	90	S2	212.5	89	61.8	41.0
280	289.5	10	4040	100	S2	263.5	102	80.8	46.0
300	309.5	3	3535	90	P3	85.0	89	4.0	21.0
300	309.5	4	3535	90	P2	110.5	89	10.8	24.0
300	309.5	5	3535	90	P2	136.0	89	23.5	24.0
300	309.5	6	3535	90	P2	161.5	89	36.3	29.0
300	309.5	8	4040	100	S2	212.5	102	55.3	48.0
300	309.5	10	4545	110	S2	263.5	114	74.8	54.0
315	324.5	3	3535	90	P3#	85.0	89	4.0	21.0
315	324.5	4	3535	90	P2#	110.5	89	10.8	24.0
315	324.5	5	3535	90	P2#	136.0	89	23.5	28.0
315	324.5	6	3535	90	P2	161.5	89	36.3	31.0
315	324.5	8	4040	100	P2	212.5	102	55.3	54.0
315	324.5	10	4545	110	S2	263.5	114	74.8	60.0
335	344.5	3	3535	90	P3#	85.0	89	4.0	24.0
335	344.5	4	3535	90	P2#	110.5	89	10.8	27.0
335	344.5	5	3535	90	P2#	136.0	89	23.5	31.0
335	344.5	6	3535	90	P2#	161.5	89	36.3	34.0
335	344.5	8	4040	100	P2	212.5	102	55.3	45.0
335	344.5	10	4545	110	S2	263.5	114	74.8	85.0
335	344.5	12	5050	125	S2	314.5	127	50-137	111.0
355	364.5	3	3535	90	A3	85.0	89	4.0	26.0
355	364.5	4	3535	90	A2	110.5	89	10.8	30.0
355	364.5	5	3535	90	A2	136.0	89	23.5	34.0
355	364.5	6	3535	90	A2	161.5	89	36.3	37.0
355	364.5	8	4040	100	P2	212.5	102	55.3	48.0
355	364.5	10	4545	110	S2	263.5	114	74.8	81.0
355	364.5	12	5050	125	S2	314.5	127	50-137	124.0

样式S2

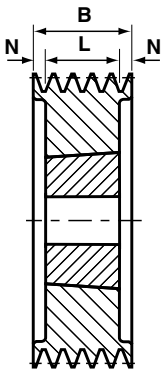

样式S3

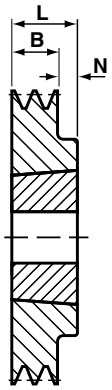

样式P2

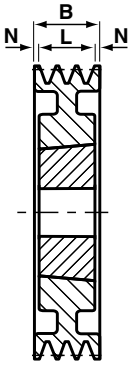

样式P3

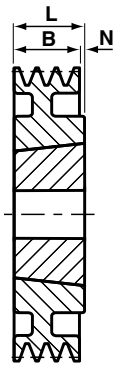

注:

SPC 12槽轮皮带轮的‘N’尺寸为50-137mm。137mm是指从皮带轮边缘至轮毂锥套入口端的距离。

皮带轮配置：S=实心，P=平，A=轴。#=减轻孔

我们已采取一切努力，以确保此目录中列出的数据是正确的。对于任何数据不准或是因此造成的损害，CHALLENGE不承担任何赔偿责任。

除特别说明外，所有的尺寸单位均为毫米。

CHALLENGE®

SPC

样式A1

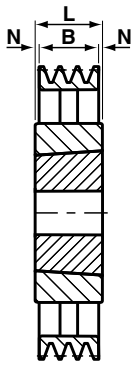

样式A2

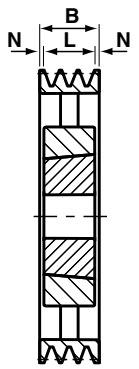

样式A3

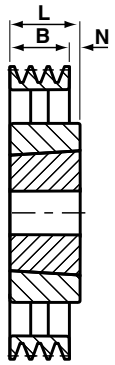

样式A4

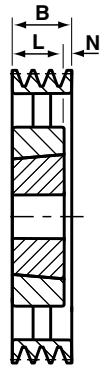

样式P2

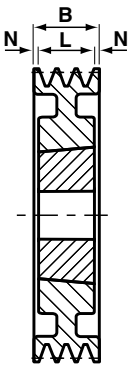

样式S2

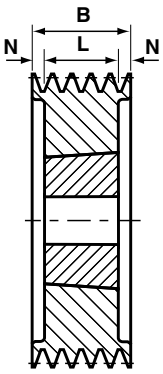

注:

SPC 12槽轮皮带轮的‘N’尺寸为50-137mm。137mm是指从皮带轮边缘至轮毂锥套入口端的距离。

皮带轮配置：S=实心，P=平，A=轴。
#=减轻孔

节径 dw	外径 du	槽数	锥孔	最大孔径	皮带轮尺寸和样式	轮宽 B	L	N	单位 kg
375	384.5	3	3535	90	A3	85.0	89	4.0	29.0
375	384.5	4	3535	90	A2	110.5	89	10.8	33.0
375	384.5	5	3535	90	A2	136.0	89	23.5	36.0
375	384.5	6	4040	100	A2	161.5	102	29.8	44.0
375	384.5	8	4545	110	P2	212.5	114	49.3	57.0
375	384.5	10	4545	110	S2	263.5	114	74.8	92.0
375	384.5	12	5050	125	S2	314.5	127	50-137	138.0
400	409.5	3	3535	90	A3	85.0	89	4.0	31.0
400	409.5	4	3535	90	A2	110.5	89	10.8	35.0
400	409.5	5	3535	90	A2	136.0	89	23.5	40.0
400	409.5	6	4040	100	A2	161.5	102	29.8	48.0
400	409.5	8	4545	110	P2	212.5	114	49.3	62.0
400	409.5	10	5050	125	P2	263.5	127	68.3	73.0
400	409.5	12	5050	125	S2	314.5	127	50-137	156.0
425	434.5	3	3535	90	A3	85.0	89	4.0	37.0
425	434.5	4	3535	90	A2	110.5	89	10.8	42.0
425	434.5	5	3535	90	A2	136.0	89	23.5	46.0
425	434.5	6	4040	100	A2	161.5	102	29.8	56.0
425	434.5	8	4545	110	A2	212.5	114	49.3	68.0
425	434.5	10	5050	125	P2	263.5	127	68.3	105.0
425	434.5	12	5050	125	P2	314.5	127	50-137	130.0
450	459.5	3	3535	90	A3	85.0	89	4.0	34.0
450	459.5	4	3535	90	A2	110.5	89	10.8	39.0
450	459.5	5	4040	100	A2	136.0	102	17.0	49.0
450	459.5	6	4545	110	A2	161.5	114	23.8	67.0
450	459.5	8	5050	125	A2	212.5	127	42.8	81.0
450	459.5	10	5050	125	P2#	263.5	127	68.3	94.0
450	459.5	12	5050	125	A2	314.5	127	50-137	133.0
475	484.5	3	3535	90	A3	85.0	89	4.0	30.0
475	484.5	4	3535	90	A2	110.5	89	10.8	37.0
475	484.5	5	4040	100	A2	136.0	102	17.0	48.0
475	484.5	6	4545	110	A2	161.5	114	23.8	65.0
475	484.5	8	5050	125	A2	212.5	127	42.8	100.0
475	484.5	10	5050	125	A2	263.5	127	68.3	125.0
475	484.5	12	5050	125	A2	314.5	127	50-137	142.0
500	509.5	3	3535	90	A3	85.0	89	4.0	31.9
500	509.5	4	3535	90	A2	110.5	89	10.8	44.0
500	509.5	5	4040	100	A2	136.0	102	17.0	54.0
500	509.5	6	4545	110	A2	161.5	114	23.8	67.0
500	509.5	8	5050	125	A2	212.5	127	42.8	91.0
500	509.5	10	5050	125	A2	263.5	127	68.3	111.0
500	509.5	12	5050	125	A2	314.5	127	50-137	148.0
530	539.5	3	3535	90	A3	85.0	89	4.0	34.5
530	539.5	4	4040	100	A4	110.5	102	8.5	45.0
530	539.5	5	4545	110	A2	136.0	114	11.0	56.0
530	539.5	6	5050	125	A2	161.5	127	17.3	73.0
530	539.5	8	5050	125	A2	212.5	127	42.8	105.0
530	539.5	10	5050	125	A2	263.5	127	68.3	145.0
535	539.5	12	5050	125	A2	314.5	127	50-137	155.0
560	569.5	3	3535	90	A3	85.0	89	4.0	37.0
560	569.5	4	4040	100	A4	110.5	102	8.5	60.0
560	569.5	5	4545	110	A2	136.0	114	11.0	60.0
560	569.5	6	5050	125	A2	161.5	127	17.3	85.0
560	569.5	8	5050	125	A2	212.5	127	42.8	101.0
560	569.5	10	5050	125	A2	263.5	127	68.3	121.0
560	569.5	12	5050	125	A2	314.5	127	50-137	164.0
630	639.5	3	4040	100	A1	85.0	102	8.5	49.5
630	639.5	4	4545	110	A3	110.5	114	3.5	114.0
630	639.5	5	5050	125	A4	136.0	127	9.0	91.0
630	639.5	6	5050	125	A2	161.5	127	17.3	97.0
630	639.5	8	5050	125	A2	212.5	127	42.8	116.0
630	639.5	10	5050	125	A2	263.5	127	68.3	130.0
630	639.5	12	5050	125	A2	314.5	127	50-137	185.0

除特别说明外，所有的尺寸单位均为毫米。

我们已采取一切努力，以确保此目录中列出的数据是正确的。对于任何数据不准或是因此造成的损害，CHALLENGE不承担任何赔偿责任。

SPC

节径 dw	外径 du	槽数	锥孔	最大孔径	皮带轮尺寸和样式	轮宽 B	L	N	单位 kg
710	719.5	3	4040	100	A1	85.0	102	8.5	57.0
710	719.5	4	4545	110	A3	110.5	114	3.5	70.3
710	719.5	5	5050	125	A4	136.0	127	9.0	92.0
710	719.5	6	5050	125	A2	161.5	127	17.3	100.0
710	719.5	8	5050	125	A2	212.5	127	42.8	130.0
710	719.5	10	5050	125	A2	263.5	127	68.3	145.0
710	719.5	12	6050	150	A2	314.5	127	50-137	230.0
800	809.5	3	4545	110	A1	85.0	114	14.5	65.0
800	809.5	4	5050	125	A1	110.5	127	8.3	76.5
800	809.5	5	5050	125	A4	136.0	127	9.0	143.0
800	809.5	6	5050	125	A2	161.5	127	17.3	120.0
800	809.5	8	5050	125	A2	212.5	127	42.8	150.0
800	809.5	10	5050	125	A2	263.5	127	68.3	170.0
800	809.5	12	6050	150	A2	314.5	127	50-137	277.0
1000	1009.5	3	5050	125	A1	85.0	127	21.0	116.0
1000	1009.5	4	5050	125	A1	110.5	127	8.3	125.0
1000	1009.5	5	5050	125	A4	136.0	127	9.0	143.0
1000	1009.5	6	5050	125	A2	161.5	127	17.3	155.0
1000	1009.5	8	5050	125	A2	212.5	127	42.8	205.0
1000	1009.5	10	5050	125	A2	263.5	127	68.3	230.0
1000	1009.5	12	6050	150	A2	314.5	127	50-137	346.0
1250	1259.5	4	5050	125	A1	110.5	127	8.3	214.0
1250	1259.5	5	5050	125	A4	136.0	127	9.0	187.0
1250	1259.5	6	5050	125	A2	161.5	127	17.3	200.0
1250	1259.5	8	5050	125	A2	212.5	127	42.8	252.0
1250	1259.5	10	5050	125	A2	263.5	127	68.3	300.0
1250	1259.5	12	6050	150	A2	314.5	127	50-137	435.0

皮带轮配置：S=实心，P=平，A=轴。
#=减轻孔

样式A1

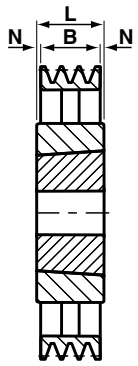

样式A2

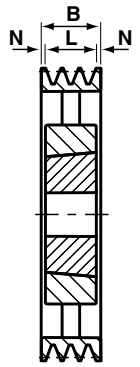

样式A4

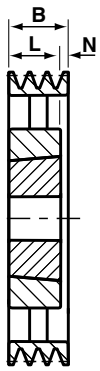

注：

SPC 12槽轮皮带轮的‘N’尺寸为50-137mm。137mm是指从皮带轮边缘至轮毂锥套入口端的距离。

注2：

您亦可预订锥套尺寸为6050、7060和8065的大型锥孔皮带轮。CHALLENGE可生产最大直径为2400mm以内的20槽直孔或锥孔皮带轮。

我们已采取一切努力，以确保此目录中列出的数据是正确的。对于任何数据不准或是因此造成的损害，CHALLENGE不承担任何赔偿责任。

除特别说明外，所有的尺寸单位均为毫米。

CHALLENGE®

无段变速皮带轮

单槽无段变速皮带轮—直孔

单槽直孔

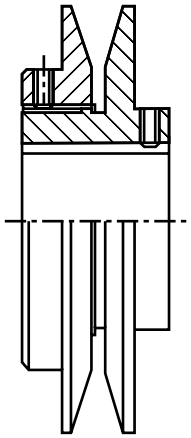

类型	皮带部分	最大孔径	中径 Dia	最大/最小直径	总宽	重量 kg
84Z1-P	SPZ	20	71	62 - 80	35	0.7
95Z1-P	SPZ	20	82	73 - 91	35	0.8
100Z1-P	SPZ	20	87	78 - 96	35	1.1
108Z1-P	SPZ	24	97	90 - 104	40	1.7
108A1-P	SPA	24	89	76 - 102	40	1.8
120A1-P	SPA	24	101	88 - 114	40	2.0
129A1-P	SPA	30	110	97 - 123	45	2.1
139A1-P	SPA	30	121	109 - 133	45	2.2
146A1-P	SPA	30	128	116 - 140	45	2.4
156A1-P	SPA	40	138	126 - 150	45	3.3
164A1-P	SPA	40	146	134 - 158	45	3.6
177A1-P	SPA	50	160	149 - 171	65	6.2
187A1-P	SPA	50	170	159 - 181	65	6.5
178B1-P	SPB	50	155	139 - 171	65	6.0
187B1-P	SPB	50	164	148 - 180	65	6.5
200B1-P	SPB	50	178	163 - 193	60	7.1
215B1-P	SPB	50	198	178 - 208	60	7.4
226B1-P	SPB	50	204	189 - 219	60	7.6
244B1-P	SPB	60	224	211 - 237	70	9.7
256B1-P	SPB	60	236	223 - 249	70	11.8

双槽无段变速皮带轮—直孔

双槽直孔

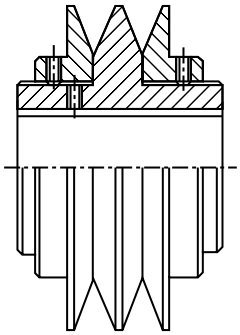

类型	皮带部分	最大孔径	中径 Dia	最大/最小直径	总宽	重量 kg
108A2-P	SPA	28	89	76 - 102	70	3.6
120A2-P	SPA	30	101	88 - 114	70	4.7
129A2-P	SPA	30	111	99 - 123	70	5.3
139A2-P	SPA	40	121	109 - 133	70	5.8
146A2-P	SPA	40	128	116 - 140	70	5.9
156A2-P	SPA	40	138	126 - 150	70	6.2
164A2-P	SPA	40	146	134 - 158	70	6.5
177A2-P	SPA	50	160	149 - 171	90	9.3
187A2-P	SPA	50	170	159 - 181	90	9.8
160B2-P	SPB	42	137	121 - 153	90	6.4
178B2-P	SPB	50	155	139 - 171	90	9.3
187B2-P	SPB	50	164	148 - 180	90	9.9
200B2-P	SPB	50	178	163 - 193	105	11.5
215B2-P	SPB	50	193	178 - 208	105	11.6
226B2-P	SPB	50	204	189 - 219	105	11.8
244B2-P	SPB	60	224	211 - 237	110	14.3
250B-2P	SPB	60	230	217 - 243	110	14.3
256B2-P	SPB	60	236	223 - 249	110	17.2
320B-2P	SPB	60	300	287 - 313	110	36.8
355B2-P	SPB	60	315	302 - 328	110	41.5

除特别说明外，所有的尺寸单位均为毫米。

我们已采取一切努力，以确保此目录中列出的数据是正确的。对于任何数据不准或是因此造成的损害，CHALLENGE不承担任何赔偿责任。

无段变速皮带轮

单槽无段变速皮带轮—锥孔

单槽锥孔

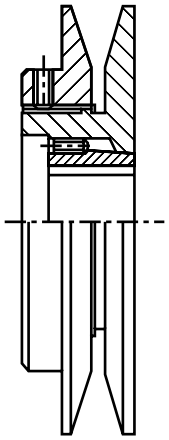

类型	皮带部分	锥套	最大孔径	中径 Dia	最大/最小直径	总宽	重量 kg
84Z1-T	SPZ	1108	28	71	62 - 80	28	0.65
95Z1-T	SPZ	1108	28	82	73 - 91	30	0.85
100Z1-T	SPZ	1108	28	87	78 - 96	30	1.00
108Z1-T	SPZ	1210	32	97	90 - 104	35	1.30
108A1-T	SPA	1210	32	89	76 - 102	35	1.40
120A1-T	SPA	1210	32	101	88 - 114	35	1.60
129A1-T	SPA	1210	32	110	97 - 123	35	1.90
139A1-T	SPA	1610	42	121	109 - 133	35	2.50
146A1-T	SPA	1610	42	128	116 - 140	35	2.70
156A1-T	SPA	1610	42	138	126 - 150	35	3.10
164A1-T	SPA	1610	42	146	134 - 158	35	3.50
177A1-T	SPA	2012	50	160	149 - 171	40	4.30
187A1-T	SPA	2012	50	170	159 - 181	40	4.70
178B1-T	SPB	2012	50	155	139 - 171	40	4.30

双槽无段变速皮带轮—锥孔

双槽锥孔

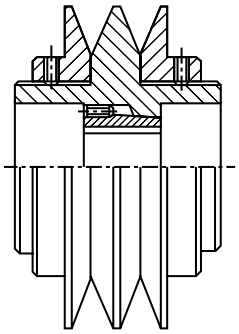

类型	皮带部分	锥套	最大孔径	中径 Dia	最大/最小直径	总宽	重量 kg
120A2-T	SPA	1215	32	101	88 - 114	65	4.4
129A2-T	SPA	1215	32	110	97 - 123	65	4.6
139A2-T	SPA	1615	42	121	109 - 133	70	4.9
146A2-T	SPA	1615	42	128	116 - 140	70	5.3
156A2-T	SPA	1615	42	138	126 - 150	70	5.7
164A2-T	SPA	1615	42	146	134 - 158	70	6.1
177A2-T	SPA	2012	50	160	149 - 171	90	8.1
187A2-T	SPA	2012	50	170	159 - 181	90	8.7
178B2-T	SPB	2012	50	155	139 - 171	90	8.1
187B2-T	SPB	2012	50	164	148 - 180	90	8.7

我们已采取一切努力，以确保此目录中列出的数据是正确的。对于任何数据不准或是因此造成的损害，CHALLENGE不承担任何赔偿责任。

除特别说明外，所有的尺寸单位均为毫米。

CHALLENGE®

Mi锁紧型

Mi锁紧型

节径 A	节径 B	外径	重量 kg	Mi锁紧套管
071	081	88	0.42	1
075	085	92	0.47	1
080	090	97	0.53	1
085	095	102	0.62	1
090	100	107	0.72	1
095	105	111	0.80	1
100	110	117	0.91	1
106	116	123	1.02	1
112	122	129	0.98	1
118	128	135	1.05	1
125	135	142	1.17	1
132	142	149	1.28	1
140	150	157	1.49	2
150	160	167	1.61	2
160	170	177	1.75	2
180	190	197	2.03	2
200	209	216	2.38	2
224	233	240	3.34	2
250	259	266	4.22	2
280	289	296	3.77	2
315	324	331	4.45	2
355	364	371	4.94	2
400	409	416	7.51	2
450	459	466	9.05	2

注：A、B部分皮带均使用同样的皮带轮但使用不同的“A”节径。

单槽组装

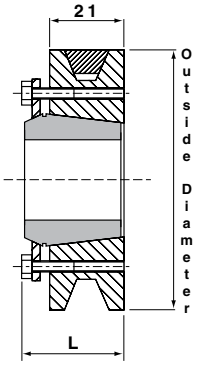

1号套管，L= 32mm
2号套管，L= 38mm

双槽组装

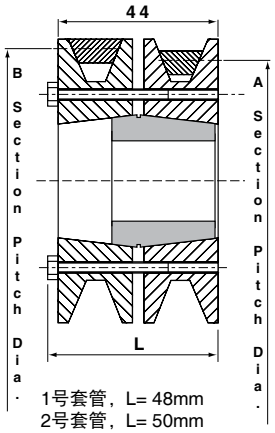

1号套管，L= 48mm
2号套管，L= 50mm

单槽和双槽组装

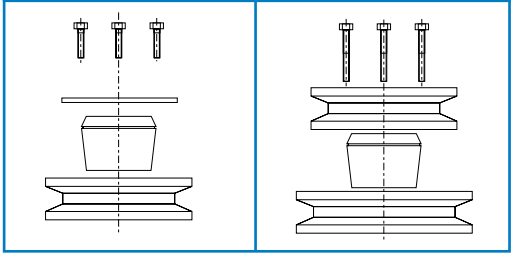

两步组装

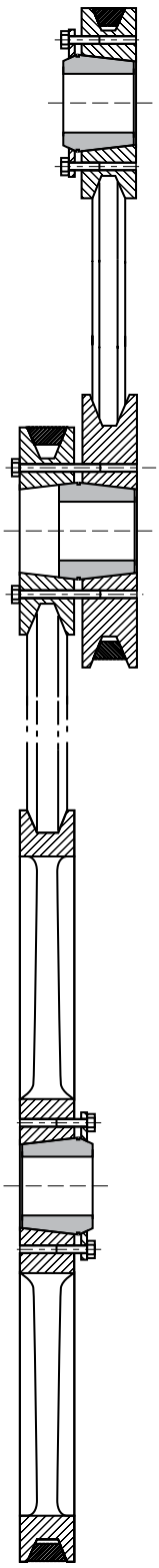

Mi锁紧套管大小

套管号		套管轴大小
1号Mi锁紧套管	mm	10, 11, 12, 14, 15, 16, 18, 19, 20, 22, 24, 25, 28
	inch	3/8”, 7/16”, 1/2”, 9/16”, 5/8”, 11/16”, 3/4”, 13/16”, 7/8”, 15/16”, 1”, 1.1/16”, 1.1/8”
2号Mi锁紧套管	mm	16, 18, 19, 20, 22, 24, 25, 28, 30, 32, 35, 38, 40, 42
	inch	1/2”, 9/16”, 5/8”, 11/16”, 3/4”, 13/16”, 7/8”, 15/16”, 1”, 1.1/16”, 1.1/8”, 1.3/16”, 1.1/4”, 1.5/16”, 1.3/8”, 1.7/16”, 1.1/2”, 1.9/16”

订购Mi锁紧型注意事项
皮带轮和套筒

*说明皮带轮大小的时候请参考“A”列

单槽组装

1 x 皮带轮
1 x 套管（1号或2号）
1 x 挡圈组件（1号或2号）

双槽组装

2 x 皮带轮
1 x 套管（1号或2号）
1 x LR螺栓组件（1号或2号）

Mi锁紧圈组件和LR圈组件

挡圈 1号和2好组件	LR螺栓组件（LR=长距）
1 x 挡圈 3 x 短螺栓 3 x 垫片	3 x 长螺栓 3 x 垫片

除特别说明外，所有的尺寸单位均为毫米。

我们已采取一切努力，以确保此目录中列出的数据是正确的。对于任何数据不准或是因此造成的损害，CHALLENGE不承担任何赔偿责任。

多楔皮带轮

CHALLENGE的多楔皮带轮根据**ISO9982**标准生产（可供工业应用的皮带轮和多楔带），包括产品牌号、几何学、粗糙度和皮带轮偏心率。

符合ISO9982标准的多楔皮带轮的轮槽规格

	部分				
	H	J	K	L	M
α	$40^{\pm0.5}$	$40^{\pm0.5}$	$40^{\pm0.5}$	$40^{\pm0.5}$	$40^{\pm0.5}$
P	$1.50^{\pm0.03}$	$2.34^{\pm0.03}$	$3.56^{\pm0.05}$	$4.70^{\pm0.05}$	$9.40^{\pm0.08}$
公差ΣP	±0.30	±0.30	±0.30	±0.30	±0.30
S最小	1.30	1.80	2.50	3.30	6.40
R_1最大	0.30	0.40	0.50	0.40	0.75
R_2最小	0.15	0.20	0.25	0.40	0.75
D_s	$1.00^{\pm0.01}$	$1.50^{\pm0.01}$	$2.50^{\pm0.01}$	$3.50^{\pm0.01}$	$7.00^{\pm0.01}$
$2X=D_p-D_e$	0.11	0.23	0.99	2.36	4.53

多楔皮带轮槽规格

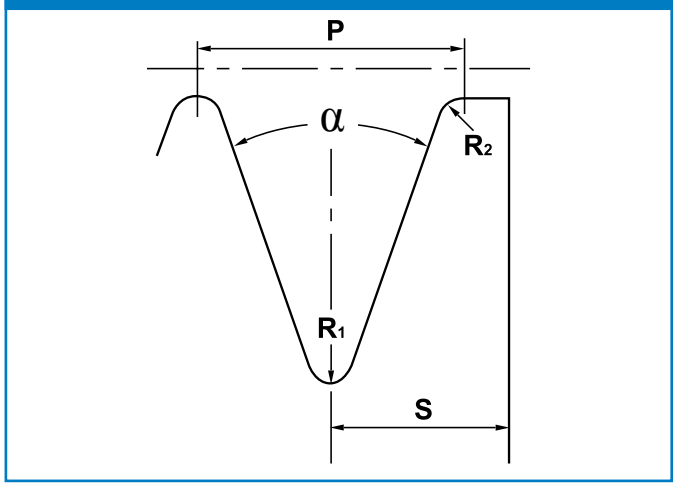

多楔皮带轮槽规格

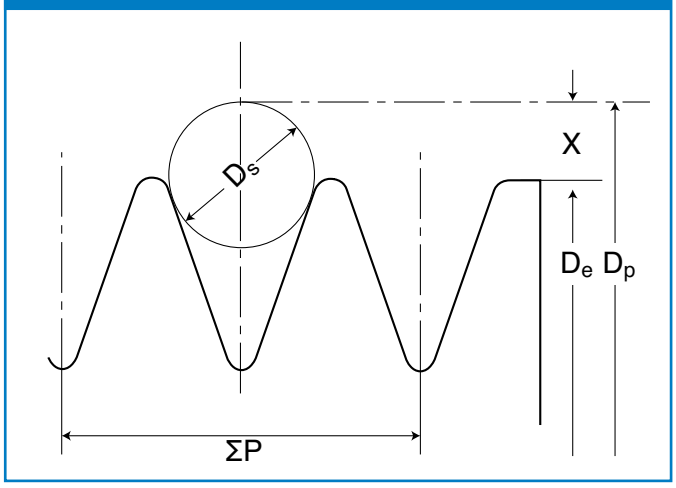

我们已采取一切努力，以确保此目录中列出的数据是正确的。对于任何数据不准或是因此造成的损害，CHALLENGE不承担任何赔偿责任。

除特别说明外，所有的尺寸单位均为毫米。

CHALLENGE®

多楔皮带轮J部分

S1

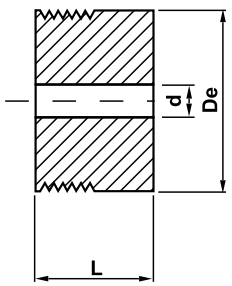

S2

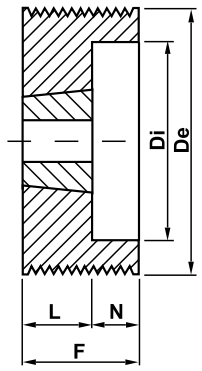

S3

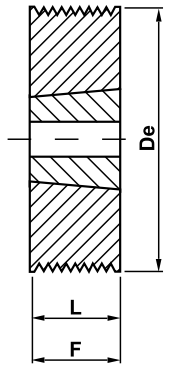

S4

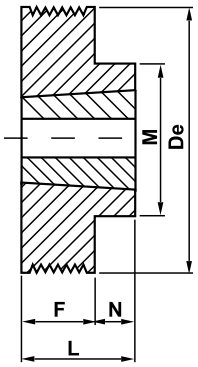

De	槽数	套筒大小	样式	F	L	N	M	Di	d
20	4	-	S1	13.5	22.5	-	-	-	5.0
	8	-	S1	23.0	32.0	-	-	-	5.0
	12	-	S1	32.5	41.5	-	-	-	5.0
	16	-	S1	42.0	51.0	-	-	-	5.0
	20	-	S1	52.0	61.0	-	-	-	5.0
25	4	-	S1	13.5	22.5	-	-	-	5.0
	8	-	S1	23.0	32.0	-	-	-	5.0
	12	-	S1	32.5	41.5	-	-	-	5.0
	16	-	S1	42.0	51.0	-	-	-	5.0
	20	-	S1	52.0	61.0	-	-	-	5.0
30	4	-	S1	13.5	22.5	-	-	-	9.5
	8	-	S1	23.0	32.0	-	-	-	9.5
	12	-	S1	32.5	41.5	-	-	-	9.5
	16	-	S1	42.0	51.0	-	-	-	9.5
	20	-	S1	52.0	61.0	-	-	-	9.5
35	4	-	S1	13.5	22.5	-	-	-	9.5
	8	-	S1	23.0	32.0	-	-	-	9.5
	12	-	S1	32.5	41.5	-	-	-	9.5
	16	-	S1	42.0	51.0	-	-	-	9.5
	20	-	S1	52.0	61.0	-	-	-	9.5
40	4	-	S1	13.5	22.5	-	-	-	12.0
	8	-	S1	23.0	32.0	-	-	-	12.0
	12	-	S1	32.5	41.5	-	-	-	12.0
	16	-	S1	42.0	51.0	-	-	-	12.0
	20	-	S1	52.0	61.0	-	-	-	12.0
45	4	-	S1	13.5	22.5	-	-	-	12.0
	8	-	S1	23.0	32.0	-	-	-	12.0
	12	-	S1	32.5	41.5	-	-	-	12.0
	16	-	S1	42.0	51.0	-	-	-	12.0
	20	-	S1	52.0	61.0	-	-	-	12.0
50	4	-	S1	13.5	22.5	-	-	-	12.0
	8	-	S1	23.0	32.0	-	-	-	12.0
	12	-	S1	32.5	41.5	-	-	-	12.0
	16	-	S1	42.0	51.0	-	-	-	12.0
	20	-	S1	52.0	61.0	-	-	-	12.0
56	4	1108	S4	13.5	23.0	9.5	50	-	-
	8	1108	S3	23.0	23.0	-	-	-	-
	12	-	S1	32.5	41.5	-	-	-	12.0
	16	-	S1	42.0	51.0	-	-	-	12.0
	20	-	S1	52.0	61.0	-	-	-	12.0
60	4	1108	S4	13.5	23.0	9.5	50	-	-
	8	1108	S3	23.0	23.0	-	-	-	-
	12	1108	S2	32.5	23.0	9.5	-	45	-
	16	-	S1	42.0	51.0	-	-	-	12.0
	20	-	S1	52.0	61.0	-	-	-	12.0
63	4	1108	S4	13.5	23.0	9.5	50	-	-
	8	1108	S3	23.0	23.0	-	-	-	-
	12	1108	S2	32.5	23.0	9.5	-	45	-
	16	-	S1	42.0	51.0	-	-	-	12.0
	20	-	S1	52.0	61.0	-	-	-	12.0
67	4	1108	S4	13.5	23.0	9.5	50	-	-
	8	1108	S3	23.0	23.0	-	-	-	-
	12	1108	S2	32.5	23.0	9.5	-	51	-
	16	-	S1	42.0	51.0	-	-	-	12.0
	20	-	S1	52.0	61.0	-	-	-	12.0

除特别说明外，所有的尺寸单位均为毫米。

我们已采取一切努力，以确保此目录中列出的数据是正确的。对于任何数据不准或是因此造成的损害，CHALLENGE不承担任何赔偿责任。

多楔皮带轮J部分

De	槽数	套筒大小	样式	F	L	N	M	Di
71	4	1108	S4	13.5	23	9.5	60	-
	8	1108	S3	23.0	23	-	-	-
	12	1108	S2	32.5	23	9.5	-	55
	16	1215	S3	42.0	42	-	-	55
	20	1215	S2	52.0	42	10.0	-	55
75	4	1108	S4	13.5	23	9.5	60	-
	8	1108	S3	23.0	23	-	-	-
	12	1210	S2	32.5	26	6.5	-	59
	16	1610	S2	42.0	26	16.0	-	59
	20	1615	S2	52.0	42	10.0	-	59
80	4	1310	S4	13.5	26	12.5	70	-
	8	1310	S4	23.0	26	3.0	70	-
	12	1610	S2	32.5	26	6.5	-	64
	16	1610	S2	42.0	26	16.0	-	64
	20	1615	S2	52.0	42	10.0	-	64
85	4	1310	S4	13.5	26	12.5	70	-
	8	1310	S4	23.0	26	3.0	70	-
	12	1610	S2	32.5	26	6.5	-	69
	16	1610	S2	42.0	26	16.0	-	69
	20	1615	S2	52.0	42	10.0	-	69
90	4	1610	S4	13.5	26	12.5	82	-
	8	1610	S4	23.0	26	3.0	82	-
	12	1610	S2	32.5	26	6.5	-	74
	16	1610	S2	42.0	26	16.0	-	74
	20	1615	S2	52.0	42	10.0	-	74
95	4	1610	S4	13.5	26	12.5	82	-
	8	1610	S4	23.0	26	3.0	82	-
	12	1610	S2	32.5	26	6.5	-	79
	16	1610	S2	42.0	26	16.0	-	79
	20	1615	S2	52.0	42	10.0	-	79
100	4	1610	S4	13.5	26	12.5	82	-
	8	1610	S4	23.0	26	3.0	82	-
	12	1610	S2	32.5	26	6.5	-	82
	16	1610	S2	42.0	26	16.0	-	82
	20	1615	S2	52.0	42	10.0	-	82
106	4	1610	S4	13.5	26	12.5	88	-
	8	1610	S4	23.0	26	3.0	88	-
	12	1610	S2	32.5	26	6.5	-	88
	16	1610	S2	42.0	26	16.0	-	88
	20	1615	S2	52.0	42	10.0	-	88
112	4	1610	S4	13.5	26	12.5	90	-
	8	1610	S4	23.0	26	3.0	90	-
	12	1610	S2	32.5	26	6.5	-	94
	16	1610	S2	42.0	26	16.0	-	94
	20	1615	S2	52.0	42	10.0	-	94
118	4	1610	S4	13.5	26	12.5	90	-
	8	1610	S4	23.0	26	3.0	90	-
	12	2012	S2	32.5	32	0.5	-	98
	16	2012	S2	42.0	32	10.0	-	98
	20	2012	S2	52.0	32	20.0	-	98
125	4	1610	P3	13.5	26	12.5	90	109
	8	1610	P3	23.0	26	3.0	90	109
	12	2012	S2	32.5	32	0.5	-	105
	16	2012	S2	42.0	32	10.0	-	105
	20	2517	S2	52.0	45	7.0	-	105

S2

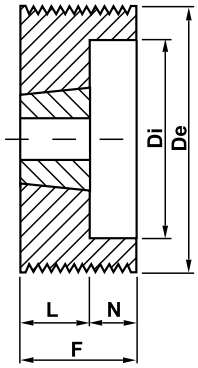

S3

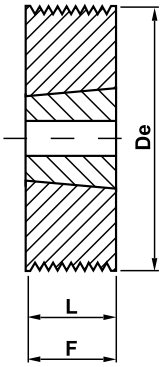

S4

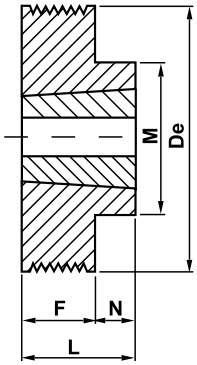

P3

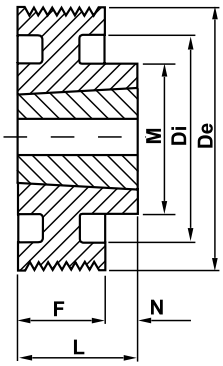

我们已采取一切努力，以确保此目录中列出的数据是正确的。对于任何数据不准或是因此造成的损害，CHALLENGE不承担任何赔偿责任。

除特别说明外，所有的尺寸单位均为毫米。

CHALLENGE®

多楔皮带轮J部分

P1

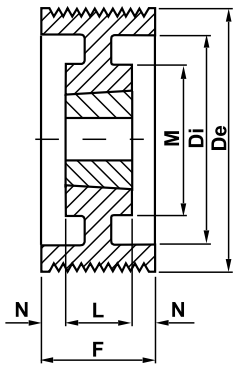

P2

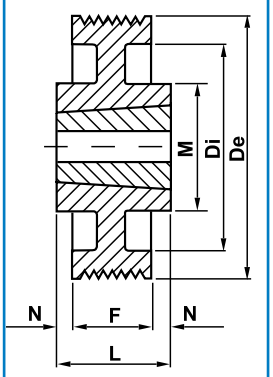

S4

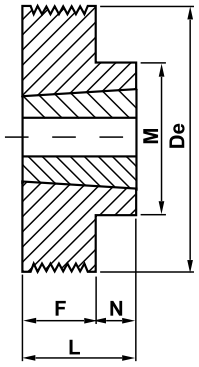

P3

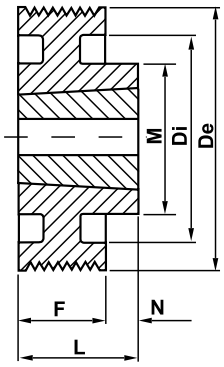

A1

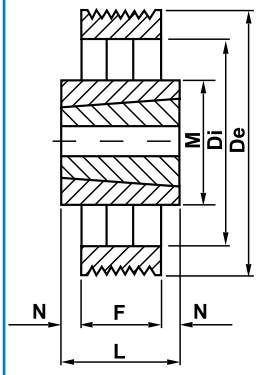

A2

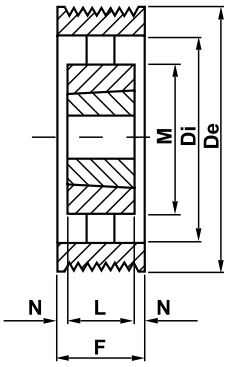

De	槽数	套筒大小	样式	F	L	N	M	Di
132	4	1610	P3	13.5	26	12.50	90	116
	8	1610	P3	23.0	26	3.00	90	116
	12	2012	S2	32.5	32	0.50	-	112
	16	2012	S2	42.0	32	10.00	-	112
	20	2517	S2	52.0	45	7.00	-	112
140	4	1610	P3	13.5	26	12.50	90	124
	8	1610	P3	23.0	26	3.00	90	124
	12	2517	S4	32.5	45	12.50	120	-
	16	2517	S4	42.0	45	3.00	120	-
	20	2517	S2	52.0	45	7.00	-	124
160	4	2012	P3	13.5	32	18.50	110	144
	8	2012	P3	23.0	32	9.00	110	144
	12	2517	P3	32.5	45	12.50	120	140
	16	2517	P3	42.0	45	3.00	120	140
	20	2517	S2	52.0	45	7.00	-	140
180	4	2012	P2	13.5	32	9.25	110	164
	8	2012	P2	23.0	32	4.50	110	164
	12	2517	P2	32.5	45	6.25	120	160
	16	2517	P2	42.0	45	1.50	120	160
	20	2517	P1	52.0	45	3.50	120	160
200	4	2012	P2	13.5	32	9.25	110	185
	8	2012	P2	23.0	32	4.50	110	185
	12	2517	P2	32.5	45	6.25	120	180
	16	2517	P2	42.0	45	1.50	120	180
	20	2517	P1	52.0	45	3.50	120	180
224	4	2012	P2	13.5	32	9.25	110	208
	8	2012	P2	23.0	32	4.50	110	208
	12	2517	P2	32.5	45	6.25	120	204
	16	2517	P2	42.0	45	1.50	120	204
	20	2517	P1	52.0	45	3.50	120	204
250	4	2012	A1	13.5	32	9.25	110	234
	8	2012	A1	23.0	32	4.50	110	234
	12	2517	P2	32.5	45	6.25	120	230
	16	2517	P2	42.0	45	1.50	120	230
	20	2517	P1	52.0	45	3.50	120	230
280	4	2012	A1	13.5	32	9.25	110	264
	8	2012	A1	23.0	32	4.50	110	264
	12	2517	A1	32.5	45	6.25	120	260
	16	2517	A1	42.0	45	1.50	120	260
	20	2517	A2	52.0	45	3.50	120	260
315	4	2012	A1	13.5	32	9.25	110	299
	8	2012	A1	23.0	32	4.50	110	299
	12	2517	A1	32.5	45	6.25	120	295
	16	2517	A1	42.0	45	1.50	120	295
	20	2517	A2	52.0	45	3.50	120	295
355	4	2517	A1	13.5	45	15.70	120	339
	8	2517	A1	23.0	45	11.00	120	339
	12	2517	A1	32.5	45	6.25	120	335
	16	3020	A1	42.0	52	5.00	146	335
	20	3020	A2	52.0	52	-	146	335
400	4	2517	A1	13.5	45	15.75	120	380
	8	2517	A1	23.0	45	11.00	120	380
	12	2517	A1	32.5	45	6.25	120	380
	16	3020	A1	42.0	52	5.00	146	380
	20	3020	A2	52.0	52	-	146	380

除特别说明外，所有的尺寸单位均为毫米。

我们已采取一切努力，以确保此目录中列出的数据是正确的。对于任何数据不准或是因此造成的损害，CHALLENGE不承担任何赔偿责任。

多楔皮带轮K部分

De	槽数	套筒大小	样式	F	L	N	M	Di
80	4	1310	S4	22	26	4	78	-
	8	1310	S2	36	26	10	-	60
85	4	1310	S4	22	26	4	78	-
	8	1310	S2	36	26	10	-	65
90	4	1610	S4	22	26	4	86	-
	8	1610	S2	36	26	10	-	70
95	4	1610	S4	22	26	4	86	-
	8	1610	S2	36	26	10	-	75
100	4	1610	S4	22	26	4	86	-
	8	1610	S2	36	26	10	-	80
	12	1610	S2	50	26	24	-	80
	16	2012	S2	64	32	32	-	80
112	4	1610	S4	22	26	4	86	-
	8	1610	S2	36	26	10	-	92
	12	1610	S2	50	26	24	-	92
	16	2012	S2	64	32	32	-	92
118	4	1610	S4	22	26	4	86	-
	8	1610	S2	36	26	10	-	98
	12	1610	S2	50	26	24	-	98
	16	2012	S2	64	32	32	-	98
125	4	1610	S4	22	26	4	86	-
	8	1610	S2	36	26	10	-	105
	12	1610	S2	50	26	24	-	105
	16	2012	S2	64	32	32	-	105
132	4	1610	S4	22	26	4	86	-
	8	1610	S2	36	26	10	-	112
	12	2012	S2	50	32	18	-	112
	16	2012	S2	64	32	32	-	112
140	4	1610	S4	22	26	4	86	-
	8	2012	S2	36	32	10	-	120
	12	2012	S2	50	32	18	-	120
	16	2012	S2	64	32	32	-	120
150	4	2012	S4	22	32	10	104	-
	8	2012	S2	36	32	4	-	130
	12	2012	S2	50	32	18	-	130
	16	2517	S2	64	45	19	-	130
160	4	2012	S4	22	32	10	104	-
	8	2012	S2	36	32	4	-	140
	12	2012	S2	50	32	18	-	140
	16	2517	S2	64	45	19	-	140
170	4	2012	P3	22	32	10	104	150
	8	2012	S2	36	32	4	-	150
	12	2517	S2	50	45	5	-	150
	16	2517	S2	64	45	19	-	150
180	4	2012	P3	22	32	10	104	160
	8	2517	P3	36	45	9	117	160
	12	2517	P1	50	45	5	117	160
	16	2517	P1	64	45	19	117	160
190	4	2012	P3	22	32	10	104	170
	8	2517	P3	36	45	9	117	170
	12	2517	P1	50	45	5	117	170
	16	2517	P1	64	45	19	117	170
200	4	2012	P3	22	32	10	104	180
	8	2517	P3	36	45	9	117	180
	12	2517	P1	50	45	5	117	180
	16	2517	P1	64	45	19	117	180

S2

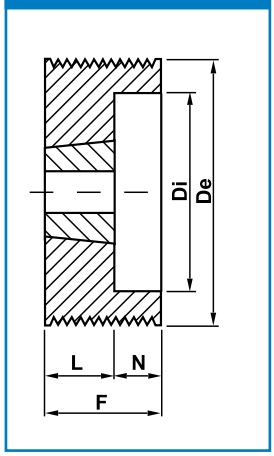

S4

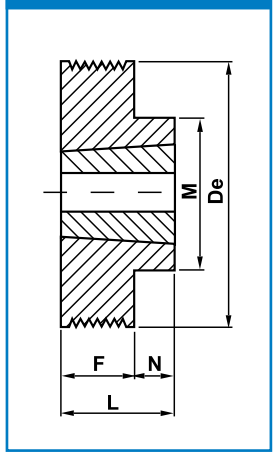

P1

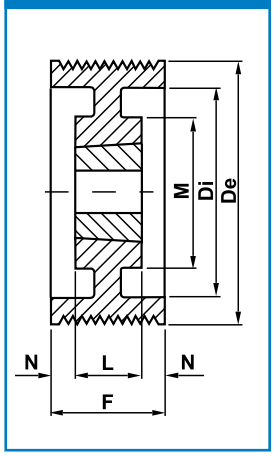

P3

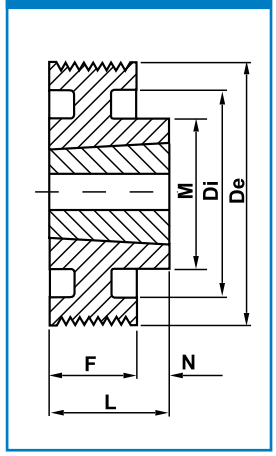

我们已采取一切努力，以确保此目录中列出的数据是正确的。对于任何数据不准或是因此造成的损害，CHALLENGE不承担任何赔偿责任。

除特别说明外，所有的尺寸单位均为毫米。

CHALLENGE®

多楔皮带轮K部分

De	槽数	套筒大小	样式	F	L	N	M	Di
212	4	2012	P3	22	32	10	104	192
	8	2517	P3	36	45	9	117	192
	12	2517	P1	50	45	5	117	192
	16	2517	P1	64	45	19	117	192
224	4	2012	A1	22	32	10	104	204
	8	2517	P3	36	45	9	117	204
	12	2517	P1	50	45	5	117	204
	16	2517	P1	64	45	19	117	204
236	4	2012	A1	22	32	10	104	216
	8	2517	A1	36	45	9	117	216
	12	2517	A2	50	45	5	117	216
	16	2517	A2	64	45	19	117	216
250	4	2012	A1	22	32	10	104	230
	8	2517	A1	36	45	9	117	230
	12	2517	A2	50	45	5	117	230
	16	2517	A2	64	45	19	117	230
265	4	2517	A1	22	45	23	117	245
	8	2517	A1	36	45	9	117	245
	12	2517	A2	50	45	5	117	245
	16	3020	A2	64	51	13	144	245
280	4	2517	A1	22	45	23	117	260
	8	2517	A1	36	45	9	117	260
	12	2517	A2	50	45	5	117	260
	16	3020	A2	64	51	13	144	260
300	4	2517	A1	22	45	23	117	280
	8	2517	A1	36	45	9	117	280
	12	2517	A2	50	45	5	117	280
	16	3020	A2	64	51	13	144	280
315	4	2517	A1	22	45	23	117	290
	8	2517	A1	36	45	9	117	290
	12	3020	A1	50	51	1	144	290
	16	3020	A2	64	51	13	144	290
335	4	2517	A1	22	45	23	117	310
	8	2517	A1	36	45	9	117	310
	12	3020	A1	50	51	1	144	310
	16	3020	A2	64	51	13	144	310
355	4	2517	A1	22	45	23	117	330
	8	2517	A1	36	45	9	117	330
	12	3020	A1	50	51	1	144	330
	16	3020	A2	64	51	13	144	330
375	4	2517	A1	22	45	23	117	350
	8	3020	A1	36	51	15	144	350
	12	3020	A1	50	51	1	144	350
	16	3020	A2	64	51	13	144	350
400	4	2517	A1	22	45	23	117	375
	8	3020	A1	36	51	15	144	375
	12	3020	A1	50	51	1	144	375
	16	3535	A1	64	89	13	172	375
425	4	3020	A1	22	51	29	144	400
	8	3020	A1	36	51	15	144	400
	12	3020	A1	50	51	1	144	400
	16	3535	A1	64	89	13	172	400
450	4	3020	A1	22	51	29	144	425
	8	3020	A1	36	51	15	144	425
	12	3020	A1	50	51	1	144	425
	16	3535	A1	64	89	13	172	425

P1

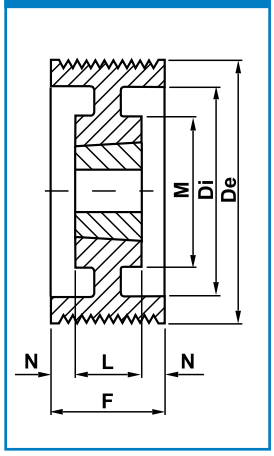

P3

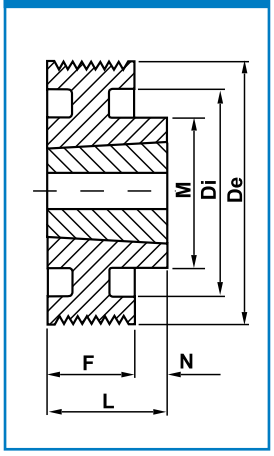

A1

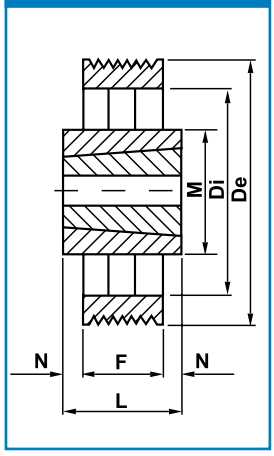

A2

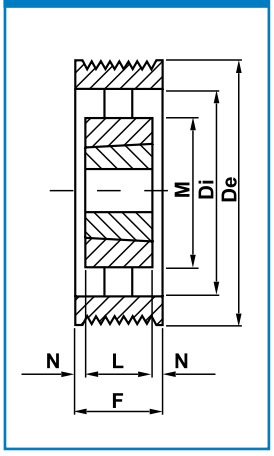

除特别说明外，所有的尺寸单位均为毫米。

我们已采取一切努力，以确保此目录中列出的数据是正确的。对于任何数据不准或是因此造成的损害，CHALLENGE不承担任何赔偿责任。

多楔皮带轮L部分

De	槽数	套筒大小	样式	F	L	N	Di
75	6	1210	S2	38.5	26	12.5	56
	8	1210	S2	48.0	26	22.0	56
	10	1215	S2	57.0	42	15.0	56
	12	1215	S2	67.0	42	25.0	56
80	6	1210	S2	38.5	26	12.5	56
	8	1210	S2	48.0	26	22.0	56
	10	1215	S2	57.0	42	15.0	56
	12	1215	S2	67.0	42	25.0	56
85	6	1210	S2	38.5	26	12.5	61
	8	1210	S2	48.0	26	22.0	61
	10	1215	S2	57.0	42	15.0	61
	12	1215	S2	67.0	42	25.0	61
	16	1215	S5	86.0	42	22.0	61
90	6	1210	S2	38.5	26	12.5	66
	8	1210	S2	48.0	26	22.0	66
	10	1215	S2	57.0	42	15.0	66
	12	1215	S2	67.0	42	25.0	66
	16	1215	S5	86.0	42	22.0	66
95	6	1210	S2	38.5	26	12.5	71
	8	1210	S2	48.0	26	22.0	71
	10	1215	S2	57.0	42	15.0	71
	12	1215	S2	67.0	42	25.0	71
	16	1215	S5	86.0	42	22.0	71
100	6	1610	S2	38.5	26	12.5	76
	8	1610	S2	48.0	26	22.0	76
	10	2012	S2	57.0	32	25.0	79
	12	2012	S2	67.0	32	35.0	79
	16	2012	S5	86.0	32	27.0	79
106	6	1610	S2	38.5	26	12.5	82
	8	1610	S2	48.0	26	22.0	82
	10	2012	S2	57.0	32	25.0	82
	12	2012	S2	67.0	32	35.0	82
	16	2012	S5	86.0	32	27.0	82
112	6	1610	S2	38.5	26	12.5	88
	8	1610	S2	48.0	26	22.0	88
	10	2012	S2	57.0	32	25.0	88
	12	2012	S2	67.0	32	35.0	88
	16	2012	S5	86.0	32	27.0	88
118	6	2012	S2	38.5	32	6.5	94
	8	2012	S2	48.0	32	16.0	94
	10	2517	S5	57.0	45	6.0	97
	12	2517	S5	67.0	45	11.0	97
	16	2517	S5	86.0	45	20.5	97
	20	2517	S5	105	45	30.0	97
125	6	2012	S2	38.5	32	6.5	101
	8	2012	S2	48.0	32	16.0	101
	10	2517	S5	57.0	45	6.0	101
	12	2517	S5	67.0	45	11.0	101
	16	2517	S5	86.0	45	20.5	101
	20	2517	S5	105	45	30.0	101
132	6	2012	S2	38.5	32	6.5	108
	8	2012	S2	48.0	32	16.0	108
	10	2517	S5	57.0	45	6.0	108
	12	2517	S5	67.0	45	11.0	108
	16	2517	S5	86.0	45	20.5	108
	20	2517	S5	105	45	30.0	108

S2

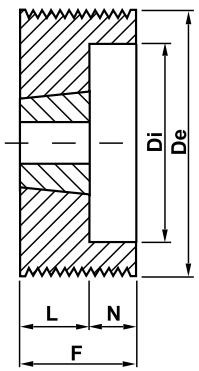

S5

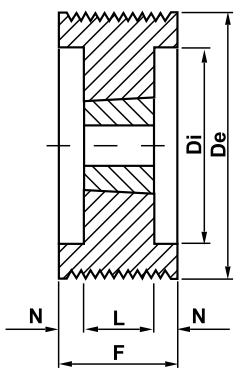

我们已采取一切努力，以确保此目录中列出的数据是正确的。对于任何数据不准或是因此造成的损害，CHALLENGE不承担任何赔偿责任。

除特别说明外，所有的尺寸单位均为毫米。

CHALLENGE®

多楔皮带轮L部分

S2

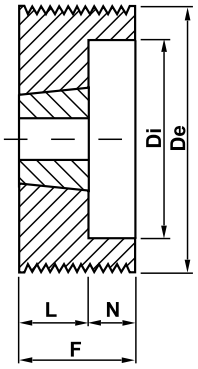

S5

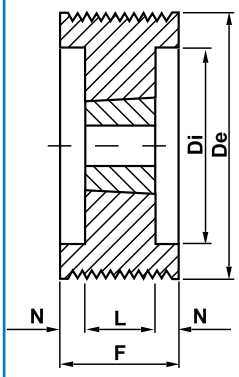

P1

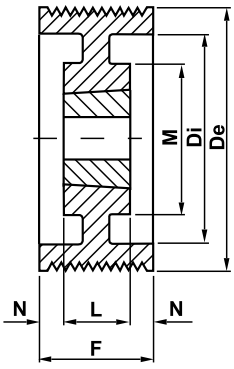

P2

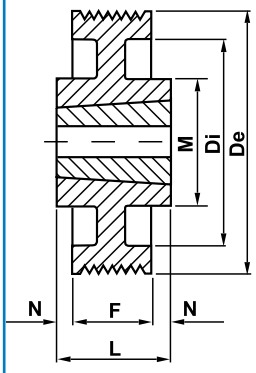

P3

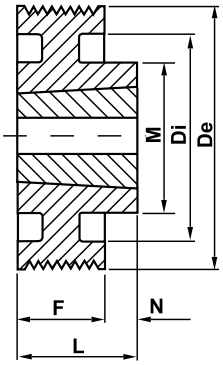

S4

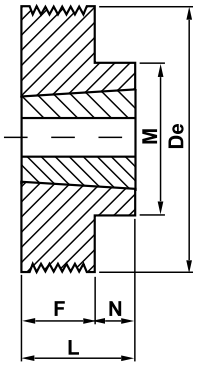

De	槽数	套筒大小	样式	F	L	N	M	Di
140	6	2517	S4	38.5	45	6.50	120	-
	8	2517	S2	48.0	45	3.00	-	116
	10	2517	S5	57.0	45	6.00	-	116
	12	2517	S5	67.0	45	11.00	-	116
	16	2517	S5	86.0	45	20.50	-	116
	20	3020	S5	105	52	26.50	-	116
150	6	2517	S4	38.5	45	6.50	120	-
	8	2517	S2	48.0	45	3.00	-	126
	10	2517	S5	57.0	45	6.00	-	126
	12	2517	S5	67.0	45	11.00	-	126
	16	2517	S5	86.0	45	20.50	-	126
	20	3020	S5	105	52	26.50	-	126
160	6	2517	S4	38.5	45	6.50	120	-
	8	2517	S2	48.0	45	3.00	-	136
	10	2517	S5	57.0	45	6.00	-	136
	12	2517	S5	67.0	45	11.00	-	136
	16	3020	S5	86.0	52	17.00	-	136
	20	3020	S5	105	52	26.50	-	136
170	6	2517	P3	38.5	45	6.50	120	146
	8	2517	S2	48.0	45	3.00	-	146
	10	2517	S5	57.0	45	6.00	-	146
	12	2517	S5	67.0	45	11.00	-	146
	16	3020	S5	86.0	52	17.00	-	146
	20	3020	S5	105	52	26.50	-	146
180	6	2517	P2	38.5	45	3.25	120	156
	8	2517	P1	48.0	45	1.50	120	156
	10	2517	P1	57.0	45	6.00	120	156
	12	2517	P1	67.0	45	11.00	120	156
	16	3020	S5	86.0	52	17.00	-	156
	20	3020	S5	105	52	26.50	-	156
190	6	2517	P2	38.5	45	3.25	120	166
	8	2517	P1	48.0	45	1.50	120	166
	10	2517	P1	57.0	45	6.00	120	166
	12	2517	P1	67.0	45	11.00	120	166
	16	3020	P1	86.0	52	17.00	146	166
	20	3020	P1	105	52	26.50	146	166
200	6	2517	P2	38.5	45	3.25	120	176
	8	2517	P1	48.0	45	1.50	120	176
	10	3020	P1	57.0	52	2.50	146	176
	12	3020	P1	67.0	52	7.50	146	176
	16	3020	P1	86.0	52	17.00	146	176
	20	3535	S5	105	89	8.00	-	176
212	6	2517	P2	38.5	45	3.25	120	188
	8	2517	P1	48.0	45	1.50	120	188
	10	3020	P1	57.0	52	2.50	146	188
	12	3020	P1	67.0	52	7.50	146	188
	16	3020	P1	86.0	52	17.00	146	188
	20	3535	S5	105	89	8.00	-	188
224	6	2517	P2	38.5	45	3.25	120	202
	8	2517	P1	48.0	45	1.50	120	202
	10	3020	P1	57.0	52	2.50	146	202
	12	3020	P1	67.0	52	7.50	146	202
	16	3020	P1	86.0	52	17.00	146	202
	20	3535	P1	105	89	8.00	178	202
236	6	2517	P2	38.5	45	3.25	120	214
	8	2517	P1	48.0	45	1.50	120	214
	10	3020	P1	57.0	52	2.50	146	214
	12	3020	P1	67.0	52	7.50	146	214
	16	3020	P1	86.0	52	17.00	146	214
	20	3535	P1	105	89	8.00	178	214

除特别说明外，所有的尺寸单位均为毫米。

我们已采取一切努力，以确保此目录中列出的数据是正确的。对于任何数据不准或是因此造成的损害，CHALLENGE不承担任何赔偿责任。

多楔皮带轮L部分

De	槽数	套筒大小	样式	F	L	N	M	Di
250	6	2517	A1	38.5	45	3.25	120	228
	8	2517	P1	48.0	45	1.50	120	228
	10	3020	P1	57.0	52	2.50	146	228
	12	3020	P1	67.0	52	7.50	146	228
	16	3020	P1	86.0	52	17.00	146	228
	20	3535	P1	105	89	8.00	178	228
280	6	2517	P2	38.5	45	3.25	120	256
	8	3020	P2	48.0	52	2.00	146	256
	10	3020	P1	57.0	52	2.50	146	256
	12	3020	P1	67.0	52	7.50	146	256
	16	3535	P2	86.0	89	1.50	178	256
	20	3535	P1	105	89	8.00	178	256
315	6	2517	A1	38.5	45	3.25	120	285
	8	3020	A1	48.0	52	2.00	146	285
	10	3535	P2	57.0	89	16.00	178	285
	12	3535	P2	67.0	89	11.00	178	285
	16	3535	P2	86.0	89	1.50	178	285
	20	4040	P1	105	102	1.50	215	285
355	6	3020	A1	38.5	52	6.75	146	325
	8	3020	A1	48.0	52	2.00	146	325
	10	3535	A1	57.0	89	16.00	178	325
	12	3535	A1	67.0	89	11.00	178	325
	16	3535	A1	86.0	89	1.50	178	325
	20	4040	P1	105	102	1.50	215	325
400	6	3020	A1	38.5	52	6.75	146	370
	8	3020	A1	48.0	52	2.00	146	370
	10	3535	A1	57.0	89	16.00	178	370
	12	3535	A1	67.0	89	11.00	178	370
	16	3535	A1	86.0	89	1.50	178	370
	20	4040	A2	105	102	1.50	215	370
450	6	3020	A1	38.5	52	6.75	146	420
	8	3020	A1	48.0	52	2.00	146	420
	10	3535	A1	57.0	89	16.00	178	420
	12	3535	A1	67.0	89	11.00	178	420
	16	3535	A1	86.0	89	1.50	178	420
	20	4040	A1	105	102	1.50	215	420
500	6	3020	A1	38.5	52	6.75	146	470
	8	3020	A1	48.0	52	2.00	146	470
	10	3535	A1	57.0	89	16.00	178	470
	12	3535	A1	67.0	89	11.00	178	470
	16	3535	A1	86.0	89	1.50	178	470
	20	5050	A1	105	127	11.00	267	470
630	6	3020	A1	38.5	52	6.75	146	600
	8	3020	A1	48.0	52	2.00	146	600
	10	3535	A1	57.0	89	16.00	178	600
	12	3535	A1	67.0	89	11.00	178	600
	16	4040	A1	86.0	102	8.00	215	600
	20	5050	A1	105	127	11.00	267	600
800	6	3535	A1	38.5	89	25.20	178	770
	8	3535	A1	48.0	89	20.50	178	770
	10	4040	A1	57.0	102	22.50	215	770
	12	4040	A1	67.0	102	17.50	215	770
	16	5050	A1	86.0	127	20.50	267	770
	20	5050	A1	105	127	11.00	267	770

P1

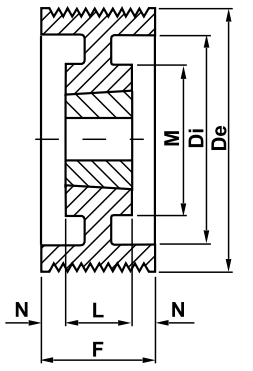

P2

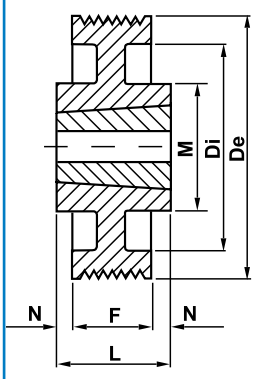

A1

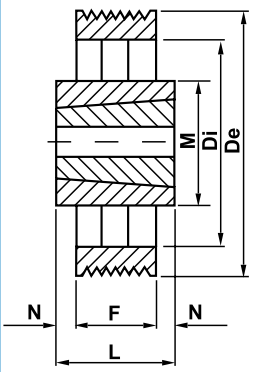

A2

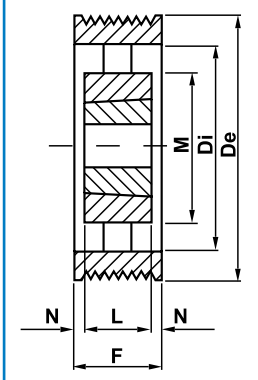

我们已采取一切努力，以确保此目录中列出的数据是正确的。对于任何数据不准或是因此造成的损害，CHALLENGE不承担任何赔偿责任。

除特别说明外，所有的尺寸单位均为毫米。

CHALLENGE®

同步锥孔皮带轮

轻型 (L) - 3/8”(9.525 mm)节距 L050 - 1/2”(13 mm)带宽

产品型号	齿数	类型	套筒大小	De	Dp	Df	Dm	Di	F	S	重量 kg
18-L-050	18	S3F	1108	54	54.57	60	43	-	19	22	0.2
19-L-050	19	S3F	1108	57	57.61	63	43	-	19	22	0.2
20-L-050	20	S3F	1108	60	60.64	67	48	-	19	22	0.2
21-L-050	21	S3F	1108	63	63.77	70	48	-	19	22	0.3
22-L-050	22	S3F	1108	66	66.70	75	51	-	19	22	0.3
23-L-050	23	S3F	1108	69	69.73	79	54	-	19	22	0.4
24-L-050	24	S3F	1108	72	72.77	79	54	-	19	22	0.4
25-L-050	25	S3F	1108	75	75.80	87	56	-	19	22	0.5
26-L-050	26	S3F	1108	78	78.83	87	60	-	19	22	0.5
27-L-050	27	S3F	1108	81	81.86	91	65	-	19	22	0.6
28-L-050	28	S3F	1108	84	84.89	91	65	-	19	22	0.6
30-L-050	30	S3F	1108	90	90.96	97	70	-	19	22	0.8
32-L-050	32	S3F	1108	96	97.02	102	74	-	19	22	0.9
36-L-050	36	S3F	1108	108	109.15	120	87	-	19	22	1.2
40-L-050	40	S3F	1210	121	121.28	128	87	-	19	25	1.5
48-L-050	48	P3F	1210	145	145.53	150	88	124	19	25	2.3
60-L-050	60	P1	1610	181	181.91	-	92	166	19	25	2.0
72-L-050	72	A1	1610	218	218.30	-	92	202	19	25	3.0
84-L-050	84	A1	1610	254	254.68	-	106	236	19	25	4.0
96-L-050	96	A1	2012	290	291.06	-	106	270	19	32	5.5
120-L-050	120	A1	2012	363	363.83	-	106	343	19	32	6.8

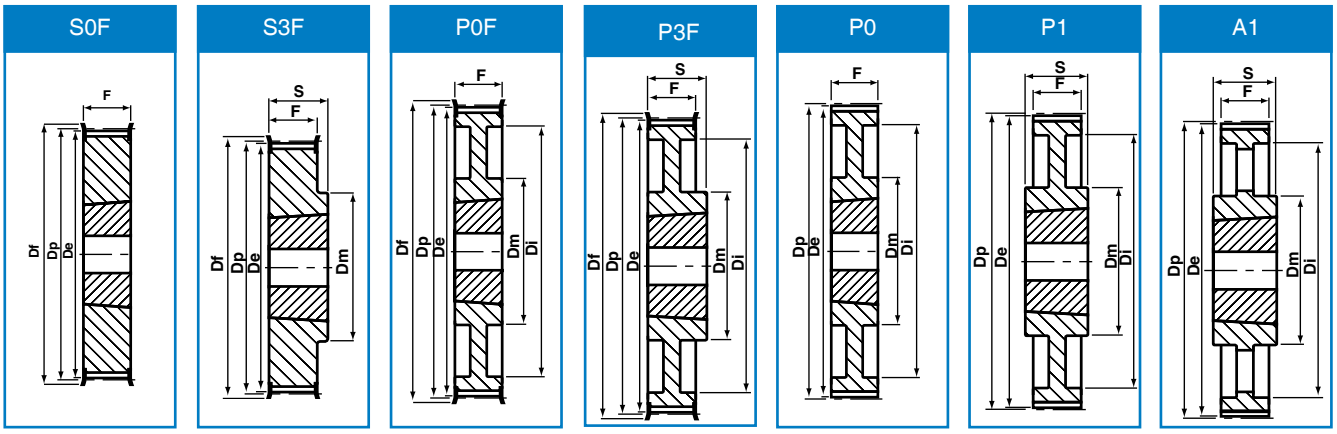

L075 - 3/4”(19 mm)带宽

产品型号	齿数	类型	套筒大小	De	Dp	Df	Dm	Di	F	S	重量 kg
18-L-075	18	S0F	1108	54	54.57	60	-	-	25.4	-	0.2
19-L-075	19	S0F	1108	57	57.61	63	-	-	25.4	-	0.3
20-L-075	20	S0F	1108	60	60.64	67	-	-	25.4	-	0.3
21-L-075	21	S0F	1108	63	63.67	70	-	-	25.4	-	0.4
22-L-075	22	S0F	1108	66	66.70	75	-	-	25.4	-	0.4
23-L-075	23	S0F	1108	69	69.73	79	-	-	25.4	-	0.4
24-L-075	24	S0F	1108	72	72.77	79	-	-	25.4	-	0.5
25-L-075	25	S0F	1108	75	75.80	87	-	-	25.4	-	0.6
26-L-075	26	S0F	1108	78	78.83	87	-	-	25.4	-	0.6
27-L-075	27	S0F	1108	81	81.86	91	-	-	25.4	-	0.7
28-L-075	28	S0F	1108	84	84.89	91	-	-	25.4	-	0.7
30-L-075	30	S0F	1108	90	90.96	97	-	-	25.4	-	0.9
32-L-075	32	S0F	1108	96	97.05	102	-	-	25.4	-	1.0
36-L-075	36	S0F	1210	108	109.15	120	-	-	25.4	-	1.2
40-L-075	40	S0F	1210	121	121.28	128	-	-	25.4	-	1.7
48-L-075	48	P0F	1610	145	145.53	150	92	124	25.4	-	2.5
60-L-075	60	P0	1610	181	181.91	-	92	166	25.4	25	3.0
72-L-075	72	A0	1610	218	218.30	-	92	202	25.4	25	4.0
84-L-075	84	A1	2012	254	254.68	-	106	236	25.4	32	5.2
96-L-075	96	A1	2012	290	291.06	-	106	270	25.4	32	6.5
120-L-075	120	A1	2012	363	363.83	-	106	343	25.4	32	7.6

除特别说明外，所有的尺寸单位均为毫米。

我们已采取一切努力，以确保此目录中列出的数据是正确的。对于任何数据不准或是因此造成的损害，CHALLENGE不承担任何赔偿责任。

同步锥孔皮带轮

轻型 (L) - 3/8”(9.525 mm)节距　　L100 - 1”(25 mm)带宽

产品型号	齿数	类型	套筒大小	De	Dp	Df	Dm	Di	F	S	重量 kg
18-L-100	18	S6F	1108	54	54.57	60	-	38	32	22	0.2
19-L-100	19	S6F	1108	57	57.61	63	-	38	32	22	0.3
20-L-100	20	S6F	1108	60	60.64	67	-	45	32	22	0.4
21-L-100	21	S6F	1108	63	63.67	70	-	47	32	22	0.4
22-L-100	22	S6F	1108	66	66.70	75	-	51	32	22	0.4
23-L-100	23	S6F	1108	69	69.73	79	-	54	32	22	0.5
24-L-100	24	S6F	1108	72	72.77	79	-	54	32	22	0.6
25-L-100	25	S6F	1108	75	75.80	87	-	56	32	22	0.6
26-L-100	26	S6F	1108	78	78.83	87	-	60	32	22	0.7
27-L-100	27	S6F	1108	81	81.86	91	-	62	32	22	0.8
28-L-100	28	S6F	1108	84	84.89	91	-	65	32	22	0.8
30-L-100	30	S6F	1210	90	91.96	97	-	71	32	25	0.9
32-L-100	32	S6F	1210	96	97.02	102	-	75	32	25	1.0
36-L-100	36	S6F	1210	108	109.15	120	-	89	32	25	1.4
40-L-100	40	S6F	1610	121	121.28	128	-	101	32	25	1.7
48-L-100	48	P6F	1610	145	145.53	150	92	124	32	25	2.7
60-L-100	60	P2	1610	181	181.91	-	92	166	32	25	2.4
72-L-100	72	A1	2012	218	218.30	-	106	202	32	32	4.4
84-L-100	84	A1	2012	254	254.68	-	106	236	32	32	6.0
96-L-100	96	A1	2012	290	291.06	-	106	270	32	32	7.1
120-L-100	120	A1	2012	363	363.83	-	106	343	32	32	8.5

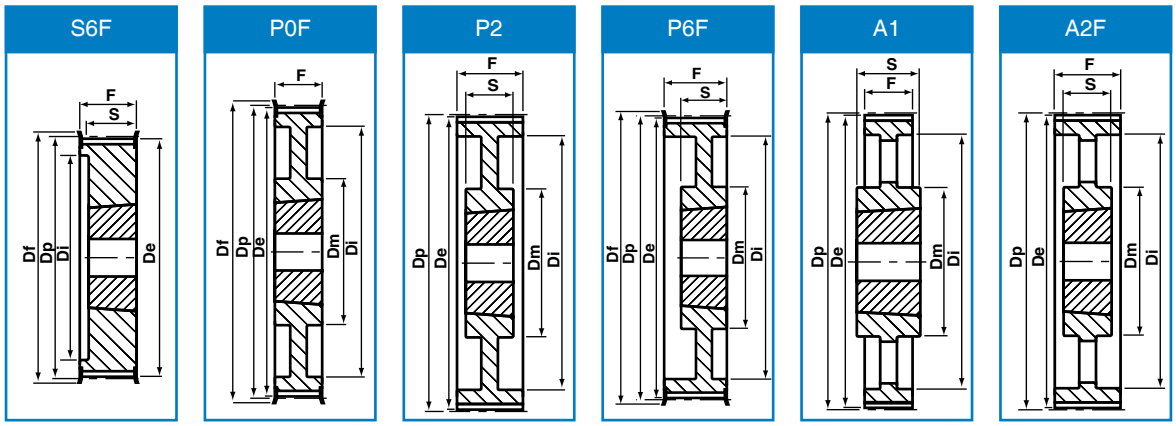

重型(H)- 1/2”(12.7 mm)节距　　H100 - 1”(25 mm)带宽

产品型号	齿数	类型	套筒大小	De	Dp	Df	Dm	Di	F	S	重量 kg
16-H-100	16	S6F	1108	63	64.68	71	-	45	32	22	0.4
18-H-100	18	S6F	1210	71	72.77	79	-	52	32	25	0.5
19-H-100	19	S6F	1210	75	76.81	83	-	56	32	25	0.6
20-H-100	20	S6F	1210	79	80.85	87	-	60	32	25	0.7
21-H-100	21	S6F	1210	84	84.89	91	-	63	32	25	0.8
22-H-100	22	S6F	1210	88	88.94	94	-	67	32	25	0.9
23-H-100	23	S6F	1210	92	92.98	102	-	70	32	25	0.9
24-H-100	24	S6F	1610	96	97.02	102	-	75	32	25	1.0
25-H-100	25	S6F	1610	100	101.06	112	-	79	32	25	1.0
26-H-100	26	S6F	1610	104	105.11	112	-	83	32	25	1.2
27-H-100	27	S6F	1610	108	109.15	120	-	87	32	25	1.3
28-H-100	28	S6F	1610	112	113.19	120	-	91	32	25	1.5
30-H-100	30	S6F	1610	120	121.28	128	-	99	32	25	1.7
32-H-100	32	P6F	1610	128	129.36	135	92	108	32	25	2.0
36-H-100	36	P6F	1610	144	145.53	158	92	124	32	25	2.7
40-H-100	40	P6F	1610	160	161.70	168	92	140	32	25	3.6
44-H-100	44	P0F	2012	177	177.87	184	106	153	32	32	3.8
48-H-100	48	P0F	2012	193	194.04	200	106	169	32	32	4.2
60-H-100	60	A2F	2012	241	242.55	-	106	223	32	32	4.8
72-H-100	72	A2F	2012	290	291.06	-	106	270	32	32	5.7
84-H-100	84	A2F	2012	338	339.57	-	106	318	32	32	6.8
96-H-100	96	A1	2517	387	388.08	-	119	366	32	45	8.2

我们已采取一切努力，以确保此目录中列出的数据是正确的。对于任何数据不准或是因此造成的损害，CHALLENGE不承担任何赔偿责任。

除特别说明外，所有的尺寸单位均为毫米。

CHALLENGE®

同步锥孔皮带轮

H150 - 1.1/2”(38 mm)带宽

产品型号	齿数	类型	套筒大小	De	Dp	Df	Dm	Di	F	S	重量 kg
18-H-150	18	S6F	1210	71	72.77	79	-	53	46	25	0.6
19-H-150	19	S6F	1210	75	76.81	83	-	56	46	25	0.7
20-H-150	20	S6F	1210	79	80.85	87	-	60	46	25	0.8
21-H-150	21	S6F	1210	84	84.89	91	-	64	46	25	1.0
22-H-150	22	S6F	1210	88	88.94	94	-	68	46	25	1.2
23-H-150	23	S6F	1610	92	92.98	102	-	71	46	25	1.3
24-H-150	24	S6F	1610	96	97.02	102	-	74	46	25	1.0
25-H-150	25	S6F	1610	100	101.06	112	-	78	46	25	1.2
26-H-150	26	S6F	1610	104	105.11	112	-	82	46	25	1.4
27-H-150	27	S6F	1610	108	109.15	120	-	87	46	25	1.6
28-H-150	28	S6F	1610	112	113.19	120	-	91	46	25	1.8
30-H-150	30	S6F	1610	112	121.28	128	-	99	46	25	2.3
32-H-150	32	P6F	1610	128	129.36	135	92	108	46	25	2.3
36-H-150	36	P6F	1610	144	145.53	158	92	124	46	25	3.1
40-H-150	40	P6F	1610	160	161.70	168	92	140	46	25	4.0
44-H-150	44	P6F	2012	177	177.87	184	106	153	46	32	4.4
48-H-150	48	P6F	2012	193	194.04	200	106	169	46	32	4.8
60-H-150	60	A2	2012	241	242.55	-	106	223	46	32	5.4
72-H-150	72	A2	2012	290	291.06	-	106	270	46	32	6.5
84-H-150	84	A2	2012	338	339.57	-	106	320	46	32	8.4
96-H-150	96	A2	2517	387	388.08	-	119	366	46	45	11.0

S6F

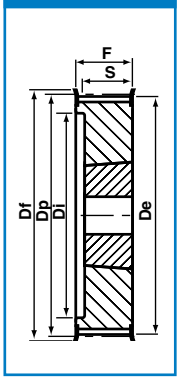

P6F

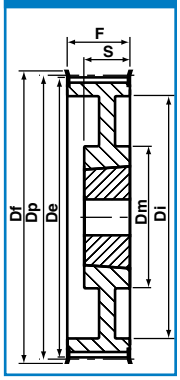

A2

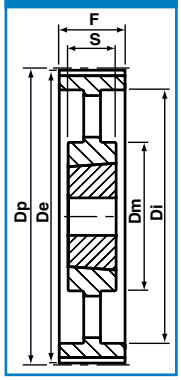

H200 - 2”(51 mm)带宽

产品型号	齿数	类型	套筒大小	De	Dp	Df	Dm	Di	F	S	重量 kg
18-H-200	18	S6F	1210	71	72.77	79	-	52	58	25	0.8
19-H-200	19	S6F	1210	75	76.81	83	-	56	58	25	0.9
20-H-200	20	S6F	1610	79	80.85	87	-	60	58	25	1.0
21-H-200	21	S6F	1610	84	84.89	91	-	64	58	25	1.7
22-H-200	22	S6F	1610	88	88.94	94	-	68	58	25	1.5
23-H-200	23	S6F	1610	92	92.98	102	-	71	58	25	1.8
24-H-200	24	S6F	1610	96	97.02	102	-	74	58	25	1.5
25-H-200	25	S6F	1610	100	101.06	112	-	78	58	25	1.5
26-H-200	26	S6F	1610	104	105.11	112	-	82	58	25	1.8
27-H-200	27	S6F	1610	108	109.15	120	-	87	58	25	1.9
28-H-200	28	S6F	1610	112	113.19	120	-	91	58	25	2.3
30-H-200	30	S6F	1610	120	121.28	128	-	99	58	25	3.0
32-H-200	32	S6F	2012	128	129.36	135	-	107	58	32	3.0
36-H-200	36	P6F	2012	144	145.53	158	102	124	58	32	3.6
40-H-200	40	P6F	2012	160	161.70	168	106	140	58	32	4.0
44-H-200	44	P6F	2012	177	177.87	184	106	153	58	32	4.6
48-H-200	48	P6F	2517	193	194.04	200	119	169	58	45	7.0
60-H-200	60	A2	2517	241	242.55	-	119	223	58	45	8.0
72-H-200	72	A2	2517	290	291.06	-	119	270	58	45	9.0
84-H-200	84	A2	2517	338	339.57	-	119	320	58	45	10.0
96-H-200	96	A2	2517	387	388.08	-	119	366	58	45	13.4

除特别说明外，所有的尺寸单位均为毫米。

我们已采取一切努力，以确保此目录中列出的数据是正确的。对于任何数据不准或是因此造成的损害，CHALLENGE不承担任何赔偿责任。

同步锥孔皮带轮

重型 (H)- 1/2”(12.7 mm)节距 **H300 -** 3”(76 mm)带宽

产品型号	齿数	类型	套筒大小	De	Dp	Df	Dm	Di	F	S	重量 kg
20-H-300	20	S2F	1615	79	80.85	87	-	65	86	38	1.5
21-H-300	21	S2F	1615	84	84.89	91	-	66	86	38	12.0
22-H-300	22	S2F	1615	88	88.94	94	-	67	86	38	1.6
23-H-300	23	S2F	1615	92	92.98	102	-	71	86	38	1.8
24-H-300	24	S2F	1615	96	97.02	102	-	75	86	38	2.1
25-H-300	25	S2F	1615	100	101.06	112	-	79	86	38	2.0
26-H-300	26	S2F	1615	104	105.11	112	-	83	86	38	2.7
27-H-300	27	S2F	2012	108	109.15	120	-	87	86	32	3.0
28-H-300	28	S2F	2012	112	113.19	120	-	91	86	32	3.4
30-H-300	30	S2F	2012	120	121.28	128	-	99	86	32	3.9
32-H-300	32	S2F	2517	128	129.36	135	-	107	86	45	4.3
36-H-300	36	S2F	2517	144	145.53	158	-	124	86	45	4.5
40-H-300	40	S2F	2517	160	161.70	168	-	137	86	45	6.0
44-H-300	44	P2F	2517	177	177.87	184	119	153	86	45	6.5
48-H-300	48	P2F	2517	193	194.04	200	119	169	86	45	7.6
60-H-300	60	A2	2517	241	242.55	-	119	223	86	45	8.4
72-H-300	72	A2	2517	290	291.06	-	119	270	86	45	10.4
84-H-300	84	A2	2517	338	339.57	-	119	320	86	45	12.5
96-H-300	96	A2	3030	387	338.08	-	150	362	86	76	14.2
120-H-300	120	A2	3030	484	485.10	-	150	460	86	76	18.8

S2F

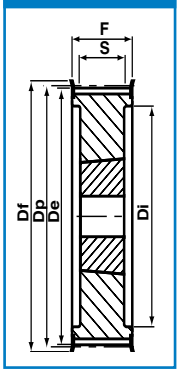

P2F

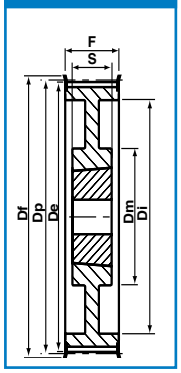

A2

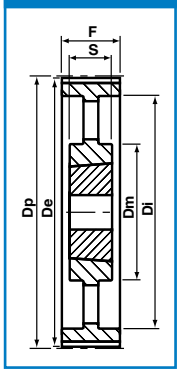

我们已采取一切努力，以确保此目录中列出的数据是正确的。对于任何数据不准或是因此造成的损害，CHALLENGE不承担任何赔偿责任。

除特别说明外，所有的尺寸单位均为毫米。

CHALLENGE®

HTD®锥孔

5mm节距　5M-15　（15mm带宽）　（仅限HTD皮带使用）

产品型号	齿数	类型	套筒大小	Dp	De	Df	Dm	Di	F	S	重量 kg
34-5M-15	34	S3F	1008	54.11	53	57	43	-	21	22	0.19
36-5M-15	36	S3F	1108	57.30	56	60	44	-	21	22	0.20
38-5M-15	38	S3F	1108	60.48	59	66	48	-	21	22	0.25
40-5M-15	40	S3F	1108	63.66	63	71	52	-	21	22	0.31
44-5M-15	44	S3F	1108	70.03	69	75	54	-	21	22	0.40
48-5M-15	48	S3F	1210	76.39	75	83	64	-	21	25	0.45
56-5M-15	56	S3F	1210	89.13	88	93	70	-	21	25	0.67
64-5M-15	64	S3F	1210	101.86	101	106	78	-	21	25	0.96
72-5M-15	72	S3F	1610	114.59	113	119	90	-	21	25	1.19
80-5M-15	80	S3F	1610	127.32	126	135	92	-	21	25	1.57
90-5M-15	90	A1	1610	143.24	142	-	92	126	21	25	1.47
112-5M-15	112	A1	1610	178.25	177	-	92	162	21	25	1.94
136-5M-15	136	A1	2012	216.45	215	-	106	199	21	32	3.06
150-5M-15	150	A1	2012	238.73	238	-	106	222	21	32	3.90

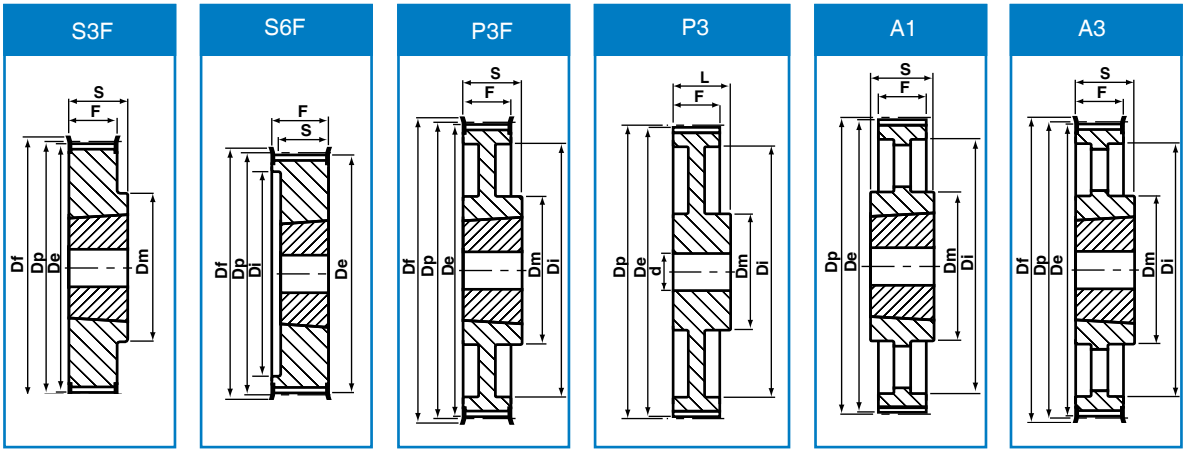

8mm节距　8M-20　（20mm带宽）

产品型号	齿数	类型	套筒大小	Dp	De	Df	Dm	Di	F	S	重量 kg
22-8M-20	22	S6F	1008	56.02	55	60	-	41	28	22	0.24
24-8M-20	24	S6F	1108	61.12	60	66	-	42	28	22	0.30
26-8M-20	26	S6F	1108	66.21	65	71	-	46	28	22	0.36
28-8M-20	28	S6F	1108	71.30	70	75	-	50	28	22	0.44
30-8M-20	30	S6F	1108	76.39	75	83	-	58	28	22	0.53
32-8M-20	32	S6F	1610	81.49	80	87	-	62	28	25	0.42
34-8M-20	34	S6F	1610	86.58	85	91	-	65	28	25	0.55
36-8M-20	36	S6F	1610	91.67	90	91	-	68	28	25	0.68
38-8M-20	38	S6F	1610	96.77	95	103	-	72	28	25	0.80
40-8M-20	40	S6F	1610	101.86	100	106	-	76	28	25	1.00
44-8M-20	44	S3F	2012	112.05	111	119	93	-	28	32	1.20
48-8M-20	48	S3F	2012	122.23	121	127	96	-	28	32	1.60
56-8M-20	56	S3F	2012	142.60	141	148	110	-	28	32	2.40
64-8M-20	64	P3F	2012	162.97	162	168	110	137	28	32	2.70
72-8M-20	72	P3F	2012	183.35	182	192	110	158	28	32	3.30
80-8M-20	80	P3	2012	203.72	202	-	110	180	28	32	3.50
90-8M-20	90	A3	2012	229.18	228	-	110	204	28	32	3.65
112-8M-20	112	A3	2517	285.21	284	-	125	260	28	45	6.20
144-8M-20	144	A3	2517	366.69	365	-	125	341	28	45	9.00
168-8M-20	168	A1	3525	427.81	426	-	190	402	28	65	16.40
192-8M-20	192	A1	3525	488.92	488	-	190	460	28	65	21.80

除特别说明外，所有的尺寸单位均为毫米。

我们已采取一切努力，以确保此目录中列出的数据是正确的。对于任何数据不准或是因此造成的损害，CHALLENGE不承担任何赔偿责任。

HTD®锥孔

8mm节距　8M-30　（30mm带宽）

产品型号	齿数	类型	套筒大小	Dp	De	Df	Dm	Di	F	S	重量 kg
22-8M-30	22	S6F	1008	56.02	55	60	-	41	38	22	0.24
24-8M-30	24	S6F	1108	61.12	60	66	-	42	38	22	0.38
26-8M-30	26	S6F	1108	66.21	65	71	-	46	38	22	0.45
28-8M-30	28	S6F	1108	71.30	70	75	-	50	38	22	0.50
30-8M-30	30	S0F	1615	76.39	75	83	-	-	38	-	0.55
32-8M-30	32	S0F	1615	81.49	80	87	-	-	38	-	0.59
34-8M-30	34	S0F	1615	86.58	85	91	-	-	38	-	0.77
36-8M-30	36	S0F	1615	91.67	90	91	-	-	38	-	0.96
38-8M-30	38	S0F	1615	96.77	95	103	-	-	38	-	1.15
40-8M-30	40	S0F	1615	101.86	100	106	-	-	38	-	1.34
44-8M-30	44	S2F	2012	112.05	111	119	-	91	38	32	1.33
48-8M-30	48	S2F	2012	122.23	121	127	-	95	38	32	1.78
56-8M-30	56	S2F	2012	142.60	141	148	-	117	38	32	3.76
64-8M-30	64	S3F	2517	162.97	162	168	125	-	38	45	4.20
72-8M-30	72	P3F	2517	183.35	182	192	125	158	38	45	4.30
80-8M-30	80	P3	2517	203.72	202	-	125	180	38	45	4.60
90-8M-30	90	A3	2517	229.18	228	-	125	204	38	45	5.00
112-8M-30	112	A3	2517	285.21	284		125	260	38	45	6.20
144-8M-30	144	A3	2517	366.69	365		125	341	38	45	9.00

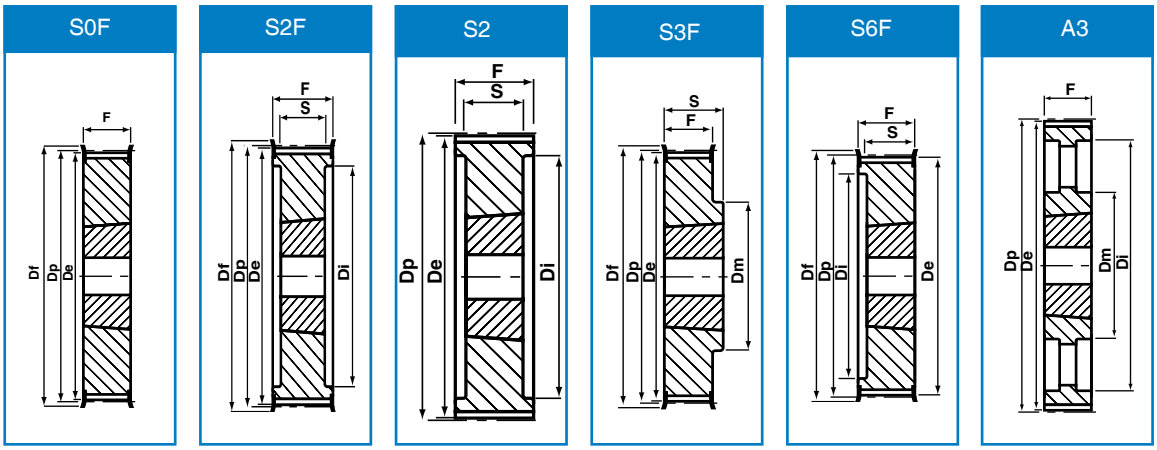

8mm节距　8M-50　（50mm带宽）

产品型号	齿数	类型	套筒大小	Dp	De	Df	Dm	Di	F	S	重量 kg
28-8M-50	28	S6F	1210	71.30	70	75	-	50	60	25	0.60
30-8M-50	30	S6F	1615	76.39	75	83	-	58	60	38	0.65
32-8M-50	32	S6F	1615	81.49	80	87	-	62	60	38	0.82
34-8M-50	34	S6F	1615	86.58	85	91	-	65	60	38	1.10
36-8M-50	36	S6F	1615	91.67	90	99	-	68	60	38	1.30
38-8M-50	38	S6F	1615	96.77	95	103	-	72	60	38	1.60
40-8M-50	40	S2F	2012	101.86	100	106	-	82	60	32	1.71
44-8M-50	44	S2F	2012	112.05	111	119	-	91	60	32	1.78
48-8M-50	48	S2F	2012	122.23	121	127	-	96	60	32	2.30
56-8M-50	56	S2F	2517	142.60	141	148	-	116	60	45	3.40
64-8M-50	64	S2F	2517	162.97	162	168	-	137	60	45	5.00
72-8M-50	72	S2F	2517	183.35	182	192	125	158	60	45	6.70
80-8M-50	80	S2	3020	203.72	202	-	-	180	60	51	8.80
90-8M-50	90	P2	3020	229.18	228	-	170	204	60	51	10.00
112-8M-50	112	P2	3020	285.21	284	-	170	260	60	51	12.00
144-8M-50	144	A2	3020	366.69	365	-	170	341	60	51	15.20
168-8M-50	168	A1	3525	427.81	426	-	190	402	60	65	16.40
192-8M-50	192	A1	3525	488.92	488	-	190	460	60	65	21.80

我们已采取一切努力，以确保此目录中列出的数据是正确的。对于任何数据不准或是因此造成的损害，CHALLENGE不承担任何赔偿责任。

除特别说明外，所有的尺寸单位均为毫米。

CHALLENGE®

HTD®锥孔

8mm节距　8M-85　（85mm带宽）

产品型号	齿数	类型	套筒大小	Dp	De	Df	Dm	Di	F	S	重量 kg
34-8M-85	34	S2F	1615	86.58	85	91	-	65	95	38	1.43
36-8M-85	36	S2F	1615	91.67	90	98	-	68	95	38	1.87
38-8M-85	38	S2F	1615	96.77	95	103	-	72	95	38	2.20
40-8M-85	40	S2F	2012	101.86	100	106	-	82	95	32	1.80
44-8M-85	44	S2F	2012	112.05	111	119	-	91	95	32	2.30
48-8M-85	48	S2F	2517	122.23	121	127	-	100	95	45	2.66
56-8M-85	56	S2F	2517	142.60	141	148	-	117	95	45	4.45
64-8M-85	64	S2F	2517	162.97	162	168	-	137	95	45	6.20
72-8M-85	72	S2F	3020	183.35	182	192	-	158	95	51	8.00
80-8M-85	80	S2	3020	203.72	202	-	-	180	95	51	10.00
90-8M-85	90	P2	3020	229.18	228	-	170	204	95	51	10.80
112-8M-85	112	P2	3020	285.21	284	-	170	260	95	51	15.00
144-8M-85	144	A2	3525	366.69	365	-	190	341	95	65	20.00
168-8M-85	168	A2	3525	427.81	426	-	190	402	95	65	23.00
192-8M-85	192	A2	3525	488.92	488	-	190	460	95	65	28.50

P2

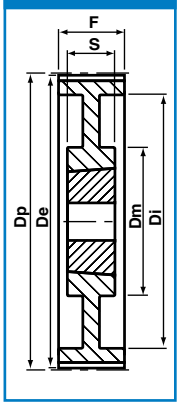

P3F

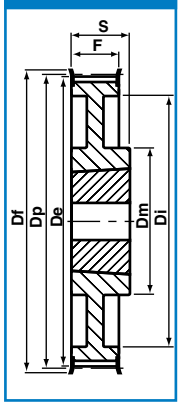

P3

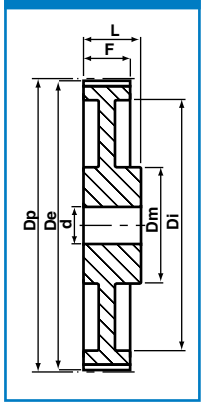

A1

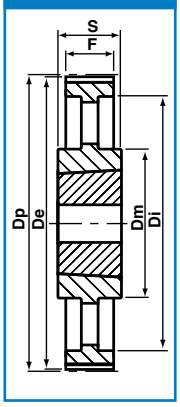

A2

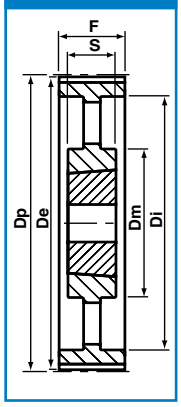

A3

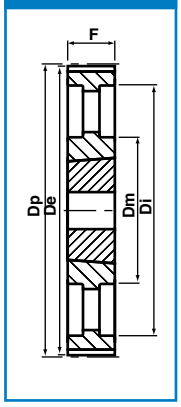

14mm节距　14M-40　（40mm带宽）

产品型号	齿数	类型	套筒大小	Dp	De	Df	Dm	Di	F	S	重量 kg
28-14M-40	28	S2F	2012	124.78	122	127	-	98	54	32	2.10
29-14M-40	29	S2F	2012	129.23	127	138	-	100	54	32	2.38
30-14M-40	30	S2F	2012	133.69	131	138	-	100	54	32	2.65
32-14M-40	32	S2F	2012	142.60	140	154	-	104	54	32	3.40
34-14M-40	34	S2F	2517	151.52	149	160	-	110	54	45	3.87
36-14M-40	36	S2F	2517	160.43	158	168	-	120	54	45	4.80
38-14M-40	38	S2F	2517	169.34	167	183	-	130	54	45	5.40
40-14M-40	40	S2F	2517	178.28	175	188	-	138	54	45	6.00
44-14M-40	44	S2F	3020	196.08	193	211		155	54	51	7.80
48-14M-40	48	S2F	3020	213.90	211	226	-	170	54	51	9.40
56-14M-40	56	P2F	3020	249.55	247	256	170	208	54	51	10.10
64-14M-40	64	P2F	3020	285.21	282	296	170	242	54	51	13.40
72-14M-40	72	P2	3020	320.86	318	-	170	280	54	51	15.20
80-14M-40	80	A2	3020	356.51	354	-	170	315	54	51	16.00
90-14M-40	90	A2	3020	401.07	398	-	170	360	54	51	17.80
112-14M-40	112	A2	3020	499.11	496	-	170	457	54	51	25.60
144-14M-40	144	A2	3020	641.71	639	-	170	600	54	51	32.00
168-14M-40	168	A2	3020	748.66	746	-	170	706	54	51	44.00
192-14M-40	192	A2	3020	855.62	853	-	170	813	54	51	49.00
216-14M-40	216	A2	3020	962.57	960	-	170	920	54	51	55.00

除特别说明外，所有的尺寸单位均为毫米。

我们已采取一切努力，以确保此目录中列出的数据是正确的。对于任何数据不准或是因此造成的损害，CHALLENGE不承担任何赔偿责任。

HTD®锥孔

14mm节距　14M-55　（55mm带宽）

产品型号	齿数	类型	套筒大小	Dp	De	Df	Dm	Di	F	S	重量 kg
28-14M-55	28	S2F	2012	124.78	122	127	-	98	70	32	2.20
29-14M-55	29	S2F	2012	129.23	127	138	-	100	70	32	2.74
30-14M-55	30	S2F	2517	133.69	131	138	-	100	70	45	2.70
32-14M-55	32	S2F	2517	142.60	140	154	-	108	70	45	3.66
34-14M-55	34	S2F	2517	151.52	149	160	-	110	70	45	4.55
36-14M-55	36	S2F	2517	160.43	158	168	-	120	70	45	5.20
38-14M-55	38	S2F	2517	169.34	167	183	-	130	70	45	6.20
40-14M-55	40	S2F	2517	178.25	175	188	-	138	70	45	7.00
44-14M-55	44	S2F	3020	196.08	193	211	-	155	70	51	8.60
48-14M-55	48	S2F	3020	213.90	211	226	-	170	70	51	10.40
56-14M-55	56	P2F	3020	249.55	247	256	170	208	70	51	12.00
64-14M-55	64	P2F	3020	285.21	282	296	170	242	70	51	14.50
72-14M-55	72	P2	3020	320.86	318	-	170	280	70	51	16.20
80-14M-55	80	A2	3020	356.51	354	-	170	315	70	51	17.50
90-14M-55	90	A2	3020	401.07	398	-	170	360	70	51	20.10
112-14M-55	112	A2	3020	499.11	496	-	170	457	70	51	28.40
144-14M-55	144	A2	3020	641.71	634	-	170	600	70	51	36.20
168-14M-55	168	A2	3020	748.66	746	-	170	706	70	51	49.00
192-14M-55	192	A2	3020	855.62	853	-	170	813	70	51	53.00
216-14M-55	216	A1	3535	962.57	960	-	190	920	70	89	65.90

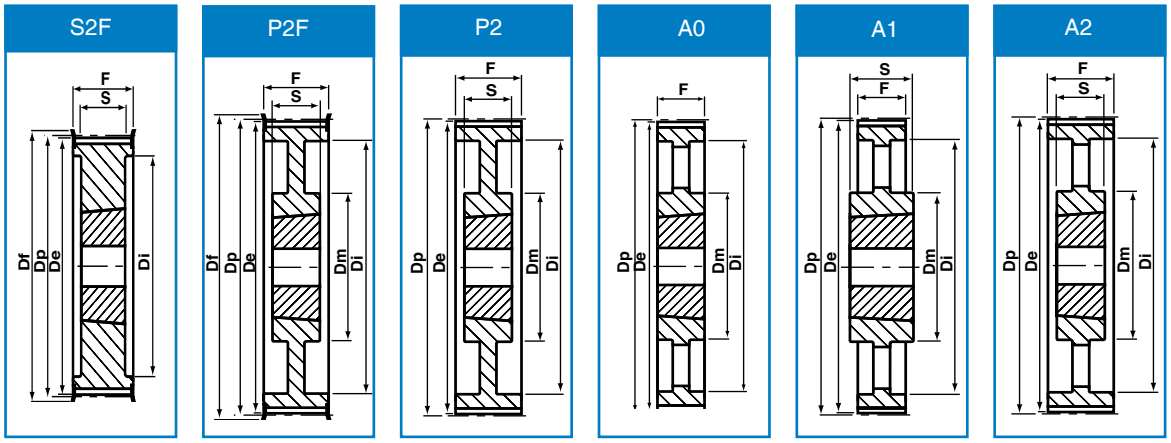

14mm节距　14M-85　（85mm带宽）

产品型号	齿数	类型	套筒大小	Dp	De	Df	Dm	Di	F	S	重量 kg
28-14M-85	28	S2F	2517	124.78	122	127	-	98	102	45	2.70
29-14M-85	29	S2F	2517	129.23	127	138	-	100	102	45	3.40
30-14M-85	30	S2F	2517	133.69	131	138	-	100	102	45	3.75
32-14M-85	32	S2F	2517	142.60	140	154	-	108	102	45	4.80
34-14M-85	34	S2F	2517	151.52	149	160	-	110	102	45	6.00
36-14M-85	36	S2F	3020	160.43	158	168	-	125	102	51	5.80
38-14M-85	38	S2F	3020	169.34	167	183	-	130	102	51	6.80
40-14M-85	40	S2F	3020	178.25	175	188	-	138	102	51	8.00
44-14M-85	44	S2F	3030	196.08	193	211	-	155	102	76	11.80
48-14M-85	48	S2F	3030	213.90	211	226	-	170	102	76	15.10
56-14M-85	56	S2F	3535	249.55	247	256	190	210	102	89	18.00
64-14M-85	64	P2F	3535	285.21	282	296	190	242	102	89	23.00
72-14M-85	72	P2	3535	320.86	318	-	190	280	102	89	25.00
80-14M-85	80	A2	3535	356.51	354	-	190	315	102	89	26.00
90-14M-85	90	A2	3535	401.07	398	-	190	360	102	89	28.00
112-14M-85	112	A2	3535	499.11	496	-	190	457	102	89	36.50
144-14M-85	144	A2	3535	641.71	639	-	190	600	102	89	48.00
168-14M-85	168	A2	3535	748.66	746	-	190	706	102	89	60.00
192-14M-85	192	A0	4040	855.62	853	-	230	813	102	102	86.00
216-14M-85	216	A0	4040	962.57	960	-	230	920	102	102	91.50

我们已采取一切努力，以确保此目录中列出的数据是正确的。对于任何数据不准或是因此造成的损害，CHALLENGE不承担任何赔偿责任。

除特别说明外，所有的尺寸单位均为毫米。

CHALLENGE®

HTD®锥孔

14mm节距　14M-115　（115mm带宽）

产品型号	齿数	类型	套筒大小	Dp	De	Df	Dm	Di	F	S	重量 kg
28-14M-115	28	S2F	2517	124.78	122	127	-	98	133	45	3.70
29-14M-115	29	S2F	2517	129.23	127	138	-	100	133	45	4.00
30-14M-115	30	S2F	2517	133.69	131	138	-	100	133	45	5.00
32-14M-115	32	S2F	2517	142.60	140	154	-	108	133	45	6.80
34-14M-115	34	S2F	2517	151.52	149	160	-	110	133	45	6.80
36-14M-115	36	S2F	3020	160.43	158	168	-	125	133	51	7.00
38-14M-115	38	S2F	3020	169.34	167	183	-	130	133	51	8.40
40-14M-115	40	S2F	3020	178.25	175	188	-	140	133	51	9.20
44-14M-115	44	S2F	3030	196.08	193	211	-	155	133	76	14.00
48-14M-115	48	S2F	3030	213.90	211	226	-	170	133	76	17.10
56-14M-115	56	S2F	3535	249.55	247	265	-	210	133	89	24.80
64-14M-115	64	P2F	3535	285.21	282	296	190	242	133	89	27.00
72-14M-115	72	P2	3535	320.86	318	-	190	280	133	89	29.00
80-14M-115	80	A2	3535	356.51	354	-	190	315	133	89	32.00
90-14M-115	90	A2	3535	401.07	398	-	190	360	133	89	36.50
112-14M-115	112	A2	3535	499.11	497	-	190	457	133	89	46.00
144-14M-115	144	A2	4040	641.71	639	-	230	600	133	102	68.00
168-14M-115	168	A2	4040	748.66	746	-	230	706	133	102	82.60
192-14M-115	192	A2	4040	855.62	853	-	230	813	133	102	96.00
216-14M-115	216	A2	4040	962.57	960	-	230	920	133	102	107.00

S2F

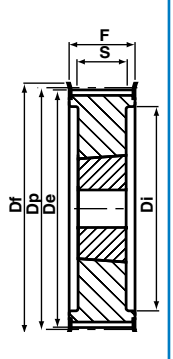

P2F

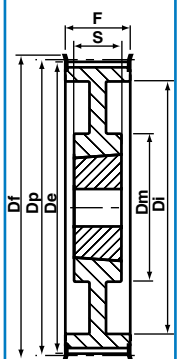

P2

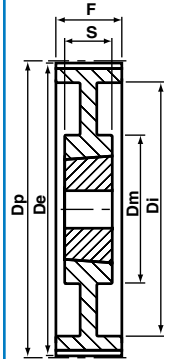

A2

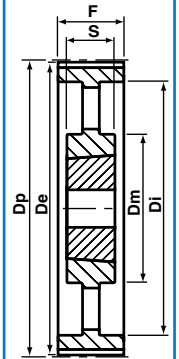

14mm节距　14M-170　（170mm带宽）

产品型号	齿数	类型	套筒大小	Dp	De	Df	Dm	Di	F	S	重量 kg
38-14M-170	38	S2F	3030	169.34	167	183	-	130	187	76	11.70
40-14M-170	40	S2F	3030	178.25	175	188	-	140	187	76	13.00
44-14M-170	44	S2F	3535	196.08	193	211	-	155	187	89	15.00
48-14M-170	48	S2F	3535	213.90	211	226	-	175	187	89	19.00
56-14M-170	56	S2F	3535	249.55	247	256	-	210	187	89	28.50
64-14M-170	64	S2F	4040	285.21	282	296	-	240	187	102	41.00
72-14M-170	72	P2	4040	320.86	318	-	230	280	187	102	46.90
80-14M-170	80	P2	4040	356.51	354	-	230	315	187	102	48.00
90-14M-170	90	A2	4040	401.07	398	-	230	360	187	102	52.50
112-14M-170	112	A2	5050	499.11	496	-	265	456	187	127	74.50
144-14M-170	144	A2	5050	641.71	639	-	265	600	187	127	91.00
168-14M-170	168	A2	5050	748.66	746	-	265	706	187	127	116.00
192-14M-170	192	A2	5050	855.62	853	-	265	813	187	127	134.00
216-14M-170	216	A2	5050	962.57	960	-	265	920	187	127	146.50

除特别说明外，所有的尺寸单位均为毫米。

我们已采取一切努力，以确保此目录中列出的数据是正确的。对于任何数据不准或是因此造成的损害，CHALLENGE不承担任何赔偿责任。

米制直孔同步皮带轮

T2.5　　节距= 2.5mm　带宽= 6mm

齿	类型	De	Df	Dm	F	L	d	重量 kg
12	S3F	9	13	12	10.5	16	4	0.003
14	S3F	11	15	14	10.5	16	4	0.004
15	S3F	11	15	15	10.5	16	4	0.005
18	S3F	14	18	10	11	16	4	0.006
19	S3F	15	18	10	11	16	4	0.007
20	S3F	15	20	12	11	16	4	0.008
24	S3F	19	23	12	11	16	4	0.012
25	S3F	19	23	14	11	16	4	0.013
30	S3F	23	28	16	11	16	6	0.018
32	S3F	25	32	16	11	16	6	0.020
36	S3F	28	37	20	11	16	6	0.026
40	S3F	31	38	22	11	16	6	0.032
48	S3	38	-	26	11	16	6	0.048
60	S3	47	-	34	11	16	8	0.073

材质：铝

S3F

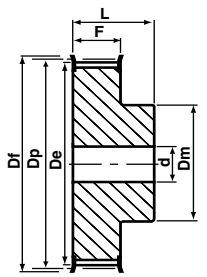

S3

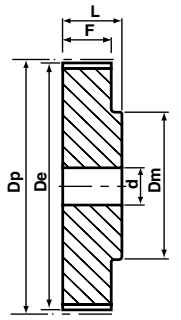

我们已采取一切努力，以确保此目录中列出的数据是正确的。对于任何数据不准或是因此造成的损害，CHALLENGE不承担任何赔偿责任。

除特别说明外，所有的尺寸单位均为毫米。

CHALLENGE®

米制直孔同步皮带轮

T5 节距= 5mm 带宽= 10mm

齿	类型	De	Df	Dm	F	L	d	重量 kg
10	S3F	15	20	8	15	21	6	0.012
12	S3F	18	23	11	15	21	6	0.016
14	S3F	21	25	14	15	21	6	0.019
15	S3F	23	28	16	15	21	6	0.021
16	S3F	25	32	18	15	21	6	0.025
18	S3F	28	32	20	15	21	6	0.031
19	S3F	29	36	22	15	21	6	0.036
20	S3F	31	36	23	15	21	6	0.038
22	S3F	34	38	24	15	21	6	0.046
24	S3F	37	42	26	15	21	6	0.054
25	S3F	39	44	26	15	21	6	0.058
26	S3F	41	44	26	15	21	6	0.061
27	S3F	42	48	30	15	21	8	0.064
28	S3F	44	48	32	15	21	8	0.068
30	S3F	47	51	34	15	21	8	0.075
32	S3F	50	54	38	15	21	8	0.088
36	S3F	56	63	38	15	21	8	0.114
40	S3F	63	66	40	15	21	8	0.138
42	S3F	66	71	40	15	21	8	0.160
44	S3	69	-	45	15	21	8	0.174
48	S3	76	-	50	15	21	8	0.200
60	S3	95	-	65	15	21	8	0.307

T5 节距= 5mm 带宽= 16mm

齿	类型	De	Df	Dm	F	L	d	重量 kg
10	S3F	15	20	8	21	27	6	0.016
12	S3F	18	23	11	21	27	6	0.022
14	S3F	21	25	14	21	27	6	0.026
15	S3F	23	28	16	21	27	6	0.029
16	S3F	25	32	18	21	27	6	0.035
18	S3F	28	32	20	21	27	6	0.043
19	S3F	29	36	22	21	27	6	0.049
20	S3F	31	36	23	21	27	6	0.053
22	S3F	34	38	24	21	27	6	0.065
24	S3F	37	42	26	21	27	6	0.076
25	S3F	39	44	26	21	27	6	0.082
26	S3F	41	44	26	21	27	6	0.085
27	S3F	42	48	30	21	27	8	0.090
28	S3F	44	48	32	21	27	8	0.098
30	S3F	47	51	34	21	27	8	0.105
32	S3F	50	54	38	21	27	8	0.123
36	S3F	56	63	38	21	27	8	0.160
40	S3F	63	66	40	21	27	8	0.193
42	S3F	66	71	40	21	27	8	0.215
44	S3	69	-	45	21	27	8	0.234
48	S3	76	-	50	21	27	8	0.280
60	S3	95	-	65	21	27	8	0.430

T5 节距= 5mm 带宽= 25mm

齿	类型	De	Df	Dm	F	L	d	重量 kg
10	S3F	15	20	8	30	36	6	0.023
12	S3F	18	23	11	30	36	6	0.031
14	S3F	21	25	14	30	36	6	0.037
15	S3F	23	28	16	30	36	6	0.041
16	S3F	25	32	18	30	36	6	0.050
18	S3F	28	32	20	30	36	6	0.061
19	S3F	29	36	22	30	36	6	0.070
20	S3F	31	36	23	30	36	6	0.076
22	S3F	34	38	24	30	36	6	0.090
24	S3F	37	42	26	30	36	6	0.109
25	S3F	39	44	26	30	36	6	0.116
26	S3F	41	44	26	30	36	6	0.124
27	S3F	42	48	30	30	36	8	0.128
28	S3F	44	48	32	30	36	8	0.140
30	S3F	47	51	34	30	36	8	0.150
32	S3F	50	54	38	30	36	8	0.176
36	S3F	56	63	38	30	36	8	0.230
40	S3F	63	66	40	30	36	8	0.276
42	S3F	66	71	40	30	36	8	0.310
44	S3	69		45	30	36	8	0.344
48	S3	76		50	30	36	8	0.400
60	S3	95		65	30	36	8	0.614

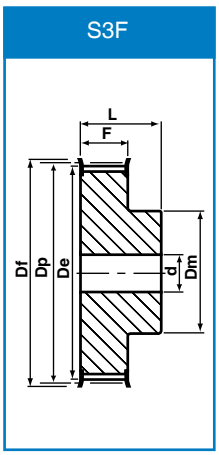

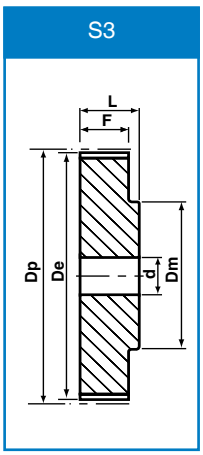

材质：铝

除特别说明外，所有的尺寸单位均为毫米。

我们已采取一切努力，以确保此目录中列出的数据是正确的。对于任何数据不准或是因此造成的损害，CHALLENGE不承担任何赔偿责任。

米制直孔同步皮带轮

T10 节距= 10mm 带宽= 16mm

齿	类型	材质	De	Df	Dm	F	L	d	重量 kg
12	S3F	Al	36	42	28	21	31	6	0.076
14	S3F	Al	43	48	32	21	31	8	0.104
15	S3F	Al	46	51	32	21	31	8	0.116
16	S3F	Al	49	54	35	21	31	8	0.134
18	S3F	Al	55	60	40	21	31	8	0.167
19	S3F	Al	59	66	44	21	31	8	0.184
20	S3F	Al	62	66	46	21	31	8	0.208
22	S3F	Al	68	75	52	21	31	8	0.249
24	S3F	Al	75	83	58	21	31	8	0.288
25	S3F	Al	78	83	60	21	31	8	0.310
26	S3F	Al	81	87	60	21	31	8	0.337
27	S3F	Al	84	91	60	21	31	8	0.364
28	S3F	Al	87	93	60	21	31	8	0.399
30	S3F	Al	94	97	60	21	31	8	0.441
32	S3F	Al	100	106	65	21	31	10	0.493
36	S3F	Al	113	119	70	21	31	10	0.623
40	S3F	Al	125	131	80	21	31	10	0.767
44	S3	Al	138	-	88	21	31	10	0.932
48	S3	Al	151	-	95	21	31	16	1.090
60	S3	Al	189	-	110	21	31	16	1.701

T10 节距= 10mm 带宽= 25mm

齿	类型	材质	De	Df	Dm	F	L	d	重量 kg
12	S3F	Al	36	42	28	30	40	6	0.099
14	S3F	Al	43	48	32	30	40	8	0.134
15	S3F	Al	46	51	32	30	40	8	0.152
16	S3F	Al	49	54	35	30	40	8	0.176
18	S3F	Al	55	60	40	30	40	8	0.224
19	S3F	Al	59	66	44	30	40	8	0.247
20	S3F	Al	62	66	46	30	40	8	0.276
22	S3F	Al	68	75	52	30	40	8	0.378
24	S3F	Al	75	83	58	30	40	8	0.392
25	S3F	Al	78	83	60	30	40	8	0.422
26	S3F	Al	81	87	60	30	40	8	0.485
27	S3F	Al	84	91	60	30	40	8	0.536
28	S3F	Al	87	93	60	30	40	8	0.585
30	S3F	Al	94	97	60	30	40	8	0.640
32	S3F	Al	100	106	65	30	40	10	0.693
36	S3F	Al	113	119	70	30	40	10	0.873
40	S3F	Al	125	131	80	30	40	10	1.067
44	S3	Al	138	-	88	30	40	10	1.310
48	S3	Al	151	-	95	30	40	16	1.516
60	S3	Al	189	-	110	30	40	16	2.339

T10 节距= 10mm 带宽= 32mm

齿	类型	材质	De	Df	Dm	F	L	d	重量 kg
18	S3F	Al	55	60	40	38	47	10	0.253
19	S3F	Al	59	66	44	38	47	10	0.286
20	S3F	Al	62	66	46	38	47	12	0.322
22	S3F	Al	68	75	52	38	47	12	0.393
24	S3F	Al	75	83	58	38	47	12	0.475
25	S3F	Al	78	83	60	38	47	12	0.527
26	S3F	Al	81	87	60	38	47	12	0.564
27	S3F	Al	84	91	60	38	47	12	0.602
28	S3F	Cl	87	93	60	38	47	12	0.642
30	S3F	Cl	94	97	60	38	47	12	0.740
32	S3F	Cl	100	106	65	38	47	12	0.844
36	S3F	Cl	113	119	70	38	47	16	1.083
40	S3F	Cl	125	131	80	38	47	16	1.317
44	S3	Cl	138	-	88	38	47	16	1.611
48	S3	Cl	151	-	95	38	47	16	1.931
60	S3	Cl	189	-	110	38	47	16	3.004

T10 节距= 10mm 带宽= 50mm

齿	类型	材质	De	Df	Dm	F	L	d	重量 kg
18	S3F	Al	55	60	40	56	66	10	0.422
19	S3F	Al	59	66	44	56	66	10	0.466
20	S3F	Al	62	66	46	56	66	12	0.520
22	S3F	Al	68	75	52	56	66	12	0.631
24	S3F	Al	74	83	58	56	66	12	0.736
25	S3F	Al	78	83	60	56	66	12	0.766
26	S3F	Al	81	87	60	56	66	12	0.847
27	S3F	Al	84	91	60	56	66	12	0.946
28	S3F	Cl	87	93	60	56	66	12	1.074
30	S3F	Cl	94	97	60	56	66	12	1.169
32	S3F	Cl	100	106	65	56	66	12	1.300
36	S3F	Cl	113	119	75	56	66	16	1.637
40	S3F	Cl	125	131	80	56	66	16	1.999
44	S3	Cl	138	-	88	56	66	16	2.386
48	S3	Cl	151	-	95	56	66	16	2.830
60	S3	Cl	189	-	110	56	66	16	4.366

S3F

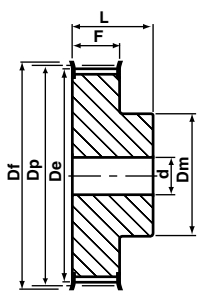

S3

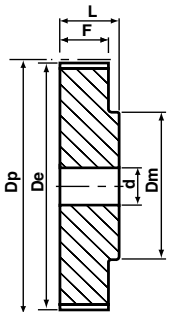

材质:
Al = 铝
Cl = 铸铁 (GG25)

我们已采取一切努力，以确保此目录中列出的数据是正确的。对于任何数据不准或是因此造成的损害，CHALLENGE不承担任何赔偿责任。

除特别说明外，所有的尺寸单位均为毫米。

CHALLENGE®

同步直孔皮带轮

极轻型 (XL) - 1/5” (5.08 mm) 节距

XL037 - 3/8” (9.5 mm) 带宽

产品	类型	De	Dp	Df	Dm	F	L	d
10-XL-037	S3F	16	16.17	23	10	14.4	20	6
11-XL-037	S3F	17	17.79	23	10	14.4	20	6
12-XL-037	S3F	19	19.40	25	10	14.4	20	6
13-XL-037	S3F	21	21.02	25	10	14.4	20	6
14-XL-037	S3F	22	22.64	28	15	14.4	20	6
15-XL-037	S3F	24	24.26	28	16	14.4	20	6
16-XL-037	S3F	25	25.87	32	20	14.4	20	6
17-XL-037	S3F	27	27.49	32	20	14.4	20	6
18-XL-037	S3F	29	29.11	35	20	14.4	20	6
19-XL-037	S3F	30	30.72	35	24	14.4	22	6
20-XL-037	S3F	32	32.34	38	24	14.4	22	6
21-XL-037	S3F	33	34.96	38	25	14.4	22	6
22-XL-037	S3F	35	35.57	41	25	14.4	22	6
23-XL-037	S3F	37	37.19	41	30	14.4	22	8
24-XL-037	S3F	38	38.81	44	30	14.4	22	8
25-XL-037	S3F	40	40.43	44	30	14.4	22	8
26-XL-037	S3F	42	42.04	48	34	14.4	22	8
27-XL-037	S3F	43	43.66	48	34	14.4	22	8
28-XL-037	S3F	45	45.28	51	38	14.4	22	8
29-XL-037	S3F	47	46.90	51	38	14.4	22	8
30-XL-037	S3F	48	48.51	54	38	14.4	22	8
32-XL-037	S3F	51	51.74	57	38	14.4	25	8
34-XL-037	S3F	54	55.98	61	45	14.4	25	8
35-XL-037	S3F	56	56.60	61	45	14.4	25	8
36-XL-037	S3	58	58.21	-	45	14.4	25	8
38-XL-037	S3	61	61.45	-	45	14.4	25	8
39-XL-037	S3	63	63.06	-	45	14.4	25	8
40-XL-037	S3	64	64.68	-	45	14.4	25	8
42-XL-037	S3	67	67.91	-	45	14.4	25	8
44-XL-037	S3	71	71.15	-	45	14.4	25	8
45-XL-037	S3	72	72.77	-	45	14.4	25	10
48-XL-037	P3	77	77.62	-	45	14.4	25	10
52-XL-037	P3	84	84.08	-	45	14.4	25	10
56-XL-037	P3	90	90.55	-	45	14.4	25	10
57-XL-037	P3	92	92.17	-	45	14.4	25	10
60-XL-037	P3	97	97.02	-	45	14.4	25	10
68-XL-037	P3	109	109.96	-	45	14.4	25	10
70-XL-037	P3	113	113.19	-	45	14.4	25	10
72-XL-037	P3	116	116.42	-	45	14.4	25	10

轻型 (L) - 3/8” (9.525 mm) 节距

L050 - 1/2” (13 mm) 带宽

产品	类型	De	Dp	Df	Dm	F	L	d
10-L-050	S3F	30	30.33	37	20	19	28	8
11-L-050	S3F	33	33.35	37	22	19	30	8
12-L-050	S3F	36	36.37	43	24	19	30	8
13-L-050	S3F	39	39.41	43	28	19	30	8
14-L-050	S3F	42	42.44	48	28	19	30	10
15-L-050	S3F	45	45.48	51	34	19	30	10
16-L-050	S3F	48	48.51	54	36	19	32	10
17-L-050	S3F	51	51.54	57	36	19	32	10
18-L-050	S3F	54	54.59	60	40	19	32	10
19-L-050	S3F	57	57.61	64	40	19	32	10
20-L-050	S3F	60	60.63	67	40	19	32	10
21-L-050	S3F	63	63.68	70	45	19	32	10
22-L-050	S3F	66	66.70	75	45	19	32	10
23-L-050	S3F	69	69.73	79	55	19	32	10
24-L-050	S3F	72	72.77	79	55	19	32	10
25-L-050	S3F	75	75.80	83	58	19	32	10
26-L-050	S3F	78	78.84	86	58	19	32	12
27-L-050	S3F	81	81.86	87	58	19	32	12
28-L-050	S3F	84	84.89	91	58	19	32	12
30-L-050	S3F	90	91.96	97	70	19	32	12
32-L-050	S3F	96	97.03	102	70	19	32	12
33-L-050	S3F	99	100.05	106	70	19	32	12
34-L-050	S3F	102	103.08	112	70	19	32	12
35-L-050	S3F	105	106.12	112	70	19	32	12
36-L-050	S3F	108	109.14	115	70	19	32	12
40-L-050	S3F	121	121.29	128	70	19	32	12
42-L-050	S3F	127	127.34	135	70	19	32	12
44-L-050	S3F	133	133.40	142	70	19	32	12
45-L-050	S3F	136	136.44	142	70	19	32	12
48-L-050	S3F	145	145.54	150	70	19	32	12
50-L-050	A3	151	151.60	-	70	19	32	12
56-L-050	A3	169	169.79	-	70	19	32	14
57-L-050	A3	172	172.82	-	70	19	32	14
60-L-050	A3	181	181.92	-	75	19	42	14
68-L-050	A3	205	206.18	-	75	19	42	14
70-L-050	A3	211	212.24	-	75	19	42	14
72-L-050	A3	218	218.29	-	75	19	42	14
84-L-050	A3	254	254.69	-	75	19	42	14
96-L-050	A3	290	291.06	-	75	19	42	14

S3F

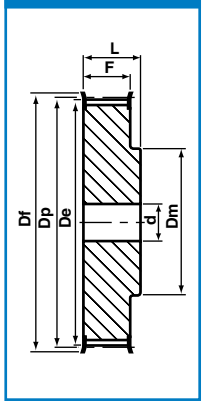

S3

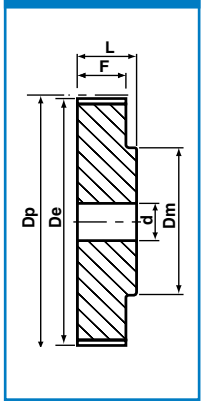

P3

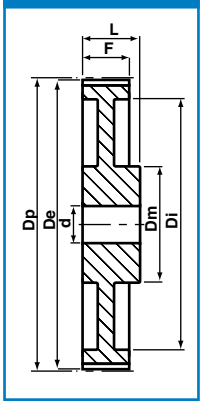

A3

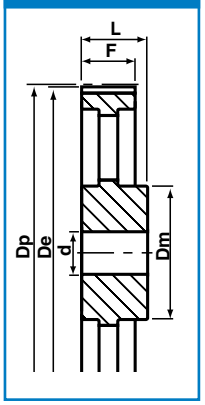

除特别说明外，所有的尺寸单位均为毫米。

我们已采取一切努力，以确保此目录中列出的数据是正确的。对于任何数据不准或是因此造成的损害，CHALLENGE不承担任何赔偿责任。

同步直孔皮带轮

轻型 (L) - 3/8” (9.525 mm) 节距

L075 - 3/4” (19 mm) 带宽

产品	类型	De	Dp	Df	Dm	F	L	d
10-L-075	S3F	30	30.33	37	20	25.4	38	8
11-L-075	S3F	33	33.35	37	22	25.4	38	8
12-L-075	S3F	36	36.37	43	24	25.4	38	8
13-L-075	S3F	39	39.41	43	28	25.4	38	8
14-L-075	S3F	42	42.44	48	28	25.4	38	12
15-L-075	S3F	45	45.48	51	34	25.4	38	12
16-L-075	S3F	45	48.51	54	36	25.4	38	12
17-L-075	S3F	51	51.54	57	36	25.4	38	12
18-L-075	S3F	54	54.59	60	40	25.4	38	12
19-L-075	S3F	57	57.61	64	40	25.4	38	12
20-L-075	S3F	60	60.63	67	40	25.4	38	12
21-L-075	S3F	63	63.68	70	45	25.4	38	12
22-L-075	S3F	66	66.70	75	45	25.4	38	12
23-L-075	S3F	69	69.73	79	55	25.4	38	12
24-L-075	S3F	72	72.77	79	55	25.4	38	12
25-L-075	S3F	75	75.80	83	58	25.4	38	12
26-L-075	S3F	78	78.84	86	58	25.4	38	12
27-L-075	S3F	81	81.86	87	58	25.4	38	12
28-L-075	S3F	84	84.89	91	58	25.4	38	12
30-L-075	S3F	90	90.96	97	70	25.4	38	12
32-L-075	S3F	96	97.03	102	70	25.4	38	12
33-L-075	S3F	99	100.05	106	70	25.4	38	12
34-L-075	S3F	102	103.08	112	70	25.4	38	12
35-L-075	S3F	105	106.12	112	70	25.4	38	12
36-L-075	S3F	108	109.14	115	70	25.4	38	12
38-L-075	S3F	114	115.22	120	70	25.4	38	12
40-L-075	S3F	121	121.29	128	70	25.4	38	12
42-L-075	S3F	127	127.34	135	70	25.4	38	12
44-L-075	S3F	133	133.40	142	70	25.4	38	12
45-L-075	S3F	136	136.44	142	70	25.4	38	12
48-L-075	S3F	145	145.54	150	70	25.4	38	12
50-L-075	A3	151	151.60	-	70	25.4	38	14
52-L-075	A3	157	157.66	-	70	25.4	38	14
56-L-075	A3	169	169.79	-	70	25.4	38	14
57-L-075	A3	172	172.82	-	70	25.4	38	14
60-L-075	A3	181	181.92	-	75	25.4	38	14
70-L-075	A3	211	212.23	-	75	25.4	45	14
72-L-075	A3	218	218.29	-	75	25.4	45	14
84-L-075	A3	254	254.69	-	75	25.4	45	14
96-L-075	A3	290	291.06	-	75	25.4	45	14

L100 - 1” (25 mm) 带宽

产品	类型	De	Dp	Df	Dm	F	L	d
10-L-100	S3F	30	30.33	37	20	32	45	8
11-L-100	S3F	33	33.35	37	22	32	45	8
12-L-100	S3F	36	36.37	43	24	32	45	8
13-L-100	S3F	39	39.41	43	28	32	45	8
14-L-100	S3F	42	42.44	48	28	32	45	12
15-L-100	S3F	45	45.48	51	34	32	45	12
16-L-100	S3F	48	48.51	54	36	32	45	12
17-L-100	S3F	51	51.54	57	36	32	45	12
18-L-100	S3F	54	54.59	60	40	32	45	12
19-L-100	S3F	57	57.61	64	40	32	45	12
20-L-100	S3F	60	60.63	67	40	32	45	12
21-L-100	S3F	63	63.68	70	45	32	45	14
22-L-100	S3F	66	66.70	75	45	32	45	14
23-L-100	S3F	69	69.73	79	55	32	45	14
24-L-100	S3F	72	72.77	79	55	32	45	14
25-L-100	S3F	75	75.80	83	58	32	45	14
26-L-100	S3F	78	78.84	86	58	32	45	14
27-L-100	S3F	81	81.86	87	58	32	45	14
28-L-100	S3F	84	84.89	91	58	32	45	14
30-L-100	S3F	90	90.96	97	70	32	45	14
32-L-100	S3F	96	97.03	102	70	32	45	14
33-L-100	S3F	99	100.05	106	70	32	45	14
34-L-100	S3F	102	103.08	112	70	32	45	14
35-L-100	S3F	105	106.12	112	70	32	45	14
36-L-100	S3F	108	109.14	115	70	32	45	14
40-L-100	S3F	121	121.29	128	70	32	45	14
42-L-100	S3F	127	127.34	135	70	32	45	14
44-L-100	S3F	133	133.40	142	70	32	45	14
45-L-100	S3F	136	136.44	142	70	32	45	14
48-L-100	S3F	145	145.54	150	70	32	45	14
50-L-100	A3	151	151.60	-	70	32	45	14
52-L-100	A3	157	157.66	-	70	32	45	14
56-L-100	A3	169	169.79	-	70	32	45	14
57-L-100	A3	172	172.82	-	70	32	45	14
60-L-100	A3	181	181.92	-	75	32	45	14
68-L-100	A3	205	206.17	-	75	32	45	14
72-L-100	A3	218	218.29	-	75	32	45	14
84-L-100	A3	254	254.69	-	75	32	45	14
96-L-100	A3	290	291.06	-	75	32	45	14

S3F

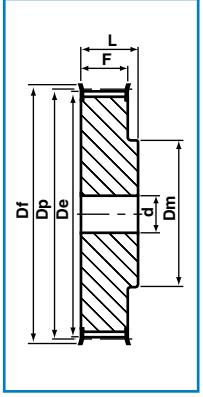

A3

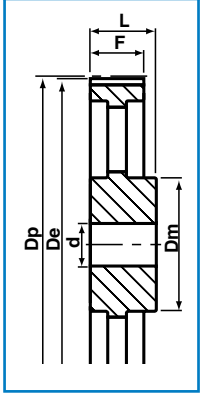

我们已采取一切努力，以确保此目录中列出的数据是正确的。对于任何数据不准或是因此造成的损害，CHALLENGE不承担任何赔偿责任。

除特别说明外，所有的尺寸单位均为毫米。

CHALLENGE®

同步直孔皮带轮

重型 (H) - 1/2” (12.7 mm) 节距

H075 - 3/4” (19 mm) 带宽

产品	类型	De	Dp	Df	Dm	F	L	d
14-H-075	S3F	55	56.59	64	40	25.5	40	12
15-H-075	S3F	59	60.64	70	45	25.5	40	12
16-H-075	S3F	63	64.67	70	45	25.5	40	12
17-H-075	S3F	67	68.72	75	45	25.5	40	12
18-H-075	S3F	71	72.77	79	55	25.5	40	12
19-H-075	S3F	75	76.81	83	60	25.5	40	12
20-H-075	S3F	79	80.85	86	62	25.5	40	12
21-H-075	S3F	84	84.89	91	65	25.5	40	12
22-H-075	S3F	88	88.93	94	68	25.5	40	12
23-H-075	S3F	92	92.98	97	72	25.5	40	12
24-H-075	S3F	96	97.03	102	72	25.5	40	12
25-H-075	S3F	100	101.06	106	72	25.5	40	12
26-H-075	S3F	104	105.11	112	80	25.5	40	12
27-H-075	S3F	108	109.15	115	80	25.5	40	12
28-H-075	S3F	112	113.18	120	80	25.5	40	12
30-H-075	S3F	112	121.29	128	80	25.5	40	12
32-H-075	S3F	128	129.30	135	80	25.5	40	12
33-H-075	S3F	132	133.40	142	80	25.5	40	12
34-H-075	S3F	136	137.45	150	80	25.5	40	12
35-H-075	S3F	140	141.49	150	80	25.5	40	12
36-H-075	S3F	144	145.54	150	80	25.5	40	12
38-H-075	S3F	152	153.62	158	80	25.5	40	12
40-H-075	S3F	160	161.70	168	80	25.5	40	12
42-H-075	S3F	168	169.79	184	80	25.5	40	12
44-H-075	A3	177	177.88	-	80	25.5	40	14
48-H-075	A3	193	194.03	-	90	25.5	45	14
50-H-075	A3	201	202.13	-	90	25.5	45	14

H100 - 1” (25 mm) 带宽

产品	类型	De	Dp	Df	Dm	F	L	d
14-H-100	S3F	55	56.59	64	40	32	45	12
15-H-100	S3F	59	60.64	70	45	32	45	12
16-H-100	S3F	63	64.67	70	45	32	45	12
17-H-100	S3F	67	68.72	75	45	32	45	12
18-H-100	S3F	71	72.77	79	55	32	45	12
19-H-100	S3F	75	76.81	83	60	32	45	14
20-H-100	S3F	79	80.85	86	62	32	45	14
21-H-100	S3F	84	84.89	91	65	32	45	14
22-H-100	S3F	88	88.93	94	68	32	45	14
23-H-100	S3F	92	92.98	97	72	32	45	14
24-H-100	S3F	96	97.03	102	72	32	45	14
25-H-100	S3F	100	101.06	106	72	32	45	14
26-H-100	S3F	104	105.11	112	80	32	45	14
27-H-100	S3F	108	109.15	115	80	32	45	14
28-H-100	S3F	112	113.18	120	80	32	45	14
29-H-100	S3F	116	117.23	120	80	32	45	14
30-H-100	S3F	120	121.29	128	80	32	45	14
32-H-100	S3F	128	129.30	135	80	32	45	14
33-H-100	S3F	132	133.40	142	80	32	45	14
34-H-100	S3F	136	137.45	150	80	32	45	14
35-H-100	S3F	140	141.49	150	80	32	45	14
36-H-100	S3F	144	145.54	150	80	32	45	14
38-H-100	S3F	152	153.62	158	80	32	45	14
40-H-100	S3F	160	161.70	168	80	32	45	14
42-H-100	S3F	168	169.79	184	80	32	45	14
44-H-100	A3F	177	177.88	184	80	32	50	14
45-H-100	A3F	181	181.91	192	80	32	50	14
48-H-100	A3F	193	194.03	200	90	32	50	14
50-H-100	A3	201	202.13	-	90	32	50	20
52-H-100	A3	209	210.21	-	90	32	50	20
57-H-100	A3	229	230.42	-	90	32	50	20
58-H-100	A3	233	234.47	-	90	32	50	20
60-H-100	A3	241	242.55	-	120	32	50	20
68-H-100	A3	274	274.90	-	120	32	55	20
70-H-100	A3	282	282.98	-	120	32	55	20
72-H-100	A3	290	291.06	-	120	32	55	20
84-H-100	A3	338	339.57	-	120	32	55	20
96-H-100	A3	387	388.09	-	120	32	60	20
120-H-100	A3	484	485.12	-	120	32	60	20
156-H-100	A3	629	630.64	-	120	32	60	20

S3F

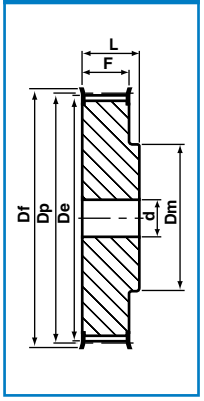

A3F

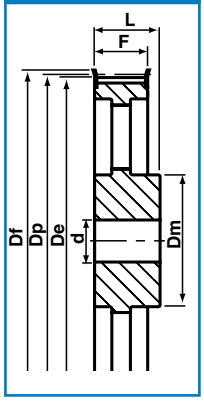

A3

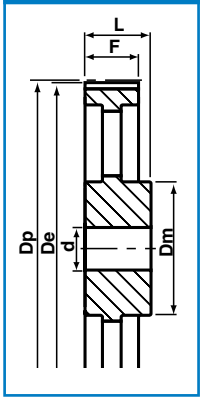

除特别说明外，所有的尺寸单位均为毫米。

我们已采取一切努力，以确保此目录中列出的数据是正确的。对于任何数据不准或是因此造成的损害，CHALLENGE不承担任何赔偿责任。

同步直孔皮带轮

重型 (H) - 1/2” (12.7 mm) 节距

H150 - 1.1/2” (38 mm) 带宽

产品	类型	De	Dp	Df	Dm	F	L	d
14-H-150	S3F	55	56.59	64	42	46	58	20
15-H-150	S3F	59	60.64	70	45	46	58	20
16-H-150	S3F	63	64.67	70	45	46	58	20
17-H-150	S3F	67	68.72	75	45	46	58	20
18-H-150	S3F	71	72.77	79	55	46	58	20
19-H-150	S3F	75	76.81	82	60	46	58	20
20-H-150	S3F	79	80.85	86	62	46	58	20
21-H-150	S3F	84	84.89	91	65	46	58	20
22-H-150	S3F	88	88.93	94	68	46	58	20
23-H-150	S3F	92	92.98	97	72	46	58	20
24-H-150	S3F	96	97.03	102	72	46	58	20
25-H-150	S3F	100	101.06	106	72	46	58	20
26-H-150	S3F	104	105.11	112	80	46	58	20
27-H-150	S3F	108	109.15	115	80	46	58	20
28-H-150	S3F	112	113.18	120	80	46	58	20
29-H-150	S3F	116	117.23	120	80	46	58	20
30-H-150	S3F	120	121.29	128	80	46	58	20
32-H-150	S3F	128	129.30	135	80	46	58	20
33-H-150	S3F	132	133.40	142	80	46	58	20
34-H-150	S3F	136	137.45	150	80	46	58	20
35-H-150	S3F	140	141.49	150	80	46	58	20
36-H-150	S3F	144	145.54	150	80	46	58	20
38-H-150	S3F	152	153.62	158	80	46	58	20
40-H-150	S3F	160	161.70	168	80	46	58	20
42-H-150	S3F	168	169.79	184	80	46	58	20
45-H-150	A3F	181	181.91	192	80	46	58	20
48-H-150	A3F	193	194.03	200	90	46	58	20
50-H-150	A3	201	202.13	-	90	46	65	20
52-H-150	A3	209	210.21	-	90	46	65	20
57-H-150	A3	229	230.43	-	90	46	65	20
58-H-150	A3	233	234.47	-	90	46	65	20
60-H-150	A3	241	242.55	-	120	46	65	20
68-H-150	A3	274	274.91	-	120	46	65	25
70-H-150	A3	281	282.98	-	120	46	65	25
72-H-150	A3	290	291.06	-	120	46	65	25
84-H-150	A3	338	339.57	-	120	46	65	25
96-H-150	A3	387	388.09	-	120	46	65	25
120-H-150	A3	484	485.12	-	120	46	65	25
156-H-100	A3	629	630.64	-	120	46	65	25

H200 - 2” (51 mm) 带宽

产品	类型	De	Dp	Df	Dm	F	L	d
14-H-200	S3F	55	56.59	64	42	58	70	20
15-H-200	S3F	59	60.64	70	45	58	70	20
16-H-200	S3F	63	64.67	70	45	58	70	20
17-H-200	S3F	67	68.72	75	45	58	70	20
18-H-200	S3F	71	72.77	79	55	58	70	20
19-H-200	S3F	75	76.81	82	60	58	70	20
20-H-200	S3F	79	80.85	86	62	58	70	20
21-H-200	S3F	84	84.89	91	65	58	70	20
22-H-200	S3F	88	88.93	94	68	58	70	20
23-H-200	S3F	92	92.98	97	72	58	70	20
24-H-200	S3F	96	97.03	102	72	58	70	20
25-H-200	S3F	100	101.06	106	72	58	70	20
26-H-200	S3F	104	105.11	112	80	58	70	20
27-H-200	S3F	108	109.15	115	80	58	70	20
28-H-200	S3F	112	113.18	120	80	58	70	20
29-H-200	S3F	116	117.23	120	80	58	70	20
30-H-200	S3F	120	121.29	128	80	58	70	20
32-H-200	S3F	128	129.30	135	80	58	70	20
33-H-200	S3F	132	133.40	142	80	58	70	20
34-H-200	S3F	136	137.45	150	80	58	70	20
35-H-200	S3F	140	141.49	150	80	58	70	20
36-H-200	S3F	144	145.54	150	80	58	70	20
38-H-200	S3F	152	153.62	158	80	58	70	20
40-H-200	S3F	160	161.70	168	80	58	70	20
42-H-200	S3F	168	169.79	184	80	58	70	20
44-H-200	A3F	177	177.88	184	80	58	70	20
45-H-200	A3F	181	181.91	192	80	58	70	20
48-H-200	A3F	193	194.03	200	90	58	75	25
50-H-200	A3	201	202.13	-	90	58	75	25
52-H-200	A3	209	210.21	-	90	58	75	25
57-H-200	A3	229	230.42	-	90	58	75	25
58-H-200	A3	233	234.47	-	90	58	75	25
60-H-200	A3	241	242.55	-	120	58	75	25
68-H-200	A3	274	274.90	-	120	58	75	28
70-H-200	A3	282	282.98	-	120	58	75	28
72-H-200	A3	290	291.06	-	120	58	75	28
84-H-200	A3	338	339.57	-	120	58	75	28
96-H-200	A3	387	388.09	-	120	58	75	28
120-H-200	A3	484	485.12	-	120	58	75	28
156-H-100	A3	629	630.64	-	120	58	75	28

S3F

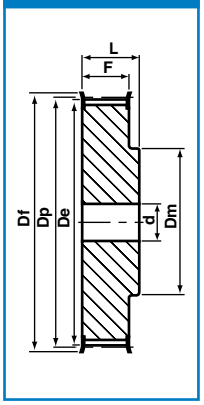

A3F

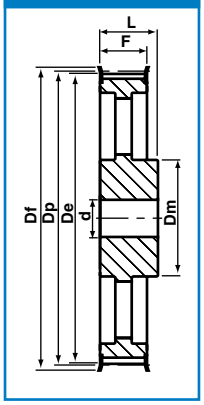

A3

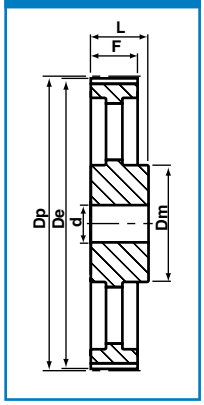

我们已采取一切努力，以确保此目录中列出的数据是正确的。对于任何数据不准或是因此造成的损害，CHALLENGE不承担任何赔偿责任。

除特别说明外，所有的尺寸单位均为毫米。

CHALLENGE®

同步直孔皮带轮

重型 (H) - 1/2” (12.7 mm) 节距

H300 - 3” (76 mm) 带宽

产品	类型	De	Dp	Df	Dm	F	L	d
14-H-300	S3F	55	56.59	64	42	86	100	20
15-H-300	S3F	59	60.64	70	45	86	100	20
16-H-300	S3F	63	64.67	70	45	86	100	20
17-H-300	S3F	67	68.72	75	45	86	100	20
18-H-300	S3F	71	72.77	79	55	86	100	20
19-H-300	S3F	75	76.81	83	60	86	100	20
20-H-300	S3F	79	80.85	86	62	86	100	20
21-H-300	S3F	84	84.89	91	65	86	100	20
22-H-300	S3F	88	88.93	94	68	86	100	20
23-H-300	S3F	92	92.98	97	72	86	100	20
24-H-300	S3F	96	97.03	102	72	86	100	20
25-H-300	S3F	100	101.06	106	72	86	100	20
26-H-300	S3F	104	105.11	112	80	86	100	20
27-H-300	S3F	108	109.15	115	80	86	100	20
28-H-300	S3F	112	113.18	120	80	86	100	20
30-H-300	S3F	120	121.29	128	80	86	100	20
32-H-300	S3F	128	129.30	135	80	86	100	20
33-H-300	S3F	132	133.40	142	80	86	100	20
34-H-300	S3F	136	137.45	150	80	86	100	20
35-H-300	S3F	140	141.49	150	80	86	100	25
36-H-300	S3F	144	145.54	150	80	86	100	25
38-H-300	S3F	152	153.62	158	80	86	100	25
40-H-300	S3F	160	161.70	168	80	86	100	25
42-H-300	S3F	168	169.79	184	80	86	100	25
44-H-300	A3	177	177.88	-	90	86	100	25
45-H-300	A3	181	181.91	-	90	86	100	25
48-H-300	A3	193	194.03	-	90	86	100	25
50-H-300	A3	201	202.13	-	90	86	100	25
52-H-300	A3	209	210.21	-	90	86	100	25
57-H-300	A3	229	230.47	-	90	86	100	25
58-H-300	A3	233	234.47	-	90	86	100	25
60-H-300	A3	241	242.55	-	120	86	100	25
70-H-300	A3	282	282.98	-	120	86	100	30
72-H-300	A3	290	291.06	-	120	86	100	30
84-H-300	A3	338	339.57	-	120	86	100	30
96-H-300	A3	387	388.09	-	120	86	100	30
120-H-300	A3	484	485.12	-	120	86	100	30
150-H-300	A3	605	606.38	-	120	86	100	30
156-H-300	A3	629	630.64	-	120	86	100	30

S3F

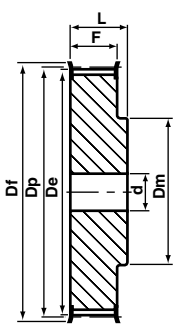

A3

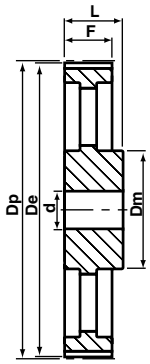

除特别说明外，所有的尺寸单位均为毫米。

我们已采取一切努力，以确保此目录中列出的数据是正确的。对于任何数据不准或是因此造成的损害，CHALLENGE不承担任何赔偿责任。

5mm 节距　5M-09　（9mm带宽）

产品型号	齿数	类型	De	Dp	Df	Dm	F	L	d	重量 kg
12-5M-09	12	S3F	18	19.10	23	13	15	20.0	6	0.02
14-5M-09	14	S3F	21	22.28	25	14	15	20.0	6	0.03
15-5M-09	15	S3F	23	23.87	28	16	15	20.0	6	0.04
16-5M-09	16	S3F	24	25.46	28	17	15	20.0	6	0.05
18-5M-09	18	S3F	28	28.65	32	20	15	20.0	6	0.07
20-5M-09	20	S3F	31	31.83	37	23	15	22.5	6	0.09
21-5M-09	21	S3F	32	33.42	38	24	15	22.5	6	0.11
22-5M-09	22	S3F	34	35.01	38	26	15	22.5	6	0.11
24-5M-09	24	S3F	37	38.20	43	27	15	22.5	6	0.14
26-5M-09	26	S3F	40	41.38	44	30	15	22.5	6	0.17
28-5M-09	28	S3F	43	44.56	48	31	15	22.5	6	0.20
30-5M-09	30	S3F	47	47.75	51	35	15	22.5	6	0.23
32-5M-09	32	S3F	50	50.93	54	38	15	22.5	8	0.27
36-5M-09	36	S3F	56	57.30	60	38	15	22.5	8	0.32
40-5M-09	40	S3F	63	63.66	70	38	15	22.5	8	0.40
44-5M-09	44	S3	69	70.03	-	38	15	25.5	8	0.17
48-5M-09	48	S3	75	76.39	-	45	15	25.5	8	0.18
60-5M-09	60	S3	94	95.49	-	45	15	25.5	8	0.23
72-5M-09	72	S3	113	114.59	-	45	15	25.5	8	0.27

S3F

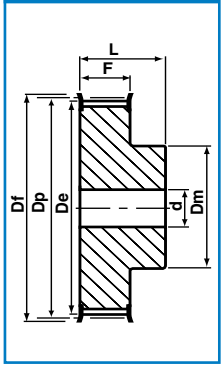

S3

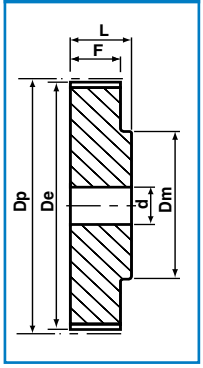

5mm 节距　5M-15　(15mm带宽)

产品型号	齿数	类型	De	Dp	Df	Dm	F	L	d	重量 kg
12-5M-15	12	S3F	18	19.10	23	13	21	26	6	0.03
14-5M-15	14	S3F	21	22.28	25	14	21	26	6	0.04
15-5M-15	15	S3F	23	23.87	28	16	21	26	6	0.05
16-5M-15	16	S3F	24	25.45	28	17	21	26	6	0.06
18-5M-15	18	S3F	28	28.65	32	20	21	26	6	0.08
20-5M-15	20	S3F	31	31.83	37	23	21	26	6	0.11
21-5M-15	21	S3F	32	33.42	38	24	21	26	6	0.13
22-5M-15	22	S3F	34	35.01	38	26	21	26	6	0.14
24-5M-15	24	S3F	37	38.20	43	27	21	28	6	0.18
26-5M-15	26	S3F	40	41.38	44	30	21	28	6	0.22
28-5M-15	28	S3F	43	44.56	48	31	21	28	6	0.25
30-5M-15	30	S3F	47	47.75	51	35	21	28	6	0.30
32-5M-15	32	S3F	50	50.93	54	38	21	28	8	0.35
36-5M-15	36	S3F	56	57.30	60	38	21	28	8	0.42
40-5M-15	40	S3F	63	63.66	70	38	21	28	8	0.52
44-5M-15	44	S3	69	70.03	-	38	20	30	8	0.22
48-5M-15	48	S3	75	76.39	-	38	20	30	8	0.28
60-5M-15	60	S3	94	95.49	-	50	20	30	8	0.30
72-5M-15	72	S3	113	114.59	-	50	20	30	8	0.36

我们已采取一切努力，以确保此目录中列出的数据是正确的。对于任何数据不准或是因此造成的损害，CHALLENGE不承担任何赔偿责任。

除特别说明外，所有的尺寸单位均为毫米。

CHALLENGE®

HTD®直孔

5mm 节距 5M-25 （25mm带宽）

产品型号	齿数	类型	De	Dp	Df	Dm	F	L	d	重量 kg
12-5M-25	12	S3F	18	19.10	23	13	31	36	6	0.05
14-5M-25	14	S3F	21	22.28	25	14	31	36	6	0.07
15-5M-25	15	S3F	23	23.87	28	16	31	36	6	0.08
16-5M-25	16	S3F	24	25.45	28	17	31	36	6	0.10
18-5M-25	18	S3F	28	28.65	32	20	31	36	6	0.12
20-5M-25	20	S3F	31	31.83	37	23	31	36	6	0.16
21-5M-25	21	S3F	32	33.42	38	24	31	38	6	0.19
22-5M-25	22	S3F	34	35.01	38	26	31	38	6	0.21
24-5M-25	24	S3F	37	38.20	43	27	31	38	6	0.25
26-5M-25	26	S3F	40	41.38	44	30	31	38	6	0.30
28-5M-25	28	S3F	43	44.56	48	31	31	38	6	0.35
30-5M-25	30	S3F	47	47.75	51	35	31	38	6	0.42
32-5M-25	32	S3F	50	50.93	54	38	31	38	8	0.48
36-5M-25	36	S3F	56	57.30	60	39	31	38	8	0.59
40-5M-25	40	S3F	63	63.66	70	38	31	38	8	0.74
44-5M-25	44	S3	69	70.03	-	38	31	40	8	0.32
48-5M-25	48	S3	75	76.39	-	38	31	40	8	0.28
60-5M-25	60	S3	94	95.49	-	50	31	40	8	0.44
72-5M-25	72	S3	113	114.59	-	50	31	40	8	0.53

S3F

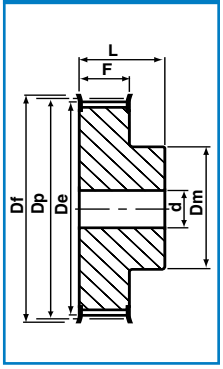

S3

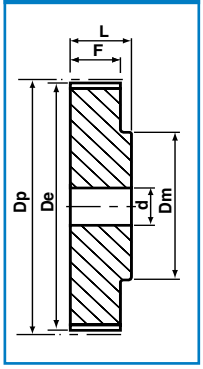

P3F

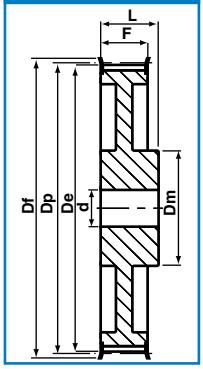

P3

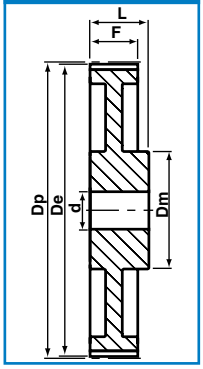

A3

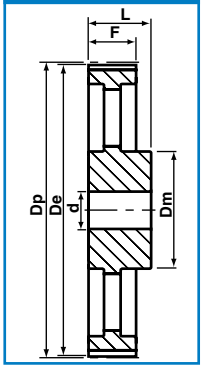

8mm 节距 8M-20 (20mm带宽)

产品型号	齿数	类型	De	Dp	Df	Dm	Di	F	L	d	重量 kg
22-8M-20	22	S3F	55	56.02	60	43	-	28	38	12	0.54
24-8M-20	24	S3F	60	61.12	67	45	-	28	38	12	0.65
26-8M-20	26	S3F	65	66.21	70	50	-	28	38	12	0.80
28-8M-20	28	S3F	70	71.30	75	50	-	28	38	16	0.87
30-8M-20	30	S3F	75	76.39	83	55	-	28	38	16	1.02
32-8M-20	32	S3F	80	81.49	87	60	-	28	38	16	1.20
34-8M-20	34	S3F	85	86.58	91	70	-	28	38	16	1.40
36-8M-20	36	S3F	90	91.67	97	70	-	28	38	16	1.55
38-8M-20	38	S3F	95	96.77	102	75	-	28	38	16	1.65
40-8M-20	40	S3F	100	101.86	106	75	-	28	38	16	1.74
44-8M-20	44	S3F	111	112.05	120	75	-	28	38	16	2.10
48-8M-20	48	S3F	121	122.23	128	75	-	28	38	16	2.44
56-8M-20	56	P3F	141	142.60	150	80	117	28	38	16	2.60
64-8M-20	64	P3F	162	162.97	168	80	137	28	38	16	2.90
72-8M-20	72	P3F	182	183.35	192	80	158	28	38	16	3.10
80-8M-20	80	P3	202	203.72	-	90	180	28	38	16	3.80
90-8M-20	90	P3	228	229.18	-	90	204	28	38	16	4.20
112-8M-20	112	A3	284	285.21	-	90	260	28	38	16	5.20
144-8M-20	144	A3	365	366.69	-	90	341	28	38	20	7.50
168-8M-20	168	A3	426	427.81	-	100	402	28	38	20	10.00
192-8M-20	192	A3	488	488.92	-	100	463	28	38	20	14.40

除特别说明外，所有的尺寸单位均为毫米。

我们已采取一切努力，以确保此目录中列出的数据是正确的。对于任何数据不准或是因此造成的损害，CHALLENGE不承担任何赔偿责任。

HTD®直孔

8mm 节距 8M-30 （30mm带宽）

产品型号	齿数	类型	De	Dp	Df	Dm	Di	F	L	d	重量 kg
22-8M-30	22	S3F	55	56.02	60	43	-	38	48	12	0.69
24-8M-30	24	S3F	60	61.12	67	45	-	38	48	12	0.84
26-8M-30	26	S3F	65	66.21	70	50	-	38	48	12	1.00
28-8M-30	28	S3F	70	71.30	75	50	-	38	48	16	1.12
30-8M-30	30	S3F	75	76.39	83	55	-	38	48	16	1.32
32-8M-30	32	S3F	80	81.49	87	60	-	38	48	16	1.53
34-8M-30	34	S3F	85	86.58	91	70	-	38	48	16	1.80
36-8M-30	36	S3F	90	91.67	97	70	-	38	48	16	1.99
38-8M-30	38	S3F	95	96.77	102	75	-	38	48	16	2.27
40-8M-30	40	S3F	100	101.86	106	75	-	38	48	16	2.40
44-8M-30	44	S3F	111	112.05	120	75	-	38	48	16	2.80
48-8M-30	48	S3F	121	122.23	128	75	-	38	48	16	3.20
56-8M-30	56	P3F	141	142.60	150	80	117	38	48	16	3.60
64-8M-30	64	P3F	162	162.97	168	80	138	38	48	16	4.30
72-8M-30	72	P3F	182	183.35	192	80	158	38	48	16	4.80
80-8M-30	80	P3	202	203.72	-	90	180	38	48	16	5.10
90-8M-30	90	P3	228	229.18	-	90	204	38	48	16	5.70
112-8M-30	112	A3	284	285.21	-	90	260	38	48	16	6.80
144-8M-30	144	A3	365	366.69	-	90	341	38	48	20	9.30
168-8M-30	168	A3	426	427.81	-	100	402	38	48	20	11.40
192-8M-30	192	A3	488	488.92	-	100	463	38	48	20	16.00

S3F

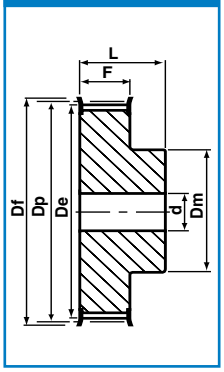

P0F

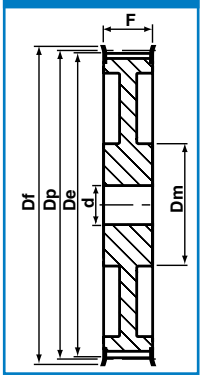

P3F

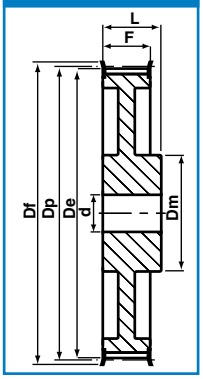

P3

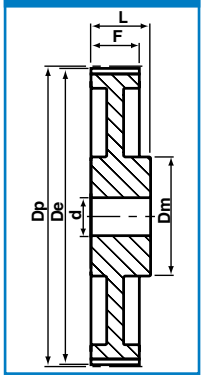

A0

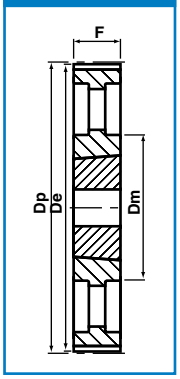

A3

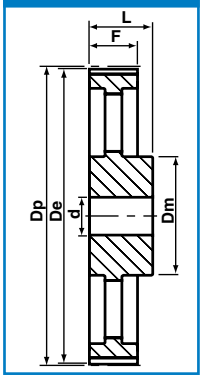

8mm 节距 8M-50 (50mm带宽)

产品型号	齿数	类型	De	Dp	Df	Dm	Di	F	L	d	重量 kg
22-8M-50	22	S3F	55	56.02	60	43	-	60	70	12	1.00
24-8M-50	24	S3F	60	61.12	67	45	-	60	70	12	1.23
26-8M-50	26	S3F	65	66.21	70	50	-	60	70	12	1.50
28-8M-50	28	S3F	70	71.30	75	50	-	60	70	16	1.67
30-8M-50	30	S3F	75	76.39	83	55	-	60	70	16	1.97
32-8M-50	32	S3F	80	81.49	87	60	-	60	70	16	2.27
34-8M-50	34	S3F	85	86.58	91	70	-	60	70	16	2.69
36-8M-50	36	S3F	90	91.67	97	70	-	60	70	16	2.97
38-8M-50	38	S3F	95	96.77	102	75	-	60	70	16	3.23
40-8M-50	40	S3F	100	101.86	106	75	-	60	70	18	3.50
44-8M-50	44	S3F	111	112.05	120	75	-	60	70	18	3.90
48-8M-50	48	S3F	121	122.23	128	80	-	60	70	18	4.30
56-8M-50	56	P0F	141	142.60	150	90	117	60	60	18	5.00
64-8M-50	64	P0F	162	162.97	168	100	137	60	60	18	5.60
72-8M-50	72	P0F	182	183.35	192	100	158	60	60	18	6.80
80-8M-50	80	A0	202	203.72	-	110	180	60	60	18	6.90
90-8M-50	90	A0	228	229.18	-	110	204	60	60	18	8.60
112-8M-50	112	A0	284	285.21	-	110	260	60	60	18	9.60
144-8M-50	144	A0	365	366.69	-	110	341	60	60	20	13.80
168-8M-50	168	A0	426	427.81	-	120	402	60	60	20	16.00
192-8M-50	192	A0	488	488.92	-	130	463	60	60	20	22.40

我们已采取一切努力，以确保此目录中列出的数据是正确的。对于任何数据不准或是因此造成的损害，CHALLENGE不承担任何赔偿责任。

除特别说明外，所有的尺寸单位均为毫米。

CHALLENGE®

HTD®直孔

8mm 节距 8M-85 （85mm带宽）

产品型号	齿数	类型	De	Dp	Df	Dm	Di	F	L	d	重量 kg
22-8M-85	22	S3F	55	56.02	60	43	-	95	105	12	1.55
24-8M-85	24	S3F	60	61.12	67	45	-	95	105	12	1.90
26-8M-85	26	S3F	65	66.21	70	50	-	95	105	12	2.25
28-8M-85	28	S3F	70	71.30	75	50	-	95	105	16	2.55
30-8M-85	30	S3F	75	76.39	83	55	-	95	105	16	3.00
32-8M-85	32	S3F	80	81.49	87	60	-	95	105	16	3.57
34-8M-85	34	S3F	85	86.58	91	70	-	95	105	16	4.00
36-8M-85	36	S3F	90	91.67	97	70	-	95	105	16	4.50
38-8M-85	38	S3F	95	96.77	102	75	-	95	105	16	4.90
40-8M-85	40	S3F	100	101.86	106	75	-	95	105	16	5.20
44-8M-85	44	S3F	111	112.05	120	75	-	95	105	18	6.60
48-8M-85	48	S3F	121	122.23	128	80	-	95	105	18	7.60
56-8M-85	56	S3F	141	142.60	150	90	-	95	105	18	9.80
64-8M-85	64	P0F	162	162.97	168	100	137	95	95	20	10.40
72-8M-85	72	P0F	182	183.35	192	100	158	95	95	20	11.40
80-8M-85	80	A0	202	203.72	-	110	180	95	95	20	13.20
90-8M-85	90	A0	228	229.18	-	110	204	95	95	20	16.30
112-8M-85	112	A0	284	285.21	-	110	260	95	95	25	21.50
144-8M-85	144	A0	365	366.69	-	110	341	95	95	25	23.60
168-8M-85	168	A0	426	427.81	-	120	402	95	95	25	26.10
192-8M-85	192	A0	488	488.92	-	130	463	95	95	25	30.60

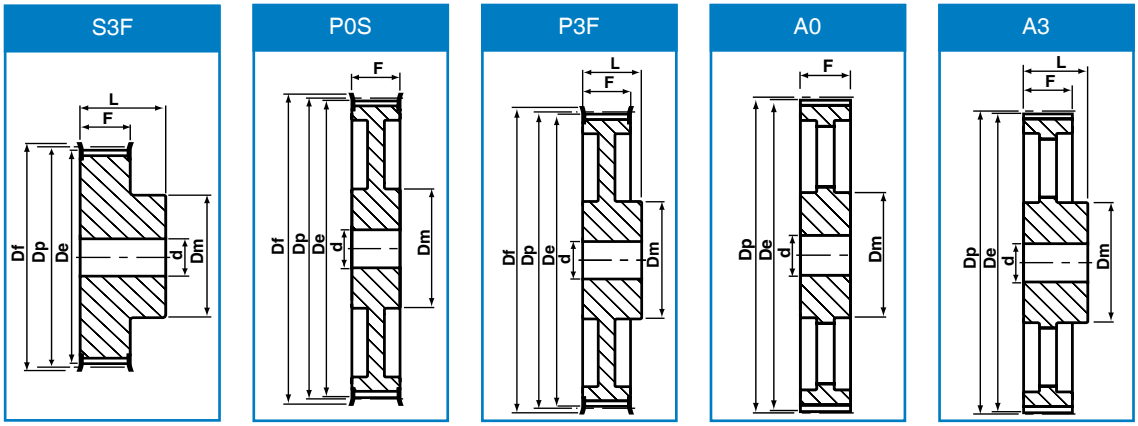

14mm 节距 14M-40 (40mm带宽)

产品型号	齿数	类型	De	Dp	Df	Dm	Di	F	L	d	重量 kg
28-14M-40	28	S3F	122	124.78	128	100	-	54	69	24	4.73
29-14M-40	29	S3F	127	129.23	142	100	-	54	69	24	5.09
30-14M-40	30	S3F	131	133.69	142	100	-	54	69	24	5.45
32-14M-40	32	S3F	140	142.60	158	100	-	54	69	24	6.17
34-14M-40	34	S3F	149	151.52	158	100	-	54	69	24	6.88
36-14M-40	36	S3F	158	160.43	168	100	-	54	69	24	7.60
38-14M-40	38	S3F	167	169.34	184	120	-	54	69	24	8.28
40-14M-40	40	S3F	175	178.25	192	120	-	54	69	24	9.26
44-14M-40	44	S3F	193	196.08	211	120	-	54	69	24	10.32
48-14M-40	48	P3F	211	213.90	226	135	172	54	69	24	11.50
56-14M-40	56	P3F	247	249.55	265	135	207	54	69	28	13.05
64-14M-40	64	P3F	282	285.21	296	135	242	54	69	28	14.40
72-14M-40	72	A3	318	320.86	-	135	278	54	69	28	16.90
80-14M-40	80	A3	354	356.51	-	135	314	54	69	28	18.50
90-14M-40	90	A3	398	401.07	-	135	358	54	69	28	20.00
112-14M-40	112	A3	496	499.11	-	135	456	54	69	28	26.70
144-14M-40	144	A3	639	641.71	-	135	600	54	69	28	35.00
168-14M-40	168	A3	746	748.66	-	135	706	54	69	28	44.20
192-14M-40	192	A3	853	855.62	-	135	813	54	69	28	52.20
216-14M-40	216	A3	960	962.57	-	150	920	54	69	28	60.00

除特别说明外，所有的尺寸单位均为毫米。

我们已采取一切努力，以确保此目录中列出的数据是正确的。对于任何数据不准或是因此造成的损害，CHALLENGE不承担任何赔偿责任。

14mm 节距 14M-55 （55mm带宽）

产品型号	齿数	类型	De	Dp	Df	Dm	Di	F	L	d	重量 kg
28-14M-55	28	S3F	122	124.78	128	100	-	70	85	24	5.60
29-14M-55	29	S3F	127	129.23	142	100	-	70	85	24	6.10
30-14M-55	30	S3F	131	133.69	142	100	-	70	85	24	6.60
32-14M-55	32	S3F	140	142.60	158	100	-	70	85	24	7.60
34-14M-55	34	S3F	149	151.52	158	100	-	70	85	24	8.60
36-14M-55	36	S3F	158	160.43	168	100	-	70	85	24	9.60
38-14M-55	38	S3F	167	169.34	184	120	-	70	85	24	10.80
40-14M-55	40	S3F	175	178.25	192	120	-	70	85	24	11.20
44-14M-55	44	S3F	193	196.08	211	120	-	70	85	24	12.50
48-14M-55	48	P0F	211	213.90	226	135	172	70	70	24	13.70
56-14M-55	56	P0F	247	249.55	265	135	207	70	70	28	14.50
64-14M-55	64	P0F	282	285.21	296	135	242	70	70	28	15.60
72-14M-55	72	A0	318	320.86	-	135	278	70	70	28	16.90
80-14M-55	80	A0	354	356.51	-	135	314	70	70	28	20.00
90-14M-55	90	A0	398	401.07	-	135	358	70	70	28	22.60
112-14M-55	112	A0	496	499.11	-	135	456	70	70	28	29.50
144-14M-55	144	A0	639	641.71	-	135	600	70	70	28	39.00
168-14M-55	168	A0	746	748.66	-	135	706	70	70	28	48.50
192-14M-55	192	A0	853	855.62	-	135	813	70	70	28	57.80
216-14M-55	216	A0	960	962.57	-	150	920	70	70	28	67.00

S3F

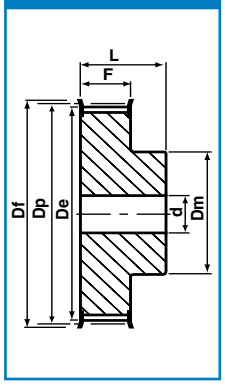

P0F

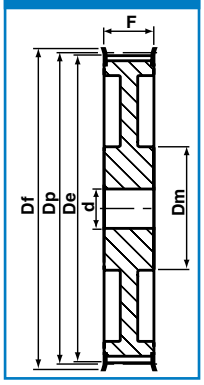

A0

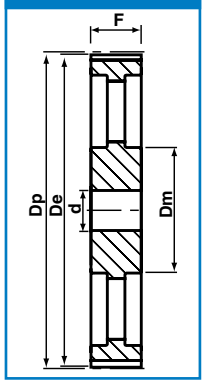

14mm 节距 14M-85 （85mm带宽）

产品型号	齿数	类型	De	Dp	Df	Dm	Di	F	L	d	重量 kg
28-14M-85	28	S3F	122	124.78	128	100	-	102	117	24	7.70
29-14M-85	29	S3F	127	129.23	142	100	-	102	117	24	8.40
30-14M-85	30	S3F	131	133.69	142	100	-	102	117	24	9.10
32-14M-85	32	S3F	140	142.60	158	100	-	102	117	24	10.50
34-14M-85	34	S3F	149	151.52	158	100	-	102	117	24	11.90
36-14M-85	36	S3F	158	160.43	168	100	-	102	117	32	13.20
38-14M-85	38	S3F	167	169.34	184	120	-	102	117	32	15.15
40-14M-85	40	S3F	175	178.25	192	135	-	102	117	32	17.10
44-14M-85	44	S3F	193	196.08	211	135	-	102	117	32	23.30
48-14M-85	48	S3F	211	213.90	226	150	-	102	117	32	25.00
56-14M-85	56	P0F	249	249.55	265	150	207	102	102	32	25.00
64-14M-85	64	P0F	282	285.21	296	150	242	102	102	32	30.50
72-14M-85	72	A0	318	320.86	-	150	278	102	102	32	28.80
80-14M-85	80	A0	354	356.51	-	150	314	102	102	32	30.10
90-14M-85	90	A0	398	401.07	-	150	358	102	102	32	33.00
112-14M-85	112	A0	496	499.11	-	150	456	102	102	32	41.80
144-14M-85	144	A0	639	641.71	-	150	600	102	102	32	52.40
168-14M-85	168	A0	746	748.66	-	150	706	102	102	32	60.30
192-14M-85	192	A0	853	855.62	-	165	813	102	102	32	70.20
216-14M-85	216	A0	960	962.57	-	165	920	102	102	32	81.00

我们已采取一切努力，以确保此目录中列出的数据是正确的。对于任何数据不准或是因此造成的损害，CHALLENGE不承担任何赔偿责任。

除特别说明外，所有的尺寸单位均为毫米。

CHALLENGE®

HTD®直孔

14mm 节距 14M-115 （115mm带宽）

产品型号	齿数	类型	De	Dp	Df	Dm	Di	F	L	d	重量 kg
28-14M-115	28	S3F	122	124.78	128	100	-	133	148	32	9.20
29-14M-115	29	S3F	127	129.23	142	100	-	133	148	32	10.20
30-14M-115	30	S3F	131	133.69	142	100	-	133	148	32	11.20
32-14M-115	32	S3F	140	142.60	158	100	-	133	148	32	13.20
34-14M-115	34	S3F	149	151.52	158	100	-	133	148	32	14.80
36-14M-115	36	S3F	158	160.43	168	100	-	133	148	32	16.60
38-14M-115	38	S3F	167	169.34	184	120	-	133	148	32	19.20
40-14M-115	40	S3F	175	178.25	192	135	-	133	148	32	20.56
44-14M-115	44	S3F	193	196.08	211	140	-	133	148	32	21.93
48-14M-115	48	S3F	211	213.90	226	150	-	133	148	32	25.00
56-14M-115	56	S3F	247	249.55	265	150	-	133	148	32	27.50
64-14M-115	64	P0F	282	285.21	296	150	242	133	133	32	30.10
72-14M-115	72	A0	318	320.86	-	150	278	133	133	32	32.83
80-14M-115	80	A0	354	356.51	-	150	314	133	133	32	35.55
90-14M-115	90	A0	399	401.07	-	150	358	133	133	32	41.00
112-14M-115	112	A0	496	499.11	-	150	456	133	133	32	54.40
144-14M-115	144	A0	639	641.71	-	165	600	133	133	32	67.80
168-14M-115	168	A0	746	748.66	-	165	706	133	133	32	75.80
192-14M-115	192	A0	853	855.62	-	165	813	133	133	32	88.30
216-14M-115	216	A0	960	962.57	-	165	920	133	133	32	98.00

S3F

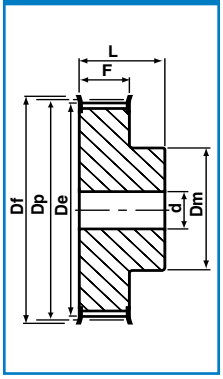

P0F

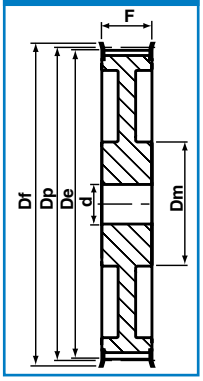

A0

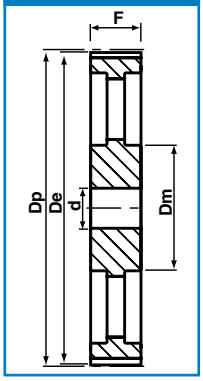

14mm 节距 14M-170 (170mm带宽)

产品型号	齿数	类型	De	Dp	Df	Dm	Di	F	L	d	重量 kg
28-14M-170	28	S3F	122	124.78	128	100	-	187	202	32	13.80
29-14M-170	29	S3F	127	129.23	142	100	-	187	202	32	14.20
30-14M-170	30	S3F	131	133.69	142	100	-	187	202	32	15.60
32-14M-170	32	S3F	140	142.60	158	100	-	187	202	32	18.10
34-14M-170	34	S3F	149	151.52	158	100	-	187	202	32	20.40
36-14M-170	36	S3F	158	160.43	168	120	-	187	202	32	23.50
38-14M-170	38	S3F	167	169.34	184	135	-	187	202	32	26.50
40-14M-170	40	S3F	175	178.25	192	135	-	187	202	32	30.10
44-14M-170	44	S3F	193	196.08	211	160	-	187	202	32	37.80
48-14M-170	48	S3F	211	213.90	226	160	-	187	202	32	44.50
56-14M-170	56	S3F	247	249.55	265	160	-	187	202	32	61.00
64-14M-170	64	S3F	282	285.21	296	180	-	187	202	32	81.00
72-14M-170	72	A0	318	320.86	-	180	278	187	187	32	61.40
80-14M-170	80	A0	354	356.51	-	180	314	187	187	32	65.00
90-14M-170	90	A0	398	401.07	-	180	358	187	187	38	68.00
112-14M-170	112	A0	496	499.11	-	200	456	187	187	38	87.50
144-14M-170	144	A0	639	641.71	-	220	600	187	187	38	114.00
168-14M-170	168	A0	746	748.66	-	220	706	187	187	38	125.00
192-14M-170	192	A0	853	855.62	-	220	813	187	187	38	136.40
216-14M-170	216	A0	960	962.57	-	220	920	187	187	38	147.00

除特别说明外，所有的尺寸单位均为毫米。

我们已采取一切努力，以确保此目录中列出的数据是正确的。对于任何数据不准或是因此造成的损害，CHALLENGE不承担任何赔偿责任。

备注

我们已采取一切努力，以确保此目录中列出的数据是正确的。对于任何数据不准或是因此造成的损害，CHALLENGE不承担任何赔偿责任。

除特别说明外，所有的尺寸单位均为毫米。

CHALLENGE®

传动轴紧固件

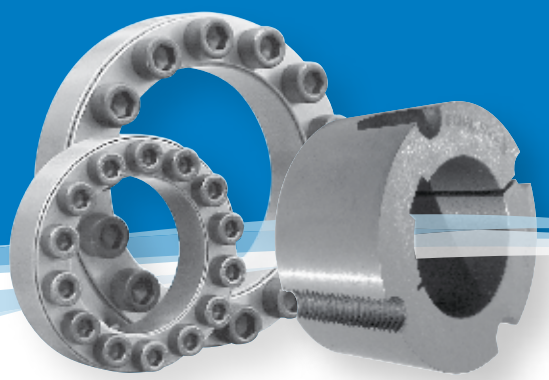

特点

锥套

- CHALLENGE‘三孔’锥套都设有可达到最佳平衡的第四个孔
- 易于安装和拆卸
- 提供全系米制口径和英寸口径，无需重复钻孔
- 已通过全方位测试的锥套系统。世界范围内应用极其广泛
- 适用于标准传统轴
- 采用高品质螺丝
- 轻型应用中无需键
- 短型套筒允许增至最大孔径
- 优质包装，带安装说明书

联接套

- 可提供直孔联接套产品以与锥套匹配使用
- 无需进行钻孔、攻丝和锥孔加工
- 外径有无键槽均可
- 符合所有主流国际标准

螺栓套

- 可适用于绝大多数常见锥套
- 无需焊接即可轻松地将风机转子、叶轮等产品转换为可适用于各种锥套

可焊套

- 采用等级为C20的钢材制成，可适用于多种锥套
- 为将套筒与风扇转子、平片链轮等焊接提供了便利方式
- 拥有三种不同的设计

锥形夹紧元件

- 优质级产品，高加工公差及表面处理工艺
- 规格配置品种繁多
- 无键设计
- 安装简单、易于拆卸
- 无侧隙设计可防止磨蚀且不会受到交变扭矩的影响
- 角偏差及轴向偏差校准功能

锥套

种类及型号：

CHALLENGE锥套根据尺寸不同均采用等级为GG22-25的最高品质铸铁制成。薄壁套筒采用C45钢或GGG细晶粒铸铁制成。所有表面均已精心加工，可提供最大接触面和扭矩传输能力。

可生产并库存超过700种尺寸规格的CHALLENGE锥套，是现在拥有产品品种最为广泛的同类企业之一。

1008至3030

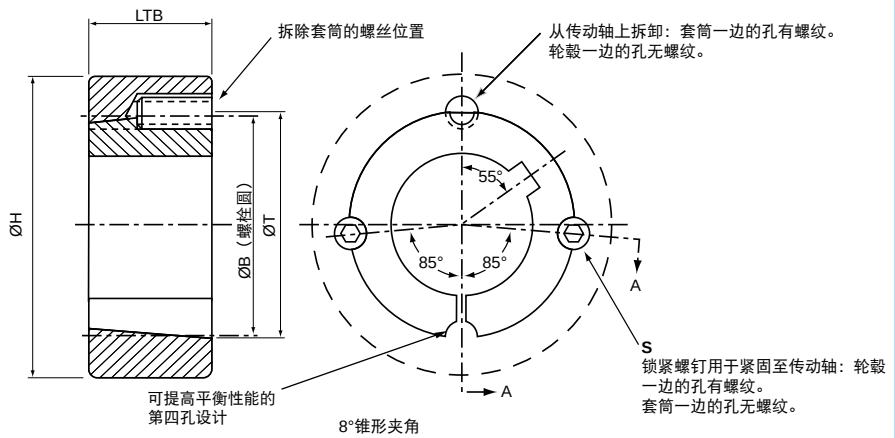

锥套1008至3030

套筒大小	T	LTB	最小轮毂直径H UTS 200 N/mm² GG 铁	UTS 250 N/mm² GG 铁	UTS 420 N/mm² 钢	B	锁紧螺钉 S 数量	大小 (BSW)
1008	35.20	22.3	59	54	51	33.73	2	1/4” x 1/2”
1108	38.38	22.3	61	57	54	36.92	2	1/4” x 1/2”
1210	47.62	25.4	99	86	78	44.44	2	3/8” x 5/8”
1215	47.62	38.1	79	73	68	44.44	2	3/8” x 5/8”
1310	50.80	25.4	100	88	80	47.63	2	3/8” x 5/8”
1610	57.15	25.4	102	92	85	53.97	2	3/8” x 5/8”
1615	57.15	38.1	86	81	77	53.97	2	3/8” x 5/8”
2012	69.85	31.8	115	106	99	66.68	2	7/16” x 7/8”
2517	85.73	44.5	125	119	113	82.55	2	1/2” x 1”
2525	85.73	63.5	115	111	108	82.56	2	1/2” x 1”
3020	107.96	50.8	154	146	140	101.60	2	5/8” x 1.1/4”
3030	107.96	76.2	141	136	132	101.60	2	5/8” x 1.1/4”

在不良的运行环境下可能需要使用较大直径的轮毂。

除特别说明外，所有的尺寸单位均为毫米。 我们已采取一切努力，以确保此目录中列出的数据是正确的。对于任何数据不准或是因此造成的损害，CHALLENGE不承担任何赔偿责任。

锥套

3525至5050

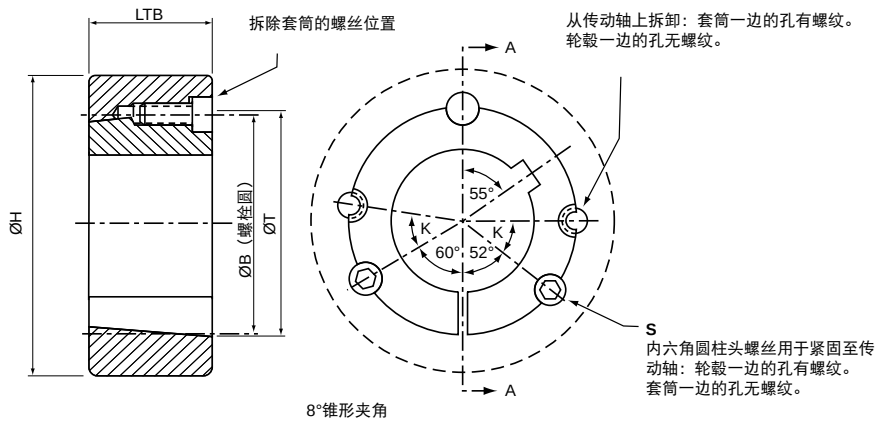

锥套3525至5050

套筒大小	T	LTB	最小轮毂直径H UTS 200 N/mm² GG 铁	UTS 250 N/mm² GG 铁	UTS 420 N/mm² 钢	B	锁紧螺钉 S 数量	大小 (BSW)	K
3525	127.00	63.5	206	191	178	122.68	3	1/2” x 1.1/2”	40°
3535	127.00	89.0	185	176	168	122.68	3	1/2” x 1.1/2”	40°
4030	146.05	76.2	220	207	197	140.72	3	5/8” x 1.3/4”	40°
4040	146.05	101.5	203	195	188	140.72	3	5/8” x 1.1/4”	40°
4535	161.93	89.0	221	212	205	155.70	3	3/4” x 2”	40°
4545	161.93	114.3	211	205	200	155.70	3	3/4” x 2”	40°
5040	177.80	101.6	236	229	223	170.69	3	7/8” x 2.1/4”	37°
5050	177.80	127.0	230	223	219	170.69	3	7/8” x 2.1/4”	37°

在不良的运行环境下可能需要使用较大直径的轮毂。

我们已采取一切努力，以确保此目录中列出的数据是正确的。对于任何数据不准或是因此造成的损害，CHALLENGE不承担任何赔偿责任。

除特别说明外，所有的尺寸单位均为毫米。

锥套

安装

1 确保啮合面清洁、无油渍、无污垢。将套筒插入轮毂内，以使所有紧固孔对齐

2 对螺纹部位小心上油，并将其宽松放入轮毂螺纹孔内，如图所示

3 清洁传动轴并将轮毂和套筒一起安装固定在传动轴上的指定部位。请注意，套筒会首先夹住传动轴，随后轮毂会轻轻靠向套筒

4 使用六角扳手慢慢地交替拧紧螺丝，直至完全紧固

5 用锤子敲打套筒大的一头，使用垫块隔开，以避免损坏套筒。此时螺丝可以拧得更紧固些。重复此步骤直至达到下表所示的正确扳手拧紧扭矩

6 为了达到最佳平衡，如果未使用键，则应将键槽固定于套筒和套子内的彼此相对位置

7 如果要安装键，则应将其固定在传动轴键槽内，然后再安装套筒。一定要使用有顶间隙的普通平键。在任何情况下都不得使用锥形配键或顶部配键

8 在传动装置短暂运行一段时间后，检查螺丝的紧固性

9 最后，在所有空孔内注入润滑脂去污并防止腐蚀

拆除

1 将所有螺丝拧松，并根据拆除孔数量拆除一两个螺丝（详见示意图）

2 轻轻地对螺丝上油，并将其插入拆除孔内然后上紧，直至整个组件都已拧松。如果套筒未立刻松弛，则应轻拍套子

3 将整个组件从传动轴上拆除

1008至3030

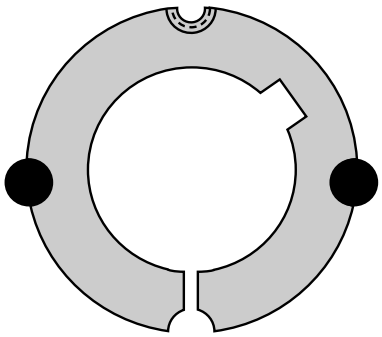

3525至5050

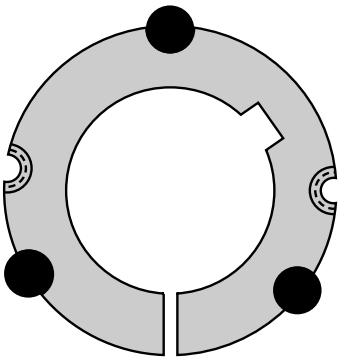

建议扳手扭矩

套筒大小	螺丝	扭矩（Nm）	套筒大小	螺丝	扭矩（Nm）	套筒大小	螺丝	扭矩（Nm）
1008	1/4”锁紧螺钉	6	2012	7/16”锁紧螺钉	30	4030	5/8”帽螺钉	170
1108	1/4”锁紧螺钉	6	2517	1/2”锁紧螺钉	50	4040	5/8”帽螺钉	170
1210	3/8”锁紧螺钉	20	2525	1/2”锁紧螺钉	50	4535	3/4”帽螺钉	190
1215	3/8”锁紧螺钉	20	3020	5/8”锁紧螺钉	90	4545	3/4”帽螺钉	190
1310	3/8”锁紧螺钉	20	3030	5/8”锁紧螺钉	90	5040	7/8”帽螺钉	270
1610	3/8”锁紧螺钉	20	3525	1/2”锁紧螺钉	105	5050	7/8”帽螺钉	270
1615	3/8”锁紧螺钉	20	3535	1/2”锁紧螺钉	105			

除特别说明外，所有的尺寸单位均为毫米。

我们已采取一切努力，以确保此目录中列出的数据是正确的。对于任何数据不准或是因此造成的损害，CHALLENGE不承担任何赔偿责任。

锥套—米制

1008

孔径	重量 kg †	键槽 套筒	键槽 轴
9	0.13	3 x 1.4	3 x 1.8
10	0.13	3 x 1.4	3 x 1.8
11	0.12	4 x 1.8	4 x 2.5
12	0.12	4 x 1.8	4 x 2.5
14	0.11	5 x 2.3	5 x 3.0
15	0.11	5 x 2.3	5 x 3.0
16	0.10	5 x 2.3	5 x 3.0
18	0.10	6 x 2.8	6 x 3.5
19	0.09	6 x 2.8	6 x 3.5
20	0.09	6 x 2.8	6 x 3.5
22	0.08	6 x 2.8	6 x 3.5
24*	0.07	8 x 1.3*	8 x 4.0
25*	0.06	8 x 1.3*	8 x 4.0

1108

孔径	重量 kg †	键槽 套筒	键槽 轴
9	0.15	3 x 1.4	3 x 1.8
10	0.15	3 x 1.4	3 x 1.8
11	0.15	4 x 1.8	4 x 2.5
12	0.14	4 x 1.8	4 x 2.5
14	0.14	5 x 2.3	5 x 3.0
15	0.13	5 x 2.3	5 x 3.0
16	0.13	5 x 2.3	5 x 3.0
17	0.12	5 x 2.3	5 x 3.0
18	0.12	6 x 2.8	6 x 3.5
19	0.11	6 x 2.8	6 x 3.5
20	0.11	6 x 2.8	6 x 3.5
22	0.10	6 x 2.8	6 x 3.5
24	0.09	8 x 3.3	8 x 4.0
25	0.08	8 x 3.3	8 x 4.0
28*	0.06	8 x 1.3*	8 x 4.0

1210

孔径	重量 kg †	键槽 套筒	键槽 轴
11	0.26	4 x 1.8	4 x 2.5
12	0.26	4 x 1.8	4 x 2.5
14	0.25	5 x 2.3	5 x 3.0
15	0.25	5 x 2.3	5 x 3.0
16	0.24	5 x 2.3	5 x 3.0
18	0.23	6 x 2.8	6 x 3.5
19	0.23	6 x 2.8	6 x 3.5
20	0.22	6 x 2.8	6 x 3.5
22	0.21	6 x 2.8	6 x 3.5
24	0.19	8 x 3.3	8 x 4.0
25	0.19	8 x 3.3	8 x 4.0
28	0.16	8 x 3.3	8 x 4.0
30	0.15	8 x 3.3	8 x 4.0
32	0.14	10 x 3.3	10 x 5.0

1215

孔径	重量 kg †	键槽 套筒	键槽 轴
11	0.39	4 x 1.8	4 x 2.5
12	0.39	4 x 1.8	4 x 2.5
14	0.37	5 x 2.3	5 x 3.0
16	0.36	5 x 2.3	5 x 3.0
18	0.34	6 x 2.8	6 x 3.5
19	0.34	6 x 2.8	6 x 3.5
20	0.33	6 x 2.8	6 x 3.5
22	0.31	6 x 2.8	6 x 3.5
24	0.29	8 x 3.3	8 x 4.0
25	0.28	8 x 3.3	8 x 4.0
28	0.24	8 x 3.3	8 x 4.0
30	0.22	8 x 3.3	8 x 4.0
32	0.20	10 x 3.3	10 x 5.0

1310

孔径	重量 kg †	键槽 套筒	键槽 轴
14	0.31	5 x 2.3	5 x 3.0
16	0.30	5 x 2.3	5 x 3.0
18	0.29	6 x 2.8	6 x 3.5
19	0.28	6 x 2.8	6 x 3.5
20	0.28	6 x 2.8	6 x 3.5
22	0.26	5 x 2.8	6 x 3.5
24	0.25	8 x 3.3	8 x 4.0
25	0.25	8 x 3.3	8 x 4.0
28	0.22	8 x 3.3	8 x 4.0
30	0.20	8 x 3.3	8 x 4.0
32	0.18	10 x 3.3	10 x 5.0
35	0.16	10 x 3.3	10 x 5.0

1610

孔径	重量 kg †	键槽 套筒	键槽 轴
14	0.38	5 x 2.3	5 x 3.0
15	0.37	5 x 2.3	5 x 3.0
16	0.37	5 x 2.3	5 x 3.0
18	0.36	6 x 2.8	6 x 3.5
19	0.35	6 x 2.8	6 x 3.5
20	0.35	6 x 2.8	6 x 3.5
22	0.33	6 x 2.8	6 x 3.5
24	0.32	8 x 3.3	8 x 4.0
25	0.31	8 x 3.3	8 x 4.0
28	0.29	8 x 3.3	8 x 4.0
30	0.27	8 x 3.3	8 x 4.0
32	0.26	10 x 3.3	10 x 5.0
35	0.22	10 x 3.3	10 x 5.0
38	0.19	10 x 3.3	10 x 5.0
40	0.18	12 x 3.3	12 x 5.0
42	0.16	12 x 3.3	12 x 5.0

† 净重包含螺丝重量。

用***加粗斜体***显示的材料为**钢**。

键槽符合BS4235，第一部分，1972，DIN6885标准，符合ISO建议标准，除标*的浅键之外。

键深从中心测量。

我们已采取一切努力，以确保此目录中列出的数据是正确的。对于任何数据不准或是因此造成的损害，CHALLENGE不承担任何赔偿责任。

除特别说明外，所有的尺寸单位均为毫米。

CHALLENGE®

锥套—米制

1615

孔径	重量 kg †	键槽 套筒	键槽 轴
14	0.57	5 x 2.3	5 x 3.0
16	0.56	5 x 2.3	5 x 3.0
18	0.54	6 x 2.8	6 x 3.5
19	0.54	6 x 2.8	6 x 3.5
20	0.53	6 x 2.8	6 x 3.5
22	0.51	6 x 2.8	6 x 3.5
24	0.49	8 x 3.3	6 x 4.0
25	0.48	8 x 3.3	8 x 4.0
28	0.44	8 x 3.3	8 x 4.0
30	0.42	8 x 3.3	8 x 4.0
32	0.39	10 x 3.3	10 x 5.0
35	0.34	10 x 3.3	10 x 5.0
38	0.30	10 x 3.3	10 x 5.0
40	0.28	12 x 3.3	12 x 5.0
42*	0.24	12 x 2.2*	12 x 5.0

2517

孔径	重量 kg †	键槽 套筒	键槽 轴
16	1.67	5 x 2.3	5 x 3.0
18	1.65	6 x 2.8	6 x 3.5
19	1.64	6 x 2.8	6 x 3.5
20	1.63	6 x 2.8	6 x 3.5
22	1.61	6 x 2.8	6 x 3.5
24	1.59	8 x 3.3	8 x 4.0
25	1.57	8 x 3.3	8 x 4.0
28	1.53	8 x 3.3	8 x 4.0
30	1.50	8 x 3.3	8 x 4.0
32	1.47	10 x 3.3	10 x 5.0
35	1.42	10 x 3.3	10 x 5.0
38	1.36	10 x 3.3	10 x 5.0
40	1.32	12 x 3.3	12 x 5.0
42	1.28	12 x 3.3	12 x 5.0
45	1.21	14 x 3.8	14 x 5.5
48	1.14	14 x 3.8	14 x 5.5
50	1.09	14 x 3.8	14 x 5.5
55	0.96	16 x 4.3	16 x 6.0
60	0.81	18 x 4.4	18 x 7.0
65	0.65	18 x 4.4	18 x 7.0

3020

孔径	重量 kg †	键槽 套筒	键槽 轴
20	2.93	8 x 3.3	8 x 4.0
25	2.87	8 x 3.3	8 x 4.0
28	2.82	8 x 3.3	8 x 4.0
30	2.79	8 x 3.3	8 x 4.0
32	2.75	10 x 3.3	10 x 5.0
35	2.69	10 x 3.3	10 x 5.0
38	2.63	10 x 3.3	10 x 5.0
40	2.58	12 x 3.3	12 x 5.0
42	2.53	12 x 3.3	12 x 5.0
45	2.46	14 x 3.8	14 x 5.5
48	2.37	14 x 3.8	14 x 5.5
50	2.32	14 x 3.8	14 x 5.5
55	2.16	16 x 4.3	16 x 6.0
60	1.99	18 x 4.4	18 x 7.0
65	1.81	18 x 4.4	18 x 7.0
70	1.61	20 x 4.9	20 x 7.5
75	1.39	20 x 4.9	20 x 7.5

2012

孔径	重量 kg †	键槽 套筒	键槽 轴
14	0.76	5 x 2.3	5 x 3.0
16	0.75	5 x 2.3	5 x 3.0
18	0.74	6 x 2.8	6 x 3.5
19	0.73	6 x 2.8	6 x 3.5
20	0.73	6 x 2.8	6 x 3.5
22	0.71	6 x 2.8	6 x 3.5
24	0.69	8 x 3.3	8 x 4.0
25	0.69	8 x 3.3	8 x 4.0
28	0.66	8 x 3.3	8 x 4.0
30	0.63	8 x 3.3	8 x 4.0
32	0.61	10 x 3.3	10 x 5.0
35	0.57	10 x 3.3	10 x 5.0
38	0.53	10 x 3.3	10 x 5.0
40	0.51	12 x 3.3	12 x 5.0
42	0.48	12 x 3.3	12 x 5.0
45	0.43	14 x 3.8	14 x 5.5
48	0.38	14 x 3.8	14 x 5.5
50	0.34	14 x 3.8	14 x 5.5

2525

孔径	重量 kg †	键槽 套筒	键槽 轴
18	2.18	6 x 2.8	6 x 3.5
19	2.17	6 x 2.8	6 x 3.5
20	2.16	6 x 2.8	6 x 3.5
22	2.13	6 x 2.8	6 x 3.5
24	2.09	8 x 3.3	8 x 4.0
25	2.07	8 x 3.3	8 x 4.0
28	2.02	8 x 3.3	8 x 4.0
30	1.97	8 x 3.3	8 x 4.0
32	1.93	10 x 3.3	10 x 5.0
35	1.85	10 x 3.3	10 x 5.0
38	1.77	10 x 3.3	10 x 5.0
40	1.71	12 x 3.3	12 x 5.0
42	1.65	12 x 3.3	12 x 5.0
45	1.56	14 x 3.8	14 x 5.5
48	1.46	14 x 3.8	14 x 5.5
50	1.38	14 x 3.8	14 x 5.5
55	1.19	16 x 4.3	16 x 6.0
60	0.98	18 x 4.4	18 x 7.0

3030

孔径	重量 kg †	键槽 套筒	键槽 轴
25	4.04	8 x 3.3	8 x 4.0
35	3.77	10 x 3.3	10 x 5.0
38	3.67	10 x 3.3	10 x 5.0
40	3.60	12 x 3.3	12 x 5.0
42	3.53	12 x 3.3	12 x 5.0
45	3.42	14 x 3.8	14 x 5.5
48	3.29	14 x 3.8	14 x 5.5
50	3.21	14 x 3.8	14 x 5.5
55	2.98	16 x 4.3	16 x 6.0
60	2.72	18 x 4.4	18 x 7.0
65	2.44	18 x 4.4	18 x 7.0
70	2.15	20 x 4.9	20 x 7.5
75	1.83	20 x 4.9	20 x 7.5

† 净重包含螺丝重量。

用***加粗斜体***显示的材料为**钢**。

键槽符合BS4235，第一部分，1972，DIN6885标准，符合ISO建议标准，除标*的浅键之外。

键深从中心测量。

除特别说明外，所有的尺寸单位均为毫米。

我们已采取一切努力，以确保此目录中列出的数据是正确的。对于任何数据不准或是因此造成的损害，CHALLENGE不承担任何赔偿责任。

锥套—米制

3525

孔径	重量 kg †	键槽 套筒	键槽 轴
35	4.91	10 x 3.3	10 x 5.0
38	4.83	10 x 3.3	10 x 5.0
40	4.77	12 x 3.3	12 x 5.0
42	4.71	12 x 3.3	12 x 5.0
45	4.62	14 x 3.8	14 x 5.5
48	4.52	14 x 3.8	14 x 5.5
50	4.44	14 x 3.8	14 x 5.5
55	4.25	16 x 4.3	16 x 6.0
60	4.04	18 x 4.4	18 x 7.0
65	3.81	18 x 4.4	18 x 7.0
70	3.56	20 x 4.9	20 x 7.5
75	3.29	20 x 4.9	20 x 7.5
80	3.01	22 x 5.4	22 x 9.0
85	2.70	22 x 5.4	22 x 9.0
90	2.38	25 x 5.4	25 x 9.0
95	2.17	25 x 5.4	25 x 9.0
100*	1.79	28 x 5.4*	28 x 10.0

3535

孔径	重量 kg †	键槽 套筒	键槽 轴
32	6.65	10 x 3.3	10 x 5.0
35	6.55	10 x 3.3	10 x 5.0
38	6.43	10 x 3.3	10 x 5.0
40	6.35	12 x 3.3	12 x 5.0
42	6.27	12 x 3.3	12 x 5.0
45	6.13	14 x 3.8	14 x 5.5
48	5.99	14 x 3.8	14 x 5.5
50	5.89	14 x 3.8	14 x 5.5
55	5.62	16 x 4.3	16 x 6.0
60	5.32	18 x 4.4	18 x 7.0
65	5.00	18 x 4.4	18 x 7.0
70	4.65	20 x 4.9	20 x 7.5
75	4.28	20 x 4.9	20 x 7.5
80	3.88	22 x 5.4	22 x 9.0
85	3.45	22 x 5.4	22 x 9.0
90	3.00	25 x 5.4	25 x 9.0

4030

孔径	重量 kg †	键槽 套筒	键槽 轴
40	7.55	12 x 3.3	12 x 5.0
42	7.48	12 x 3.3	12 x 5.0
45	7.36	14 x 3.8	14 x 5.5
48	7.24	14 x 3.8	14 x 5.5
50	7.15	14 x 3.8	14 x 5.5
55	6.92	16 x 4.3	16 x 6.0
60	6.67	18 x 4.4	18 x 7.0
65	6.39	18 x 4.4	18 x 7.0
70	6.09	20 x 4.9	20 x 7.5
75	5.77	20 x 4.9	20 x 7.5
80	5.43	22 x 5.4	22 x 9.0
85	5.06	22 x 5.4	22 x 9.0
90	4.68	25 x 5.4	25 x 9.0
95	4.27	25 x 5.4	25 x 9.0
100	3.84	28 x 6.4	28 x 10.0
105	3.59	28 x 6.4	28 x 10.0
110	3.09	28 x 6.4	28 x 10.0
115*	2.56	32 x 5.4*	32 x 11.0

4040

孔径	重量 kg †	键槽 套筒	键槽 轴
40	9.83	12 x 3.3	12 x 5.0
42	9.73	12 x 3.3	12 x 5.0
45	9.58	14 x 3.8	14 x 5.5
48	9.41	14 x 3.8	14 x 5.5
50	9.30	14 x 3.8	14 x 5.5
55	8.99	16 x 4.3	16 x 6.0
60	8.65	18 x 4.4	18 x 7.0
65	8.28	18 x 4.4	18 x 7.0
70	7.88	20 x 4.9	20 x 7.5
75	7.46	20 x 4.9	20 x 7.5
80	7.00	22 x 5.4	22 x 9.0
85	6.51	22 x 5.4	22 x 9.0
90	6.00	25 x 5.4	25 x 9.0
95	5.45	25 x 5.4	25 x 9.0
100	4.88	28 x 6.4	28 x 10.0

† 净重包含螺丝重量。

用***加粗斜体***显示的材料为**GGG铸铁**。

键槽符合BS4235，第一部分，1972，DIN6885标准，符合ISO建议标准，除标*的浅键之外。

键深从中心测量。

我们已采取一切努力，以确保此目录中列出的数据是正确的。对于任何数据不准或是因此造成的损害，CHALLENGE不承担任何赔偿责任。

除特别说明外，所有的尺寸单位均为毫米。

CHALLENGE®

锥套—米制

4535

孔径	重量 kg †	键槽 套筒	键槽 轴
55	10.33	16 x 4.3	10 x 6.0
60	10.03	18 x 4.4	18 x 7.0
65	9.71	18 x 4.4	18 x 7.0
70	9.36	20 x 4.9	20 x 7.5
75	8.99	20 x 4.9	20 x 7.5
80	8.59	22 x 5.4	22 x 9.0
85	8.16	22 x 5.4	22 x 9.0
90	7.71	25 x 5.4	25 x 9.0
95	7.23	25 x 5.4	25 x 9.0
100	6.73	28 x 6.4	28 x 10.0
105	6.20	28 x 6.4	28 x 10.0
110	5.65	28 x 6.4	28 x 10.0
115	5.38	32 x 7.4	32 x 11.0
120	4.73	32 x 7.4	32 x 11.0
125	4.06	32 x 7.4	32 x 11.0

4545

孔径	重量 kg †	键槽 套筒	键槽 轴
55	13.72	16 x 4.3	16 x 6.0
60	13.34	18 x 4.4	18 x 7.0
65	12.93	18 x 4.4	18 x 7.0
70	12.48	20 x 4.9	20 x 7.5
75	12.00	20 x 4.9	20 x 7.5
80	11.49	22 x 5.4	22 x 9.0
85	10.94	22 x 5.4	22 x 9.0
90	10.36	25 x 5.4	25 x 9.0
95	9.75	25 x 5.4	25 x 9.0
100	9.10	28 x 6.4	28 x 10.0
105	8.42	28 x 6.4	28 x 10.0
110	7.71	28 x 6.4	28 x 10.0

5040

孔径	重量 kg †	键槽 套筒	键槽 轴
70	13.42	20 x 4.9	20 x 7.5
75	12.99	20 x 4.9	20 x 7.5
80	12.53	22 x 5.4	22 x 9.0
85	12.05	22 x 5.4	22 x 9.0
90	11.53	25 x 5.4	25 x 9.0
95	10.99	25 x 5.4	25 x 9.0
100	10.41	28 x 6.4	28 x 10.0
105	9.81	28 x 6.4	28 x 10.0
110	9.17	28 x 6.4	28 x 10.0
115	8.51	32 x 7.4	32 x 11.0
120	7.82	32 x 7.4	32 x 11.0
125	7.10	32 x 7.4	32 x 11.0

5050

孔径	重量 kg †	键槽 套筒	键槽 轴
70	16.33	20 x 4.9	20 x 7.5
75	15.80	20 x 4.9	20 x 7.5
80	15.23	22 x 5.4	22 x 9.0
85	14.62	22 x 5.4	22 x 9.0
90	13.97	25 x 5.4	25 x 9.0
95	13.29	25 x 5.4	25 x 9.0
100	12.58	28 x 6.4	28 x 10.0
105	11.82	28 x 6.4	28 x 10.0
110	11.03	28 x 6.4	28 x 10.0
115	10.20	32 x 7.4	32 x 11.0
120	9.33	32 x 7.4	32 x 11.0
125	8.43	32 x 7.4	32 x 11.0

† 净重包含螺丝重量。

用***加粗斜体***显示的材料为***GGG铸铁***。

键槽符合BS4235，第一部分，1972，DIN6885标准，符合ISO建议标准，除标*的浅键之外。
键深从中心测量。

注

CHALLENGE可生产较大尺寸的锥套，包括6050、7060和8065型。这些产品均可供下单，各型号的最大孔径如下：

6050　150 mm或6”
7060　175 mm或7”
8065　200 mm或8”

同时还可供应这些尺寸规格的直孔锥套。

除特别说明外，所有的尺寸单位均为毫米。　我们已采取一切努力，以确保此目录中列出的数据是正确的。对于任何数据不准或是因此造成的损害，CHALLENGE不承担任何赔偿责任。

锥套—英制

1008

孔径	重量 kg †	键槽 套筒	键槽 轴
3/8	0.13	0.125 x 0.060	0.125 x 0.072
7/16	0.12	0.125 x 0.060	0.125 x 0.072
1/2	0.12	0.125 x 0.060	0.125 x 0.072
9/16	0.11	0.125 x 0.060	0.125 x 0.072
5/8	0.11	0.188 x 0.088	0.188 x 0.107
11/16	0.10	0.188 x 0.088	0.188 x 0.107
3/4	0.09	0.188 x 0.088	0.188 x 0.107
13/16	0.09	0.250 x 0.115	0.250 x 0.142
7/8	0.08	0.250 x 0.115	0.250 x 0.142
15/16	0.07	0.250 x 0.115	0.250 x 0.142
1*	0.06	0.250 x 0.052*	0.250 x 0.142

1108

孔径	重量 kg †	键槽 套筒	键槽 轴
3/8	0.15	0.125 x 0.060	0.125 x 0.072
7/16	0.14	0.125 x 0.060	0.125 x 0.072
1/2	0.14	0.125 x 0.060	0.125 x 0.072
9/16	0.13	0.188 x 0.088	0.188 x 0.107
5/8	0.13	0.188 x 0.088	0.188 x 0.107
11/16	0.12	0.188 x 0.088	0.188 x 0.107
3/4	0.11	0.188 x 0.088	0.188 x 0.107
13/16	0.11	0.250 x 0.115	0.250 x 0.142
7/8	0.10	0.250 x 0.115	0.250 x 0.142
15/16	0.09	0.250 x 0.115	0.250 x 0.142
1	0.08	0.250 x 0.115	0.250 x 0.142
1.1/16	0.07	0.312 x 0.065*	0.312 x 0.177
1.1/8*	0.06	0.312 x 0.065*	0.312 x 0.177

1210

孔径	重量 kg †	键槽 套筒	键槽 轴
1/2	0.25	0.125 x 0.060	0.125 x 0.072
9/16	0.24	0.188 x 0.088	0.188 x 0.107
5/8	0.24	0.188 x 0.088	0.188 x 0.107
11/16	0.23	0.188 x 0.088	0.188 x 0.107
3/4	0.22	0.188 x 0.088	0.188 x 0.107
13/16	0.21	0.250 x 0.115	0.250 x 0.142
7/8	0.20	0.250 x 0.115	0.250 x 0.142
15/16	0.19	0.250 x 0.115	0.250 x 0.142
1	0.18	0.250 x 0.115	0.250 x 0.142
1.1/16	0.17	0.312 x 0.112	0.312 x 0.177
1.1/8	0.15	0.312 x 0.112	0.312 x 0.177
1.3/16	0.14	0.312 x 0.112	0.312 x 0.177
1.1/4	0.13	0.312 x 0.112	0.312 x 0.177
1.5/16	0.12	0.375 x 0.112	0.375 x 0.213

1215

孔径	重量 kg †	键槽 套筒	键槽 轴
9/16	0.38	0.188 x 0.088	0.188 x 0.101
5/8	0.36	0.188 x 0.088	0.188 x 0.101
11/16	0.34	0.188 x 0.088	0.188 x 0.107
3/4	0.33	0.188 x 0.088	0.188 x 0.107
13/16	0.32	0.250 x 0.115	0.250 x 0.142
7/8	0.30	0.250 x 0.115	0.250 x 0.142
15/16	0.28	0.250 x 0.115	0.250 x 0.142
1	0.27	0.250 x 0.115	0.250 x 0.142
1.1/16	0.25	0.312 x 0.112	0.312 x 0.177
1.1/8	0.23	0.312 x 0.112	0.312 x 0.177
1.3/16	0.21	0.312 x 0.112	0.312 x 0.177
1.1/4	0.20	0.312 x 0.112	0.312 x 0.177

1310

孔径	重量 kg †	键槽 套筒	键槽 轴
1/2	0.31	0.125 x 0.060	0.125 x 0.072
5/8	0.30	0.188 x 0.088	0.188 x 0.107
3/4	0.28	0.188 x 0.088	0.188 x 0.107
7/8	0.26	0.250 x 0.115	0.250 x 0.142
1	0.24	0.250 x 0.115	0.250 x 0.142
1.1/8	0.21	0.312 x 0.112	0.312 x 0.177
1.1/4	0.19	0.312 x 0.112	0.312 x 0.177
1.3/8	0.16	0.375 x 0.110	0.375 x 0.213

1610

孔径	重量 kg †	键槽 套筒	键槽 轴
1/2	0.38	0.125 x 0.060	0.125 x 0.072
9/16	0.37	0.188 x 0.088	0.188 x 0.107
5/8	0.37	0.188 x 0.088	0.188 x 0.107
11/16	0.36	0.188 x 0.088	0.188 x 0.107
3/4	0.35	0.188 x 0.088	0.188 x 0.107
13/16	0.34	0.250 x 0.115	0.250 x 0.142
7/8	0.33	0.250 x 0.115	0.250 x 0.142
15/16	0.32	0.250 x 0.115	0.250 x 0.142
1	0.31	0.250 x 0.115	0.250 x 0.142
1.1/16	0.30	0.312 x 0.112	0.312 x 0.177
1.1/8	0.28	0.312 x 0.112	0.312 x 0.177
1.3/16	0.27	0.312 x 0.112	0.312 x 0.177
1.1/4	0.26	0.312 x 0.112	0.312 x 0.177
1.5/16	0.24	0.375 x 0.110	0.375 x 0.213
1.3/8	0.22	0.375 x 0.110	0.375 x 0.213
1.7/16	0.21	0.375 x 0.110	0.375 x 0.213
1.1/2	0.19	0.375 x 0.110	0.375 x 0.213
1.9/16	0.17	0.438 x 0.134	0.438 x 0.248
1.5/8	0.16	0.438 x 0.134	0.438 x 0.248
1.11/16	0.15	0.438 x 0.134	0.438 x 0.248

† 净重包含螺丝重量。

用***加粗斜体***显示的材料为**钢**。

键槽为平行键槽，符合BS46：第一部分：1958标准，除标*的浅键之外。

键深从中心测量。

所有尺寸单位均为英寸。

我们已采取一切努力，以确保此目录中列出的数据是正确的。对于任何数据不准或是因此造成的损害，CHALLENGE不承担任何赔偿责任。

CHALLENGE®

锥套—英制

1615

孔径	重量 kg †	键槽 套筒	键槽 轴
1/2	0.58	0.125 x 0.060	0.125 x 0.072
5/8	0.56	0.188 x 0.088	0.188 x 0.107
3/4	0.54	0.188 x 0.088	0.188 x 0.107
7/8	0.51	0.250 x 0.115	0.250 x 0.142
1	0.48	0.250 x 0.115	0.250 x 0.142
1.1/8	0.44	0.312 x 0.112	0.312 x 0.177
1.1/4	0.40	0.312 x 0.112	0.312 x 0.177
1.5/16	0.37	0.375 x 0.110	0.375 x 0.213
1.3/8	0.35	0.375 x 0.110	0.375 x 0.213
1.7/16	0.32	0.375 x 0.110	0.375 x 0.213
1.1/2	0.30	0.375 x 0.110	0.375 x 0.213
1.5/8*	0.26	0.438 x 0.103*	0.438 x 0.248

2012

孔径	重量 kg †	键槽 套筒	键槽 轴
7/16	0.79	0.125 x 0.060	0.125 x 0.072
9/16	0.77	0.188 x 0.088	0.188 x 0.107
5/8	0.76	0.188 x 0.088	0.188 x 0.107
11/16	0.75	0.188 x 0.088	0.188 x 0.107
3/4	0.74	0.188 x 0.088	0.188 x 0.107
13/16	0.72	0.250 x 0.115	0.250 x 0.142
7/8	0.71	0.250 x 0.115	0.250 x 0.142
15/16	0.70	0.250 x 0.115	0.250 x 0.142
1	0.69	0.250 x 0.115	0.250 x 0.142
1.1/16	0.67	0.312 x 0.112	0.312 x 0.177
1.1/8	0.65	0.312 x 0.112	0.312 x 0.177
1.3/16	0.64	0.312 x 0.112	0.312 x 0.177
1.1/4	0.62	0.312 x 0.112	0.312 x 0.177
1.5/16	0.60	0.375 x 0.110	0.375 x 0.213
1.3/8	0.58	0.375 x 0.110	0.375 x 0.213
1.7/16	0.56	0.375 x 0.110	0.375 x 0.213
1.1/2	0.54	0.375 x 0.110	0.375 x 0.213
1.9/16	0.52	0.438 x 0.134	0.438 x 0.248
1.5/8	0.49	0.438 x 0.134	0.438 x 0.248
1.11/16	0.47	0.438 x 0.134	0.438 x 0.248
1.3/4	0.44	0.438 x 0.134	0.438 x 0.248
1.13/16	0.42	0.500 x 0.131	0.500 x 0.283
1.7/8	0.39	0.500 x 0.131	0.500 x 0.283
1.15/16	0.36	0.500 x 0.131	0.500 x 0.283
2	0.35	0.500 x 0.131	0.500 x 0.283

2517

孔径	重量 kg †	键槽 套筒	键槽 轴
3/4	1.64	0.188 x 0.088	0.188 x 0.107
13/16	1.62	0.250 x 0.115	0.250 x 0.142
7/8	1.61	0.250 x 0.115	0.250 x 0.142
15/16	1.59	0.250 x 0.115	0.250 x 0.142
1	1.57	0.250 x 0.115	0.250 x 0.142
1.1/16	1.55	0.312 x 0.112	0.312 x 0.177
1.1/8	1.53	0.312 x 0.112	0.312 x 0.177
1.3/16	1.51	0.312 x 0.112	0.312 x 0.177
1.1/4	1.48	0.312 x 0.112	0.312 x 0.177
1.5/16	1.45	0.375 x 0.110	0.375 x 0.213
1.3/8	1.42	0.375 x 0.110	0.375 x 0.213
1.7/16	1.39	0.375 x 0.110	0.375 x 0.213
1.1/2	1.36	0.375 x 0.110	0.375 x 0.213
1.9/16	1.33	0.438 x 0.134	0.438 x 0.248
1.5/8	1.30	0.438 x 0.134	0.438 x 0.248
1.11/16	1.26	0.438 x 0.134	0.438 x 0.248
1.3/4	1.23	0.438 x 0.134	0.438 x 0.248
1.13/16	1.19	0.500 x 0.131	0.500 x 0.263
1.7/8	1.15	0.500 x 0.131	0.500 x 0.263
1.15/16	1.11	0.500 x 0.131	0.500 x 0.263
2	1.07	0.500 x 0.131	0.500 x 0.283
2.1/8	0.99	0.625 x 0.185	0.625 x 0.354
2.3/16	0.94	0.625 x 0.185	0.625 x 0.354
2.1/4	0.90	0.625 x 0.185	0.625 x 0.354
2.5/16	0.85	0.625 x 0.185	0.625 x 0.354
2.3/8	0.80	0.625 x 0.185	0.625 x 0.354
2.7/16	0.75	0.625 x 0.185	0.625 x 0.354
2.1/2	0.70	0.625 x 0.185	0.625 x 0.354

2525

孔径	重量 kg †	键槽 套筒	键槽 轴
7/8	2.12	0.250 x 0.115	0.250 x 0.142
1	2.07	0.250 x 0.115	0.250 x 0.142
1.1/8	2.01	0.312 x 0.112	0.312 x 0.177
1.1/4	1.93	0.312 x 0.112	0.312 x 0.177
1.3/8	1.86	0.375 x 0.110	0.375 x 0.213
1.1/2	1.77	0.375 x 0.110	0.375 x 0.213
1.5/8	1.68	0.438 x 0.134	0.438 x 0.248
1.3/4	1.58	0.438 x 0.134	0.438 x 0.248
1.7/8	1.47	0.500 x 0.131	0.500 x 0.283
2	1.36	0.500 x 0.131	0.500 x 0.283
2.1/8	1.23	0.625 x 0.185	0.625 x 0.364
2.1/4	1.10	0.625 x 0.185	0.625 x 0.354
2.3/8	0.97	0.625 x 0.185	0.625 x 0.354
2.1/2	0.82	0.625 x 0.153*	0.625 x 0.354

† 净重包含螺丝重量。

用***加粗斜体***显示的材料为**钢**。

键槽为平行键槽，符合BS46：第一部分：1958标准，除标*的浅键之外。

键深从中心测量。

所有尺寸单位均为英寸。

我们已采取一切努力，以确保此目录中列出的数据是正确的。对于任何数据不准或是因此造成的损害，CHALLENGE不承担任何赔偿责任。

锥套—英制

3020

孔径	重量 kg †	键槽 套筒	键槽 轴
1.1/16	2.85	0.312 x 0.112	0.212 x 0.177
1.3/16	2.80	0.312 x 0.112	0.212 x 0.177
1.1/4	2.75	0.312 x 0.112	0.212 x 0.177
1.5/16	2.72	0.375 x 0.110	0.375 x 0.213
1.3/8	2.69	0.375 x 0.110	0.375 x 0.213
1.7/16	2.65	0.375 x 0.110	0.375 x 0.213
1.1/2	2.62	0.375 x 0.110	0.375 x 0.213
1.9/16	2.59	0.438 x 0.134	0.438 x 0.248
1.5/8	2.55	0.438 x 0.134	0.438 x 0.248
1.11/16	2.51	0.438 x 0.134	0.438 x 0.248
1.3/4	2.47	0.438 x 0.134	0.438 x 0.248
1.13/16	2.43	0.500 x 0.131	0.500 x 0.283
1.7/8	2.38	0.500 x 0.131	0.500 x 0.283
1.15/16	2.33	0.500 x 0.131	0.500 x 0.283
2	2.29	0.500 x 0.131	0.500 x 0.283
2.1/16	2.24	0.625 x 0.185	0.625 x 0.354
2.1/8	2.19	0.625 x 0.185	0.625 x 0.354
2.3/16	2.14	0.625 x 0.185	0.625 x 0.354
2.1/4	2.09	0.625 x 0.185	0.625 x 0.354
2.5/16	2.04	0.625 x 0.185	0.625 x 0.354
2.3/8	1.98	0.625 x 0.185	0.625 x 0.354
2.7/16	1.92	0.625 x 0.185	0.625 x 0.354
2.1/2	1.86	0.625 x 0.185	0.625 x 0.354
2.9/16	1.80	0.750 x 0.209	0.750 x 0.424
2.5/8	1.74	0.750 x 0.209	0.750 x 0.424
2.11/16	1.68	0.750 x 0.209	0.750 x 0.424
2.3/4	1.61	0.750 x 0.209	0.750 x 0.424
2.13/16	1.55	0.750 x 0.209	0.750 x 0.424
2.7/8	1.48	0.750 x 0.209	0.750 x 0.424
2.15/16	1.41	0.750 x 0.209	0.750 x 0.424
3	1.34	0.750 x 0.209	0.750 x 0.424

3030

孔径	重量 kg †	键槽 套筒	键槽 轴
1.1/4	3.87	0.312 x 0.112	0.312 x 0.177
1.3/8	3.77	0.375 x 0.110	0.375 x 0.213
1.1/2	3.67	0.375 x 0.110	0.375 x 0.213
1.5/8	3.56	0.438 x 0.134	0.438 x 0.248
1.11/16	3.50	0.438 x 0.134	0.438 x 0.248
1.3/4	3.44	0.438 x 0.134	0.438 x 0.248
1.13/16	3.38	0.500 x 0.131	0.500 x 0.283
1.7/8	3.31	0.500 x 0.131	0.500 x 0.283
1.15/16	3.24	0.500 x 0.131	0.500 x 0.283
2	3.17	0.500 x 0.131	0.500 x 0.283
2.1/16	3.09	0.625 x 0.185	0.625 x 0.354
2.1/8	3.02	0.625 x 0.185	0.625 x 0.354
2.3/16	2.95	0.625 x 0.185	0.625 x 0.354
2.1/4	2.87	0.625 x 0.185	0.625 x 0.354
2.5/16	2.77	0.625 x 0.185	0.625 x 0.354
2.3/8	2.70	0.625 x 0.185	0.625 x 0.354
2.7/16	2.61	0.625 x 0.185	0.625 x 0.354
2.1/2	2.53	0.625 x 0.185	0.625 x 0.354
2.9/16	2.44	0.750 x 0.209	0.750 x 0.424
2.5/8	2.35	0.750 x 0.209	0.750 x 0.424
2.11/16	2.25	0.750 x 0.209	0.750 x 0.424
2.3/4	2.16	0.750 x 0.209	0.750 x 0.424
2.13/16	2.06	0.750 x 0.209	0.750 x 0.424
2.7/8	1.96	0.750 x 0.209	0.750 x 0.424
2.15/16	1.85	0.750 x 0.209	0.750 x 0.424
3	1.75	0.750 x 0.209	0.750 x 0.424

† 净重包含螺丝重量。

用***加粗斜体***显示的材料为**钢**。

键槽为平行键槽，符合BS46：第一部分：1958标准，除标*的浅键之外。

键深从中心测量。

所有尺寸单位均为英寸。

我们已采取一切努力，以确保此目录中列出的数据是正确的。对于任何数据不准或是因此造成的损害，CHALLENGE不承担任何赔偿责任。

All dimensions in inches unless otherwise stated.

CHALLENGE®

锥套—英制

3525

孔径	重量 kg †	键槽 套筒	键槽 轴
1.1/2	4.83	0.375 x 0.110	0.375 x 0.213
1.5/8	4.74	0.438 x 0.134	0.438 x 0.248
1.9/16	4.71	0.438 x 0.134	0.438 x 0.248
1.11/16	4.67	0.438 x 0.134	0.438 x 0.248
1.3/4	4.64	0.438 x 0.134	0.438 x 0.248
1.13/16	4.59	0.500 x 0.131	0.500 x 0.283
1.7/8	4.53	0.500 x 0.131	0.500 x 0.283
1.15/16	4.48	0.500 x 0.131	0.500 x 0.283
2	4.41	0.500 x 0.131	0.500 x 0.283
2.1/16	4.35	0.625 x 0.185	0.625 x 0.354
2.1/8	4.29	0.625 x 0.185	0.625 x 0.354
2.3/16	4.23	0.625 x 0.185	0.625 x 0.354
2.1/4	4.16	0.625 x 0.185	0.625 x 0.354
2.5/16	4.09	0.625 x 0.185	0.625 x 0.354
2.3/8	4.02	0.625 x 0.185	0.625 x 0.354
2.7/16	3.95	0.625 x 0.185	0.625 x 0.354
2.1/2	3.88	0.625 x 0.185	0.625 x 0.354
2.9/16	3.81	0.750 x 0.209	0.750 x 0.424
2.5/8	3.73	0.750 x 0.209	0.750 x 0.424
2.11/16	3.65	0.750 x 0.209	0.750 x 0.424
2.3/4	3.57	0.750 x 0.209	0.750 x 0.424
2.13/16	3.48	0.750 x 0.209	0.750 x 0.424
2.7/8	3.40	0.750 x 0.209	0.750 x 0.424
2.15/16	3.32	0.750 x 0.209	0.750 x 0.424
3	3.23	0.750 x 0.209	0.750 x 0.424
3.1/16	3.14	0.875 x 0.264	0.875 x 0.495
3.1/8	3.04	0.875 x 0.264	0.875 x 0.495
3.3/16	2.95	0.875 x 0.264	0.875 x 0.495
3.1/4	2.85	0.875 x 0.264	0.875 x 0.495
3.5/16	2.76	0.875 x 0.264	0.875 x 0.495
3.3/8	2.66	0.875 x 0.264	0.875 x 0.495
3.7/16	2.55	0.875 x 0.264	0.875 x 0.495
3.1/2	2.45	0.875 x 0.264	0.875 x 0.495
3.9/16	2.35	1.000 x 0.318	1.000 x 0.566
3.11/16	2.25	1.000 x 0.318	1.000 x 0.566
3.3/4*	2.15	1.000 x 0.245*	1.000 x 0.566
3.13/16*	1.99	1.000 x 0.245*	1.000 x 0.566
3.15/16*	1.82	1.000 x 0.155*	1.000 x 0.566
4*	1.66	1.000 x 0.155*	1.000 x 0.566

3535

孔径	重量 kg †	键槽 套筒	键槽 轴
1.1/2	6.43	0.375 x 0.110	0.375 x 0.213
1.9/16	6.36	0.438 x 0.134	0.438 x 0.248
1.5/8	6.30	0.438 x 0.134	0.438 x 0.248
1.11/16	6.23	0.438 x 0.134	0.438 x 0.248
1.3/4	6.16	0.438 x 0.134	0.438 x 0.248
1.13/16	6.09	0.500 x 0.131	0.500 x 0.283
1.7/8	6.01	0.500 x 0.131	0.500 x 0.283
1.15/16	5.93	0.500 x 0.131	0.500 x 0.283
2	5.85	0.500 x 0.131	0.500 x 0.283
2.1/16	5.77	0.625 x 0.185	0.625 x 0.354
2.1/8	5.68	0.625 x 0.185	0.625 x 0.354
2.3/16	5.59	0.625 x 0.185	0.625 x 0.354
2.1/4	5.49	0.625 x 0.185	0.625 x 0.354
2.5/16	5.39	0.625 x 0.185	0.625 x 0.354
2.3/8	5.30	0.625 x 0.185	0.625 x 0.354
2.7/16	5.20	0.625 x 0.185	0.625 x 0.354
2.1/2	5.10	0.625 x 0.185	0.625 x 0.354
2.9/16	4.99	0.750 x 0.209	0.750 x 0.424
2.5/8	4.88	0.750 x 0.209	0.750 x 0.424
2.11/16	4.77	0.750 x 0.209	0.750 x 0.424
2.3/4	4.66	0.750 x 0.209	0.750 x 0.424
2.13/16	4.55	0.750 x 0.209	0.750 x 0.424
2.7/8	4.43	0.750 x 0.209	0.750 x 0.424
2.15/16	4.30	0.750 x 0.209	0.750 x 0.424
3	4.18	0.750 x 0.209	0.750 x 0.424
3.1/16	4.06	0.875 x 0.264	0.875 x 0.495
3.1/8	3.93	0.875 x 0.264	0.875 x 0.495
3.3/16	3.80	0.875 x 0.264	0.875 x 0.495
3.1/4	3.66	0.875 x 0.264	0.875 x 0.495
3.5/16	3.53	0.875 x 0.264	0.875 x 0.495
3.3/8	3.39	0.875 x 0.264	0.875 x 0.495
3.7/16	3.24	0.875 x 0.264	0.875 x 0.495
3.1/2	3.10	0.875 x 0.264	0.875 x 0.495

4030

孔径	重量 kg †	键槽 套筒	键槽 轴
1.3/4	7.38	0.438 x 0.134	0.438 x 0.248
1.7/8	7.25	0.500 x 0.131	0.500 x 0.283
2	7.12	0.500 x 0.131	0.500 x 0.283
2.1/8	6.97	0.625 x 0.185	0.625 x 0.354
2.1/4	6.81	0.625 x 0.185	0.625 x 0.354
2.3/8	6.65	0.625 x 0.185	0.625 x 0.354
2.1/2	6.47	0.625 x 0.185	0.625 x 0.354
2.5/8	6.29	0.750 x 0.209	0.750 x 0.424
2.3/4	6.10	0.750 x 0.209	0.750 x 0.424
2.7/8	5.90	0.750 x 0.209	0.750 x 0.424
3	5.69	0.750 x 0.209	0.750 x 0.424
3.1/8	5.47	0.875 x 0.264	0.875 x 0.495
3.1/4	5.24	0.875 x 0.264	0.875 x 0.495
3.3/8	5.01	0.875 x 0.264	0.875 x 0.495
3.1/2	4.67	0.875 x 0.264	0.875 x 0.495
3.3/4	4.25	1.000 x 0.318	1.000 x 0.566
4	3.69	1.000 x 0.318	1.000 x 0.566
4.1/4	3.30	1.250 x 0.366	1.250 x 0.707
4.1/2*	2.63	1.250 x 0.255*	1.250 x 0.707

† 净重包含螺丝重量。

用***加粗斜体***显示的材料为**GGG铸铁**。

键槽为平行键槽，符合BS46：第一部分：1958标准，除标*的浅键之外。

键深从中心测量。

所有尺寸单位均为英寸。

我们已采取一切努力，以确保此目录中列出的数据是正确的。对于任何数据不准或是因此造成的损害，CHALLENGE不承担任何赔偿责任。

锥套—英制

4040

孔径	重量 kg †	键槽 套筒	键槽 轴
1.3/4	9.61	0.438 x 0.134	0.438 x 0.248
1.7/8	9.43	0.500 x 0.131	0.500 x 0.283
2	9.25	0.500 x 0.131	0.500 x 0.238
2.1/16	9.15	0.625 x 0.185	0.625 x 0.354
2.1/8	9.05	0.625 x 0.185	0.625 x 0.354
2.3/16	8.95	0.625 x 0.185	0.625 x 0.354
2.1/4	8.85	0.625 x 0.185	0.625 x 0.354
2.5/16	8.74	0.625 x 0.185	0.625 x 0.354
2.3/8	8.63	0.625 x 0.185	0.625 x 0.354
2.7/16	8.51	0.625 x 0.185	0.625 x 0.354
2.1/2	8.39	0.625 x 0.185	0.625 x 0.354
2.9/16	8.27	0.750 x 0.209	0.750 x 0.424
2.5/8	8.15	0.750 x 0.209	0.750 x 0.424
2.11/16	8.03	0.750 x 0.209	0.750 x 0.424
2.3/4	7.90	0.750 x 0.209	0.750 x 0.424
2.13/16	7.77	0.750 x 0.209	0.750 x 0.424
2.7/8	7.63	0.750 x 0.209	0.750 x 0.424
2.15/16	7.49	0.750 x 0.209	0.750 x 0.424
3	7.35	0.750 x 0.209	0.750 x 0.424
3.1/16	7.21	0.875 x 0.264	0.875 x 0.495
3.1/8	7.06	0.875 x 0.264	0.875 x 0.495
3.3/16	6.91	0.875 x 0.264	0.875 x 0.495
3.1/4	6.75	0.875 x 0.264	0.875 x 0.495
3.5/16	6.59	0.875 x 0.264	0.875 x 0.495
3.3/8	6.44	0.875 x 0.264	0.875 x 0.495
3.7/16	6.28	0.875 x 0.264	0.875 x 0.495
3.1/2	6.11	0.875 x 0.264	0.875 x 0.495
3.9/16	5.72	1.000 x 0.318	1.000 x 0.566
3.3/4	5.42	1.000 x 0.318	1.000 x 0.566
3.11/16	5.24	1.000 x 0.318	1.000 x 0.566
3.13/16	5.06	1.000 x 0.318	1.000 x 0.566
3.15/16	4.88	1.000 x 0.318	1.000 x 0.566
4	4.69	1.000 x 0.318	1.000 x 0.566

4535

孔径	重量 kg †	键槽 套筒	键槽 轴
2.1/4	10.21	0.625 x 0.185	0.625 x 0.354
2.3/8	10.01	0.625 x 0.185	0.625 x 0.354
2.1/2	9.81	0.625 x 0.185	0.625 x 0.354
2.5/8	9.60	0.750 x 0.209	0.750 x 0.424
2.3/4	9.37	0.750 x 0.209	0.750 x 0.424
2.7/8	9.14	0.750 x 0.209	0.750 x 0.424
3	8.90	0.750 x 0.209	0.750 x 0.424
3.1/8	8.64	0.875 x 0.264	0.875 x 0.495
3.1/4	8.38	0.875 x 0.264	0.875 x 0.495
3.3/8	8.10	0.875 x 0.264	0.875 x 0.495
3.1/2	7.81	0.875 x 0.264	0.875 x 0.495
3.3/4	7.21	1.000 x 0.318	1.000 x 0.566
4	6.56	1.000 x 0.318	1.000 x 0.566
4.1/4	5.88	1.250 x 0.366	1.250 x 0.707
4.1/2	5.15	1.250 x 0.366	1.250 x 0.707
4.3/4	4.65	1.250 x 0.366	1.250 x 0.707
5*	3.78	1.250 x 0.358*	1.250 x 0.707

4545

孔径	重量 kg †	键槽 套筒	键槽 轴
2.3/16	13.69	0.625 x 0.185	0.625 x 0.354
2.1/4	13.56	0.625 x 0.185	0.625 x 0.354
2.5/16	13.44	0.625 x 0.185	0.625 x 0.354
2.3/8	13.32	0.625 x 0.185	0.625 x 0.354
2.7/16	13.19	0.625 x 0.185	0.625 x 0.354
2.1/2	13.06	0.625 x 0.185	0.625 x 0.354
2.5/8	12.78	0.750 x 0.209	0.750 x 0.424
2.3/4	12.50	0.750 x 0.209	0.750 x 0.424
2.7/8	12.19	0.750 x 0.209	0.750 x 0.424
3	11.88	0.750 x 0.209	0.750 x 0.424
3.1/16	11.72	0.875 x 0.264	0.875 x 0.495
3.1/8	11.55	0.875 x 0.264	0.875 x 0.495
3.1/4	11.21	0.875 x 0.264	0.875 x 0.495
3.3/8	10.86	0.875 x 0.264	0.875 x 0.495
3.7/16	10.68	0.875 x 0.264	0.875 x 0.495
3.1/2	10.49	0.875 x 0.264	0.875 x 0.495
3.9/16	10.11	1.000 x 0.318	1.000 x 0.566
3.3/4	9.72	1.000 x 0.318	1.000 x 0.566
3.13/16	9.28	1.000 x 0.318	1.000 x 0.566
4	8.89	1.000 x 0.318	1.000 x 0.566
4.1/4	8.00	1.250 x 0.366	1.250 x 0.707
4.5/16	7.54	1.250 x 0.366	1.250 x 0.707
4.1/2	7.07	1.250 x 0.366	1.250 x 0.707

5040

孔径	重量 kg †	键槽 套筒	键槽 轴
3	12.88	0.750 x 0.209	0.750 x 0.424
3.1/8	12.59	0.875 x 0.264	0.875 x 0.495
3.1/4	12.29	0.875 x 0.264	0.875 x 0.495
3.3/8	11.97	0.875 x 0.264	0.875 x 0.495
3.1/2	11.65	0.875 x 0.264	0.875 x 0.495
3.3/4	10.96	1.000 x 0.318	1.000 x 0.566
4	10.22	1.000 x 0.318	1.000 x 0.566
4.1/4	9.44	1.250 x 0.366	1.250 x 0.707
4.1/2	8.61	1.250 x 0.366	1.250 x 0.707
4.3/4	7.73	1.250 x 0.366	1.250 x 0.707
5	6.80	1.250 x 0.366	1.250 x 0.707

† 净重包含螺丝重量。

用***加粗斜体***显示的材料为**GGG铸铁**。

键槽为平行键槽，符合BS46：第一部分：1958标准，除标*的浅键之外。

键深从中心测量。

所有尺寸单位均为英寸。

我们已采取一切努力，以确保此目录中列出的数据是正确的。对于任何数据不准或是因此造成的损害，CHALLENGE不承担任何赔偿责任。

除特别说明外，所有的尺寸单位均为毫米。

锥套—英制

5050

孔径	重量 kg †	键槽 套筒	键槽 轴
3	15.66	0.750 x 0.209	0.750 x 0.424
3.1/8	15.30	0.875 x 0.264	0.875 x 0.495
3.1/4	14.92	0.875 x 0.264	0.875 x 0.495
3.7/16	14.52	0.875 x 0.264	0.875 x 0.495
3.1/2	14.12	0.875 x 0.264	0.875 x 0.495
3.3/4	13.26	1.000 x 0.318	1.000 x 0.566
4	12.34	1.000 x 0.318	1.000 x 0.566
4.1/4	11.36	1.250 x 0.366	1.250 x 0.707
4.7/16	10.84	1.250 x 0.366	1.250 x 0.707
4.1/2	10.32	1.250 x 0.366	1.250 x 0.707
4.3/4	9.22	1.250 x 0.366	1.250 x 0.707
5	8.06	1.250 x 0.366	1.250 x 0.707

† 净重包含螺丝重量。
键槽为平行键槽，符合BS46：第一部分：1958标准，除标*的浅键之外。
键深从中心测量。
所有尺寸单位均为英寸。

注

CHALLENGE可生产较大尺寸的锥套，包括6050、7060和8065型。这些产品均可供下单，各型号的最大孔径如下：
6050　150 mm或6”
7060　175 mm或7”
8065　200 mm或8”
同时还可供应这些尺寸规格的直孔锥套。

我们已采取一切努力，以确保此目录中列出的数据是正确的。对于任何数据不准或是因此造成的损害，CHALLENGE不承担任何赔偿责任。

联接套

联接套

轮毂类型	A	B	键型号
1008PM	22	45	-
1008KM	22	45	5 x 5
1210PM	25	60	-
1210KM	25	60	6 x 6
1610PM	25	70	-
1610KM	25	70	10 x 8
2517PM	45	105	-
2517KM	45	105	16 x 10
3030PM	76	130	-
3030KM	76	130	20 x 12
3535PM	90	160	-
3535KM	90	160	22 x 12
4040PM	102	185	-
4040KM	102	185	24 x 12

联接套

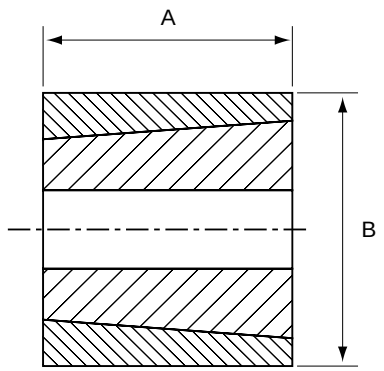

直孔组件的联接套容许零件按自己的需要使用标准锥套。使用它可以免钻孔，攻丝和锥孔加工等工作。

PM=外径无键槽

KM=外径上有标准键槽，允许额外的扭力传动

我们已采取一切努力，以确保此目录中列出的数据是正确的。对于任何数据不准或是因此造成的损害，CHALLENGE不承担任何赔偿责任。

除特别说明外，所有的尺寸单位均为毫米。

螺栓套

锥孔螺栓套可与常见规格的锥套配合使用。它们为风扇转子、叶轮、搅拌器及其它一些必须牢固安装到轴上零件的提供了便利的紧固方式。

CHALLENGE生产的螺栓套按锥套的安装方向有BF和SM两种规格。它们均采用GG22铸铁制成，且已经过磷化处理以防止生锈。

SM螺栓套

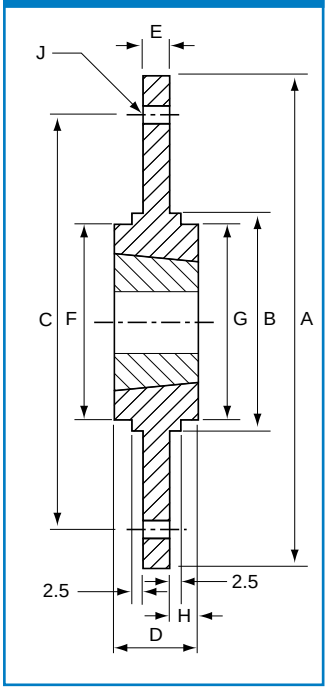

SM螺栓套

型号	锥孔	A	B	C	D	E	F/G	H	J（数量x直径）
SM 12	1210	180	90	135	26	6.5	80	9.75	6 x 7.5
SM 16-1	1610	200	110	150	26	7.5	90	9.25	6 x 7.5
SM 16-2	1615	200	110	150	38	7.5	90	15.25	6 x 7.5
SM 20	2012	270	140	190	32	8.5	100	11.75	6 x 9.5
SM 25	2517	340	170	240	45	9.5	119	17.75	8 x 11.5
SM 30-1	3020	430	220	300	51	13.5	147	18.75	8 x 13.5
SM 30-2	3020	485	250	340	51	13.5	147	18.75	8 x 13.5

BF螺栓套

型号	锥孔	A	B	C	D	E	F	G	H	J（数量x直径）
BF12	1210	120	80	100	25	5.5	74	80	10	6 x 6.6
BF16	1610	130	90	110	25	6.5	84	90	10	6 x 6.6
BF20	2012	145	100	125	32	8.5	99	100	13	6 x 8.5
BF25	2517	185	130	155	44	11.5	120	119	20	6 x 10.5
BF30	3020	220	165	190	50	11.5	146	147	20	6 x 13.0

BF螺栓套

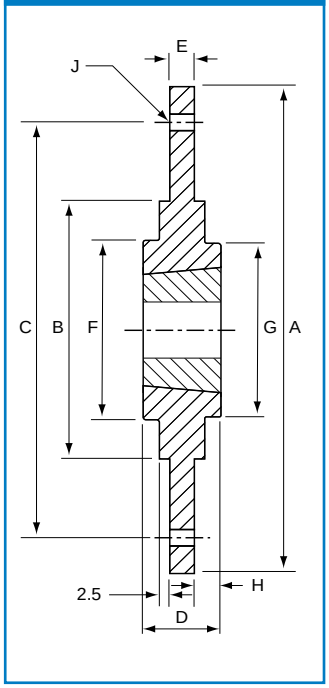

除特别说明外，所有的尺寸单位均为毫米。

我们已采取一切努力，以确保此目录中列出的数据是正确的。对于任何数据不准或是因此造成的损害，CHALLENGE不承担任何赔偿责任。

可焊套

锥孔可焊套均采用钢材制成，并经过钻孔、攻丝和锥孔成型处理以达到标准锥套规格。加长型法兰设计可为套子与必须紧密固定于轴上的风扇转子、钢制皮带轮、平片链轮、叶轮、搅拌器和其他许多设备的焊接提供了简便方式。

CHALLENGE可焊套为客户提供了广泛的锥套选型，包括W、WH和WM锥孔套等等。它们均采用C20钢制成，并达到国际标准。

典型组装

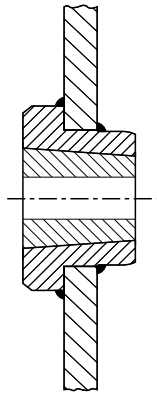

W可焊套

型号	锥孔	A	B	C	D	E	F	F1	X
W12	1215	73.03	63.50	62.71	38.10	15.88	9.53	-	-
W16	1615	82.55	73.03	72.24	38.10	15.88	9.53	-	-
W25	2517	127.00	111.13	110.34	44.45	19.05	12.70	-	-
WG30	3030	149.86	133.35	132.56	76.20	25.40	19.05	23	23
WG35	3535	184.15	158.75	157.96	88.90	31.75	25.40	30	30
WG40	4040	225.43	196.85	196.06	101.60	31.75	31.75	34	34
WG45	4545	254.00	222.25	221.46	114.30	38.10	38.10	38	38
WG50	5050	276.00	241.00	240.25	127.00	38.10	38.10	42	42
WG60	6050	375.00	343.00	342.00	127.00	38.10	38.10	42	42
WG70	7060	425.00	375.00	374.00	153.00	51.00	51.00	51	51
WG80	8065	445.00	394.00	393.00	165.00	51.00	51.00	55	55
WG100	10085	559.00	495.00	494.00	216.00	51.00	51.00	72	72

“G”表示凸焊

W、WH 可焊套

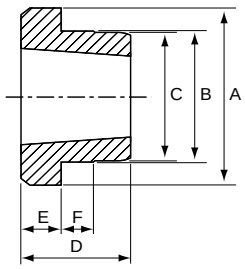

WH可焊套

型号	锥孔	A	B	C	D	E	F	F1	X
WH12	1210	70	65	64.5	25	9	10	-	-
WH16-1	1610	80	75	74.5	25	9	10	-	-
WH20	2012	95	90	89.5	32	12	12	-	-
WH25	2517	115	110	109.5	44	19	15	-	-
WHG30-2	3020	145	140	139.5	50	20	15	17	17
WHG35	3525	190	180	179.5	65	25	25	22	22
WHG40-1	4030	200	190	189.0	76	32	30	25	25
WHG40-2	4040	200	190	189.5	101	32	30	34	34
WHG45-1	4535	210	200	199.5	89	40	30	30	30
WHG45-2	4545	210	200	199.5	114	40	30	38	38
WHG50-1	5040	230	220	219.5	102	40	35	34	34
WHG50-2	5050	230	220	219.5	127	40	35	42	42

“G”表示凸焊

WG、WHG 可焊套

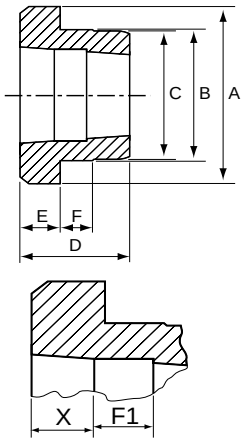

凸焊细节

我们已采取一切努力，以确保此目录中列出的数据是正确的。对于任何数据不准或是因此造成的损害，CHALLENGE不承担任何赔偿责任。

除特别说明外，所有的尺寸单位均为毫米。

可焊套

WM可焊套

型号	锥孔	A	B	C	D	E	F	F1	X
WMG12	1210	70	60	58	26	9	10	9	9
WMG16-1	1610	83	70	68	26	9	10	9	9
WMG16-2	1615	83	70	68	38	16	11	13	13
WMG20	2012	95	90	88	32	12	12	11	11
WMG25	2517	127	110	108	44	19	13	15	15
WMG30-2	3020	152	130	125	50	20	15	17	17
WMG30-3	3030	152	130	125	76	25	19	25	25
WMG35	3535	184	155	151	89	32	25	30	30
WMG40	4040	225	195	187	102	32	32	34	34
WMG45	4545	254	220	213	114	38	38	38	38
WMG50	5050	276	242	228	127	38	38	42	42

“G”表示凸焊

WM可焊套

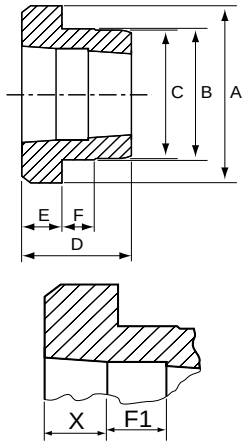

凸焊细节

除特别说明外，所有的尺寸单位均为毫米。 我们已采取一切努力，以确保此目录中列出的数据是正确的。对于任何数据不准或是因此造成的损害，CHALLENGE不承担任何赔偿责任。

备注

我们已采取一切努力，以确保此目录中列出的数据是正确的。对于任何数据不准或是因此造成的损害，CHALLENGE不承担任何赔偿责任。

除特别说明外，所有的尺寸单位均为毫米。

锥形夹紧元件

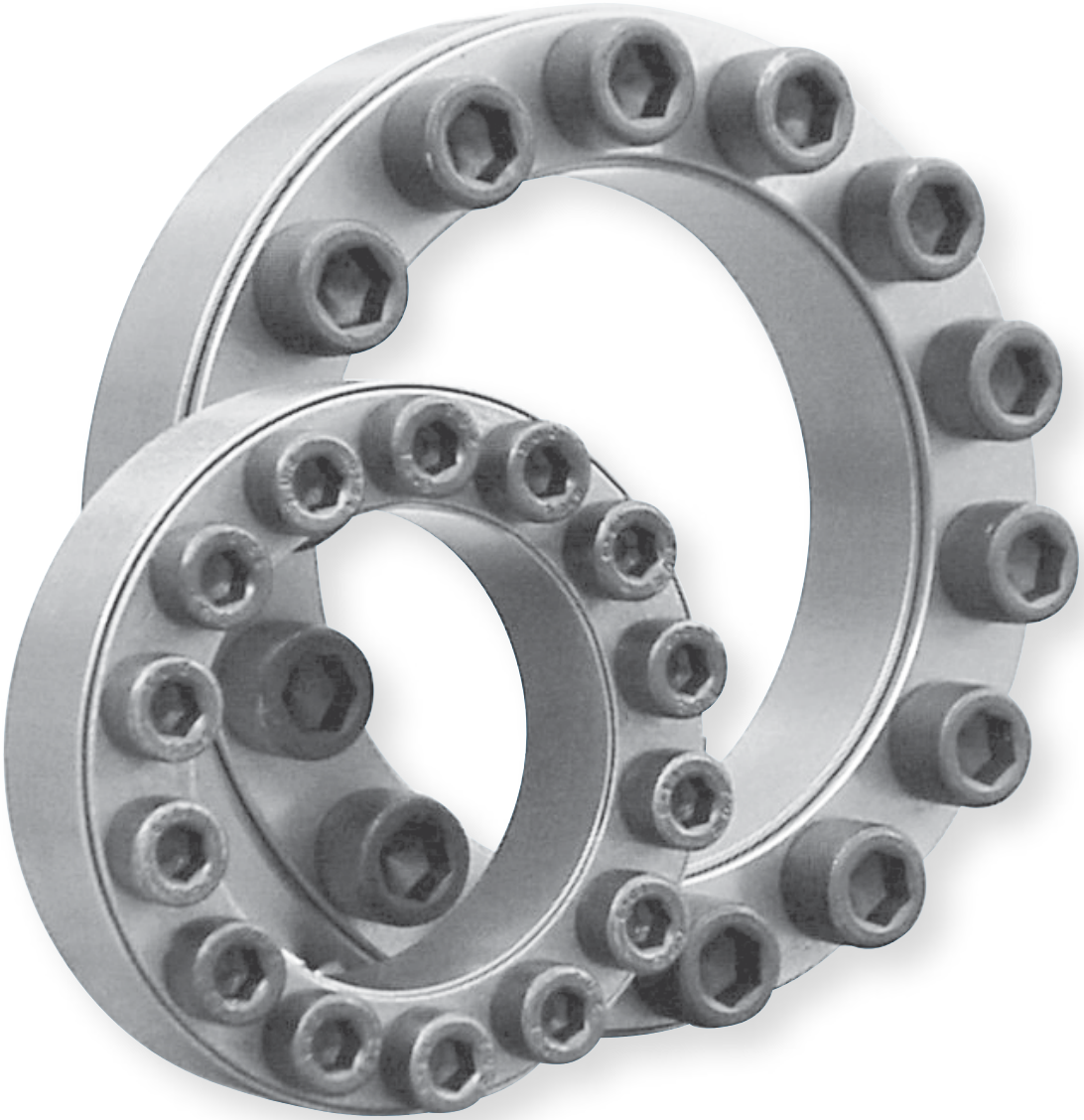

除特别说明外，所有的尺寸单位均为毫米。

我们已采取一切努力，以确保此目录中列出的数据是正确的。对于任何数据不准或是因此造成的损害，CHALLENGE不承担任何赔偿责任。

锥形夹紧元件

SHAFTLOCK 01夹紧元件

尺寸					传动		接触面压力		锁紧螺钉（DIN 912-12.9）		
d mm	D mm	L_1 mm	L_2 mm	L mm	力矩 Mt Nm	轴向力 Ft kN	轴 P N/mm²	轮毂 P_1 N/mm²	数量	大小	拧紧力矩 Ts Nm
19	47	17	20	26	299	26.8	220	93	8	M6x18	17
20	47	17	20	26	308	26.8	210	93	8	M6x18	17
22	47	17	20	26	325	26.8	207	96	8	M6x18	17
24	50	17	20	26	415	30.1	206	103	9	M6x18	17
25	50	17	20	26	432	30.1	206	103	9	M6x18	17
28	55	17	20	26	483	33.5	204	103	10	M6x18	17
30	55	17	20	26	518	33.5	190	103	10	M6x18	17
32	60	17	20	26	739	40.2	214	114	12	M6x18	17
35	60	17	20	26	808	40.2	196	114	12	M6x18	17
38	65	17	20	26	1025	46.9	204	122	14	M6x18	17
40	65	17	20	26	1079	46.9	200	122	14	M6x18	17
42	75	20	24	32	1768	73.2	228	125	12	M8x22	38
45	75	20	24	32	1894	73.2	208	125	12	M8x22	38
48	80	20	24	32	2019	73.2	190	110	12	M8x22	38
50	80	20	24	32	2105	73.2	189	115	12	M8x22	38
55	85	20	24	32	2700	85.4	200	130	14	M8x22	38
60	90	20	24	32	2944	85.4	180	122	14	M8x22	38
65	95	20	24	32	3646	97.6	191	130	16	M8x22	38
70	110	24	28	38	5405	134.4	211	132	14	M10x25	75
75	115	24	28	38	5750	134.4	194	128	14	M10x25	75
80	120	24	28	38	6095	134.4	182	124	14	M10x25	75
85	125	24	28	38	7475	153.6	196	133	16	M10x25	75
90	130	24	28	38	7935	153.6	181	128	16	M10x25	75
95	135	24	28	38	9430	172.8	196	139	18	M10x25	75
100	145	26	33	45	11351	197.4	198	139	14	M12x30	130
110	155	26	33	45	12420	187.4	181	128	14	M12x30	130
120	165	26	33	45	15525	225.6	187	139	16	M12x30	130
130	180	34	38	50	21045	282.0	168	119	20	M12x35	130
140	190	34	38	50	24955	310.1	168	128	22	M12x35	130
150	200	34	38	50	29095	338.4	170	128	24	M12x35	130
160	210	34	38	50	33695	366.6	171	132	26	M12x35	130
170	225	38	44	58	37950	389.0	162	123	22	M14x40	207
180	235	38	44	58	43700	424.0	168	128	24	M14x40	207
190	250	46	52	66	54050	495.0	154	114	28	M14x45	207
200	260	46	52	66	60950	531.0	157	118	30	M14x45	207
220	285	50	56	72	79810	631.0	152	117	26	M16X50	290

SHAFTLOCK 01

最大允许公差

轴：- h8

轮毂：- H8

非自动定心

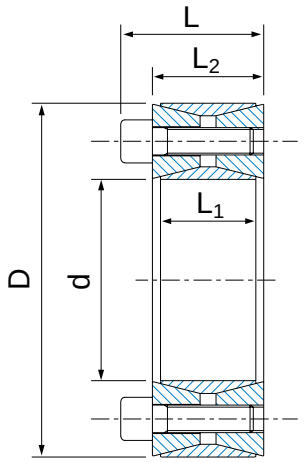

我们已采取一切努力，以确保此目录中列出的数据是正确的。对于任何数据不准或是因此造成的损害，CHALLENGE不承担任何赔偿责任。

除特别说明外，所有的尺寸单位均为毫米。

CHALLENGE®

锥形夹紧元件

SHAFTLOCK 02夹紧元件

尺寸								传动		接触面压力		锁紧螺钉（DIN912-12.9）		
d mm	D mm	L_1 mm	L_2 mm	L_3 mm	L mm	D_2 mm	D_1 mm	力矩 Mt Nm	轴向力 Ft kN	轴 P N/mm²	轮毂 P_1 N/mm²	数量	大小	拧紧力矩 Ts Nm
8	15	12	21	24	28	28	25	35	7.2	190.0	105.0	4	M4x10	5.2
9	16	14	23	27	31	32	28	37	7.2	150.0	92.0	4	M4x12	5.2
10	16	14	23	27	31	32	28	46	9.0	140.0	90.0	4	M4x12	5.2
11	18	14	23	27	31	34	30	58	9.0	174.8	106.8	4	M4x12	5.2
12	18	14	23	27	31	34	30	63	9.0	160.8	106.8	4	M4x12	5.2
14	23	14	23	27	31	39	35	74	9.0	137.4	83.6	4	M4x12	5.2
15	24	16	29	36	42	45	40	114	13.0	161.8	101.2	3	M6x18	17.0
16	24	16	29	36	42	45	40	121	13.0	151.7	101.2	3	M6x18	17.0
18	26	18	31	38	44	47	42	182	18.0	159.8	110.7	4	M6x18	17.0
19	27	18	31	38	44	48	43	192	18.0	151.4	106.6	4	M6x18	17.0
20	28	18	31	38	44	49	44	202	21.0	143.9	102.8	4	M6x18	17.0
22	32	25	38	45	51	54	48	267	21.0	112.8	77.6	4	M6x18	17.0
24	34	25	38	45	51	56	50	291	21.0	103.4	73.0	4	M6x18	17.0
25	34	25	38	45	51	56	50	302	21.0	99.3	73.0	4	M6x18	17.0
28	39	25	38	45	51	61	55	423	31.0	110.8	79.6	5	M6x18	17.0
30	41	25	38	45	51	63	57	545	31.0	124.1	90.8	6	M6x18	17.0
32	43	30	43	50	56	65	59	581	31.0	97.0	72.2	6	M6x18	17.0
35	47	30	43	50	56	69	63	848	42.0	118.9	88.0	8	M6x18	17.0
38	50	30	43	50	56	72	66	920	42.0	108.9	82.8	8	M6x18	17.0
40	53	32	45	52	58	75	69	1089	53.0	109.1	82.3	9	M6x18	17.0
42	55	32	45	52	58	77	71	1143	53.0	103.9	79.3	9	M6x18	17.0
45	59	40	56	64	72	85	79	2013	78.0	127.4	97.2	8	M8x22	42.0
48	62	40	56	64	72	88	82	2147	78.0	119.5	92.5	8	M8x22	42.0
50	65	50	66	74	82	92	85	2796	97.0	114.7	98.2	10	M8x22	42.0
55	71	50	66	74	82	98	91	3075	97.0	104.3	80.8	10	M8x22	42.0
60	77	50	66	74	82	104	97	3355	97.0	95.6	74.5	10	M8x22	42.0
65	84	50	66	74	82	111	104	3634	97.0	88.2	68.8	10	M8x22	42.0
70	90	60	80	91	101	122	115	4970	123.0	86.7	67.4	8	M10x25	84.0
75	95	60	80	91	101	126	119	6259	197.0	93.0	74.0	9	M10x25	84.0
80	100	65	85	96	106	131	124	8780	237.0	97.0	77.0	12	M10x25	84.0
85	106	65	85	96	106	137	130	9307	237.0	91.0	73.0	12	M10x25	84.0
90	112	65	85	96	106	143	136	11473	276.0	100.0	51.0	14	M10x25	84.0
95	120	65	85	96	106	153	144	12293	276.0	95.0	75.0	14	M10x25	84.0
100	125	65	89	102	114	162	153	15788	348.0	114.0	91.0	12	M12x30	145.0
110	140	70	94	107	119	177	168	17683	348.0	96.0	75.0	12	M12x30	145.0
120	155	90	114	127	139	195	185	26098	465.0	91.0	71.0	16	M12x30	145.0
130	165	90	114	127	139	205	195	27781	465.0	84.0	66.0	16	M12x30	145.0
140	175	90	114	127	139	215	205	29465	465.0	78.0	63.0	16	M12x30	145.0
150	185	90	114	127	139	225	215	31149	465.0	73.0	59.0	16	M12x30	145.0

SHAFTLOCK 02

最大允许公差

轴：- h8

轮毂：- H8

自动定心

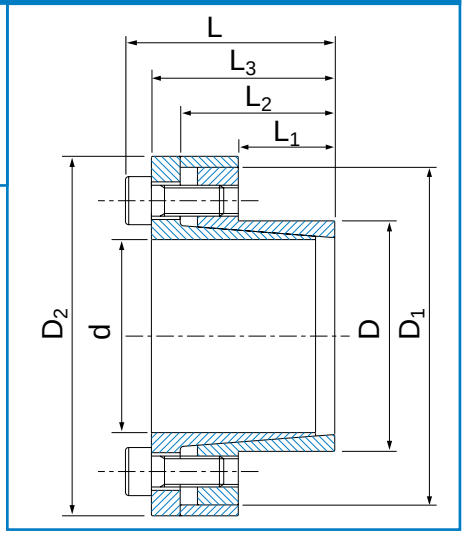

除特别说明外，所有的尺寸单位均为毫米。

我们已采取一切努力，以确保此目录中列出的数据是正确的。对于任何数据不准或是因此造成的损害，CHALLENGE不承担任何赔偿责任。

锥形夹紧元件

SHAFTLOCK 03夹紧元件

尺寸				传动			接触面压力	
				力矩	轴向力		轴	轮毂
d mm	D mm	L mm	L_1 mm	Mt Nm	Fa kN	Ft kN	P N/mm²	P_1 N/mm²
8	11	4.5	3.7	0.97	4.3	2.9	98	73
10	13	4.5	3.7	1.37	12.1	6.9	98	75
12	15	4.5	3.7	1.64	12.4	9.8	98	78
13	16	4.5	3.7	1.80	12.7	12.0	98	79
14	18	6.3	5.3	2.74	20.4	19.2	98	76
15	19	6.3	5.3	2.94	23.5	22.1	98	77
16	20	6.3	5.3	3.14	23.9	25.1	98	78
17	21	6.3	5.3	3.33	24.2	28.3	98	79
18	22	6.3	5.3	3.53	24.8	31.8	98	80
19	24	6.3	5.3	3.72	29.1	35.3	98	77
20	25	6.3	5.3	3.92	29.5	39.2	98	78
22	26	6.3	5.3	4.31	28.3	47.0	98	83
24	28	6.3	5.3	4.70	29.4	56.8	98	84
25	30	6.3	5.3	4.90	31.8	60.8	98	81
28	32	6.3	5.3	5.49	31.9	76.4	98	86
30	35	6.3	5.3	5.88	34.8	88.2	98	84
32	36	6.3	5.3	6.27	35.9	100.0	98	87
35	40	7.0	6.0	7.74	44.8	136.0	98	86
36	42	7.0	6.0	7.94	47.3	144.0	98	84
38	44	7.0	6.0	8.43	48.8	160.0	98	84
40	45	8.0	6.6	9.75	57.6	195.0	98	87
42	48	8.0	6.6	10.30	61.4	216.0	98	86
45	52	10.0	8.6	14.30	90.3	321.0	98	85
48	55	10.0	8.6	15.30	92.7	367.0	98	85
50	57	10.0	8.6	15.90	94.7	397.0	98	86
55	62	10.0	8.6	17.40	99.7	480.0	98	87
56	64	12.0	10.4	21.60	125.6	603.0	98	86
60	68	12.0	10.4	23.00	130.9	692.0	98	86
63	71	12.0	10.4	24.20	134.6	764.0	98	87
65	73	12.0	10.4	25.00	134.9	813.0	98	87
70	79	14.0	12.2	31.60	172.4	1110.0	98	87
71	80	14.0	12.2	32.00	174.0	1140.0	98	87
75	84	14.0	12.2	33.80	185.7	1260.0	98	87
80	91	17.0	15.0	44.10	247.1	1770.0	98	86
90	101	17.0	15.0	50.00	266.2	2240.0	98	87
100	114	21.0	18.7	69.60	370.8	3450.0	98	86
110	124	21.0	18.7	76.40	406.1	4170.0	98	87
120	134	21.0	18.7	83.30	432.0	4950.0	98	88
130	148	28.0	25.3	122.00	640.8	7840.0	98	86
140	158	28.0	25.3	131.00	676.5	9110.0	98	87
150	168	28.0	25.3	140.00	713.0	10500.0	98	87

SHAFTLOCK 03

最大允许公差
不超过38mm
轴：- h6
轮毂：- H7
40mm以上
轴：- h8
轮毂：- H8
非自动定心

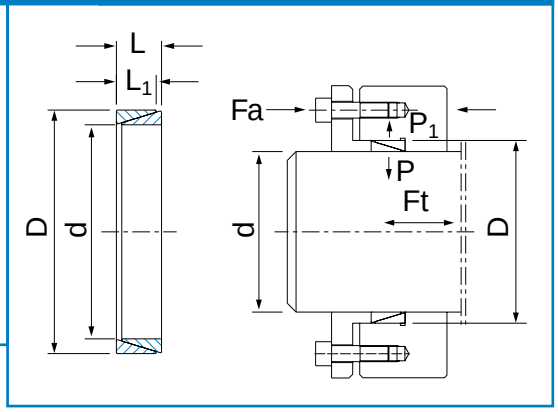

我们已采取一切努力，以确保此目录中列出的数据是正确的。对于任何数据不准或是因此造成的损害，CHALLENGE不承担任何赔偿责任。

除特别说明外，所有的尺寸单位均为毫米。

CHALLENGE®

锥形夹紧元件

SHAFTLOCK 04夹紧元件

尺寸						传动		接触面压力		锁紧螺钉（DIN912-12.9）		
d mm	D mm	L_1 mm	L_2 mm	L_3 mm	L mm	力矩 Mt Nm	轴向力 Ft kN	轴 P N/mm²	轮毂 P_1 N/mm²	数量	大小	拧紧力矩 Ts Nm
19	47	26	31	39	45	332	32	193	78	4	M6x25	17
20	47	26	31	39	45	349	32	183	78	4	M6x25	17
22	47	26	31	39	45	383	32	166	78	4	M6x25	17
24	50	26	31	39	45	629	48	229	110	6	M6x25	17
25	50	26	31	39	45	654	48	220	110	6	M6x25	17
28	55	26	31	39	45	733	48	196	100	6	M6x25	17
30	55	26	31	39	45	785	48	183	100	6	M6x25	17
32	60	26	31	39	45	1116	65	229	122	8	M6x25	17
35	60	26	31	39	45	1220	65	209	122	8	M6x25	17
38	65	26	31	39	45	1325	65	193	113	8	M6x25	17
40	65	26	31	39	45	1395	65	183	113	8	M6x25	17
42	75	30	36	47	55	1982	87	204	115	6	M8x30	41
45	75	30	36	47	55	2123	87	191	115	6	M8x30	41
48	80	30	36	47	55	2265	87	179	107	6	M8x30	41
50	80	30	36	47	55	2359	87	172	107	6	M8x30	41
55	85	30	36	47	55	3458	116	208	135	8	M8x30	41
60	90	30	36	47	55	3772	116	191	127	8	M8x30	41
65	95	30	36	47	55	4087	116	176	120	8	M8x30	41
70	110	40	46	57	67	7136	189	199	127	8	M10x35	83
75	115	40	46	62	72	7645	189	186	121	8	M10x35	83
80	120	40	46	62	72	8155	189	174	116	8	M10x35	83
85	125	40	46	62	72	10831	236	205	139	10	M10x35	83
90	130	40	46	62	72	11469	236	193	134	10	M10x35	83
95	135	40	46	62	72	12106	236	183	129	10	M10x35	83
100	145	46	52	77	89	14837	275	176	121	8	M12x45	145
110	155	46	52	77	89	16320	275	160	114	8	M12x45	145
120	165	46	52	77	89	22254	343	183	133	10	M12x45	145
130	180	46	52	77	89	28931	412	203	147	12	M12x45	145
140	190	51	59	84	98	28233	373	154	114	8	M14x45	230
150	200	51	59	84	98	37817	467	180	135	10	M14x45	230
160	210	51	59	84	98	40339	467	169	129	10	M14x45	230
170	225	51	59	84	98	51426	560	191	144	12	M14x45	230
180	235	51	59	84	98	54451	560	180	138	12	M14x45	230

SHAFTLOCK 04

最大允许公差

轴：- h8

轮毂：- H8

自动定心

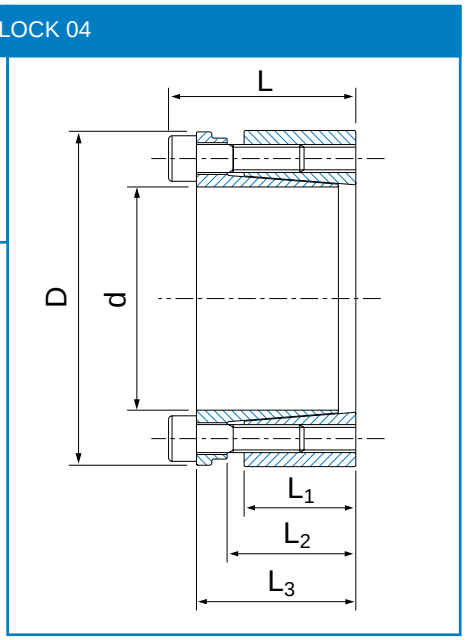

除特别说明外，所有的尺寸单位均为毫米。

我们已采取一切努力，以确保此目录中列出的数据是正确的。对于任何数据不准或是因此造成的损害，CHALLENGE不承担任何赔偿责任。

锥形夹紧元件

SHAFTLOCK 05夹紧元件

尺寸						传动		接触面压力		锁紧螺钉（DIN 912-12.9）		
d mm	D mm	L_1 mm	L_2 mm	L_3 mm	L mm	力矩 Mt Nm	轴向力 Ft kN	轴 P N/mm²	轮毂 P_1 N/mm²	数量	大小	拧紧力矩 Ts Nm
19	47	17	22	28	34	295	29	262	106	5	M6x20	13
20	47	17	22	28	34	310	29	249	106	5	M6x20	13
22	47	17	22	28	34	341	29	227	106	5	M6x20	13
24	50	17	22	28	34	446	34	249	120	6	M6x20	13
25	50	17	22	28	34	465	34	239	120	6	M6x20	13
28	55	17	22	28	34	521	34	213	109	6	M6x20	13
30	55	17	22	28	34	558	34	199	109	6	M6x20	13
32	60	17	22	28	34	793	46	249	133	8	M6x20	13
35	60	17	22	28	34	867	46	227	133	8	M6x20	13
38	65	17	22	28	34	942	46	210	122	8	M6x20	13
40	65	17	22	28	34	991	46	199	122	8	M6x20	13
42	75	20	25	33	41	1688	74	261	146	7	M8x25	32
45	75	20	25	33	41	1808	74	244	146	7	M8x25	32
50	80	20	25	33	41	2009	74	219	137	7	M8x25	32
55	85	20	25	33	41	2527	85	228	148	8	M8x25	32
60	90	20	25	33	41	2757	85	209	139	8	M8x25	32
65	95	20	25	33	41	3359	96	217	149	9	M8x25	32
70	110	24	30	40	50	5225	138	243	154	8	M10x30	65
75	115	24	30	40	50	5599	138	226	148	8	M10x30	65
80	120	24	30	40	50	5972	138	212	142	8	M10x30	65
85	125	24	30	40	50	7139	156	225	153	9	M10x30	65
90	130	24	30	40	50	7558	156	212	147	9	M10x30	65
95	135	24	30	40	50	8865	173	223	157	10	M10x30	65
100	145	26	32	44	56	10521	195	221	152	8	M12x35	110
110	155	26	32	44	56	11573	195	201	143	8	M12x35	110
120	165	26	32	44	56	14206	219	207	151	9	M12x35	110
130	180	34	40	52	64	20516	292	195	141	12	M12x35	110
140	190	34	40	54	68	21963	291	180	133	9	M14x40	170
150	200	34	40	54	68	26148	323	187	140	10	M14x40	170
160	210	34	40	54	68	30681	355	192	147	11	M14x40	170
170	225	44	50	64	78	35563	387	153	115	12	M14x40	170
180	235	44	50	64	78	37655	387	144	110	12	M14x40	170

SHAFTLOCK 05

最大允许公差

轴：- h8

轮毂：- H8

自动定心

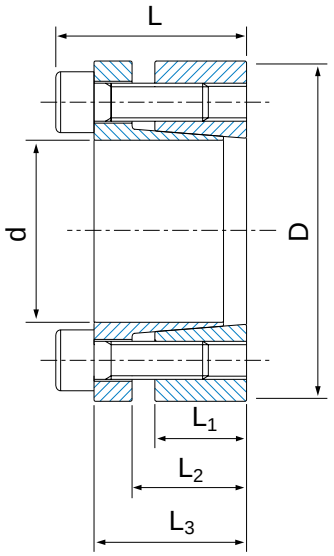

我们已采取一切努力，以确保此目录中列出的数据是正确的。对于任何数据不准或是因此造成的损害，CHALLENGE不承担任何赔偿责任。

除特别说明外，所有的尺寸单位均为毫米。

CHALLENGE®

锥形夹紧元件

SHAFTLOCK 06夹紧元件

尺寸							传动		接触面压力		锁紧螺钉（DIN912-12.9）		
d mm	D mm	D_1 mm	L_1 mm	L_2 mm	L_3 mm	L mm	力矩 Mt Nm	轴向力 Ft kN	轴 P N/mm²	轮毂 P_1 N/mm²	数量	大小	拧紧力矩 Ts Nm
19	47	53	26	31	39	45	203	20	118	48	4	M6x20	17
20	47	53	26	31	39	45	214	20	112	48	4	M6x20	17
22	47	53	26	31	39	45	234	20	102	48	4	M6x20	17
24	50	56	26	31	39	45	384	30	140	67	6	M6x20	17
25	50	56	26	31	39	45	401	30	135	67	6	M6x20	17
28	55	61	26	31	39	45	449	30	120	61	6	M6x20	17
30	55	61	26	31	39	45	482	30	112	61	6	M6x20	17
32	60	66	26	31	39	45	685	40	140	75	8	M6x20	17
35	60	66	26	31	39	45	750	40	128	75	8	M6x20	17
38	65	71	26	31	39	45	813	40	118	69	8	M6x20	17
40	65	71	26	31	39	45	856	40	112	69	8	M6x20	17
42	75	81	30	36	47	55	1215	54	125	70	6	M8x30	41
45	75	81	30	36	47	55	1301	54	117	70	6	M8x30	41
48	80	86	30	36	47	55	1389	54	110	66	6	M8x30	41
50	80	86	30	36	47	55	1446	54	105	66	6	M8x30	41
55	85	91	30	36	47	55	2120	71	128	83	8	M8x30	41
60	90	96	30	36	47	55	2313	71	117	78	8	M8x30	41
65	95	101	30	36	47	55	2506	71	108	74	8	M8x30	41
70	110	116	40	46	57	67	4372	116	122	78	8	M10x35	83
75	115	121	40	46	62	72	4685	116	114	74	8	M10x35	83
80	120	126	40	46	62	72	4997	116	107	71	8	M10x35	83
85	125	131	40	46	62	72	6638	145	125	85	10	M10x35	83
90	130	136	40	46	62	72	7029	145	118	82	10	M10x35	83
95	135	141	40	46	62	72	7419	145	112	79	10	M10x35	83
100	145	151	46	52	77	89	9093	168	108	74	8	M12x45	145
110	155	161	46	52	77	89	10001	168	98	70	8	M12x45	145
120	165	171	46	52	77	89	13640	210	112	82	10	M12x45	145
130	180	186	46	52	77	89	17734	253	125	90	12	M12x45	145
140	190	196	51	59	84	98	17302	229	95	70	8	M14x45	230
150	200	206	51	59	84	98	23174	286	110	83	10	M14x45	230
160	210	216	51	59	84	98	24718	286	103	79	10	M14x45	230
170	225	231	51	59	84	98	31518	343	117	88	12	M14x45	230
180	235	241	51	59	84	98	33372	343	110	84	12	M14x45	230

SHAFTLOCK 06

最大允许公差

轴：- h8

轮毂：- H8

自动定心

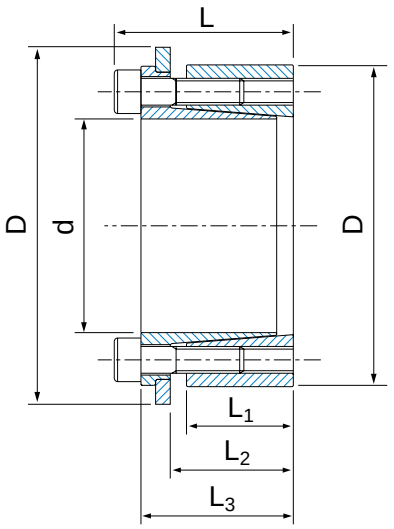

除特别说明外，所有的尺寸单位均为毫米。

我们已采取一切努力，以确保此目录中列出的数据是正确的。对于任何数据不准或是因此造成的损害，CHALLENGE不承担任何赔偿责任。

锥形夹紧元件

SHAFTLOCK 07夹紧元件

尺寸							传动		接触面压力		锁紧螺钉（DIN 912-12.9）		
d mm	D mm	D_1 mm	L_1 mm	L_2 mm	L_3 mm	L mm	力矩 Mt Nm	轴向力 Ft kN	轴 P N/mm²	轮毂 P_1 N/mm²	数量	大小	拧紧力矩 Ts Nm
19	47	56	17	22	28	34	244	24	217	88	5	M6x20	17
20	47	56	17	22	28	34	257	24	206	88	5	M6x20	17
22	47	56	17	22	28	34	282	24	187	88	5	M6x20	17
24	50	59	17	22	28	34	369	29	206	99	6	M6x20	17
25	50	59	17	22	28	34	384	29	198	99	6	M6x20	17
28	55	64	17	22	28	34	431	29	177	90	6	M6x20	17
30	55	64	17	22	28	34	462	29	165	90	6	M6x20	17
32	60	69	17	22	28	34	657	38	206	110	8	M6x20	17
35	60	69	17	22	28	34	718	38	188	110	8	M6x20	17
38	65	74	17	22	28	34	780	38	174	101	8	M6x20	17
40	65	74	17	22	28	34	821	38	165	101	8	M6x20	17
42	75	84	20	25	33	41	1360	60	210	118	7	M8x25	41
45	75	84	20	25	33	41	1457	60	196	118	7	M8x25	41
50	80	89	20	25	33	41	1619	60	177	110	7	M8x25	41
55	85	94	20	25	33	41	2034	68	184	119	8	M8x25	41
60	90	99	20	25	33	41	2218	68	168	112	8	M8x25	41
65	95	104	20	25	33	41	2703	77	175	120	9	M8x25	41
70	110	119	24	30	40	50	4197	111	195	124	8	M10x30	83
75	115	124	24	30	40	50	4496	111	182	119	8	M10x30	83
80	120	129	24	30	40	50	4796	111	171	114	8	M10x30	83
85	125	134	24	30	40	50	5730	125	180	123	9	M10x30	83
90	130	139	24	30	40	50	6067	125	170	118	9	M10x30	83
95	135	144	24	30	40	50	7114	139	179	126	10	M10x30	83
100	145	154	26	32	44	56	8724	162	183	126	8	M12x35	145
110	155	164	26	32	44	56	9597	162	167	118	8	M12x35	145
120	165	174	26	32	44	56	11771	182	172	125	9	M12x35	145
130	180	189	34	40	52	64	17006	242	162	117	12	M12x35	145
140	190	199	34	40	54	68	18673	247	153	113	9	M14x40	230
150	200	209	34	40	54	68	22229	274	159	119	10	M14x40	230
160	210	219	34	40	54	68	26081	302	164	125	11	M14x40	230
170	225	234	44	50	64	78	30229	329	130	98	12	M14x40	230
180	235	244	44	50	64	78	32007	329	123	94	12	M14x40	230

SHAFTLOCK 07

最大允许公差
轴：- h8
轮毂：- H8
自动定心

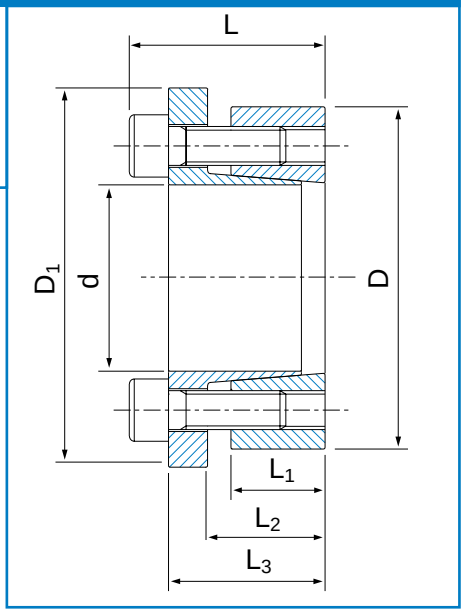

我们已采取一切努力，以确保此目录中列出的数据是正确的。对于任何数据不准或是因此造成的损害，CHALLENGE不承担任何赔偿责任。

除特别说明外，所有的尺寸单位均为毫米。

CHALLENGE®

锥形夹紧元件

SHAFTLOCK 14夹紧元件

尺寸							传动		接触面压力	锁紧螺钉（DIN912-12.9）		
d mm	D mm	dw mm	L_1 mm	L_2 mm	L mm	C(dw-d1) mm	力矩 Mt Nm	轴向力 Ft kN	轴 P N/mm²	数量	大小	拧紧力矩 Ts Nm
24	50	19 20 21	14	19.5	23.0	0.017	162 200 238	15.0 18.5 21.0	272	6	M5x18	4.9
30	60	24 25 26	16	21.5	25.0	0.017	285 323 361	15.7 23.7 26.7	221	7	M5x18	4.9
36	72	28 30 31	18	23.5	27.5	0.032	418 542 599	27.0 38.0 43.0	292	5	M6x20	11.8
44	80	32 35 36	20	25.5	29.5	0.032	589 741 817	44.0 49.0 54.0	301	7	M6x20	11.8
50	90	38 40 42	22	27.5	31.5	0.032	893 1102 1311	48.8 58.8 69.0	275	8	M6x25	11.8
55	100	42 45 48	23	30.5	34.5	0.032	1102 1444 1786	48.0 61.7 77.0	239	8	M6x25	11.8
62	110	48 50 52	23	30.5	34.5	0.048	1758 2090 2280	69.0 80.9 90.0	265	10	M6x25	11.8
68	115	50 55 60	23	30.5	34.5	0.048	1900 2375 2993	71.2 80.9 95.7	242	10	M6x25	11.8
75	138	55 60 65	25	32.5	37.8	0.048	2375 3040 3753	94.4 111.0 126.0	259	7	M8x30	29.4
80	145	60 65 70	25	32.5	37.8	0.048	3040 3705 4370	99.3 115.0 130.0	243	7	M8x30	29.4
90	155	65 70 75	30	39.0	44.3	0.048	4513 5700 6888	141.0 160.0 178.0	257	10	M8x35	29.4
100	170	70 75 80	34	44.0	49.3	0.048	6555 7125 8550	163.0 182.0 202.0	245	12	M8x35	29.4
110	185	75 80 85	39	50.0	56.4	0.048	6840 8550 10260	185.0 207.0 221.0	232	9	M10x40	57.8
125	215	85 90 95	42	54.0	60.4	0.069	10450 12350 14250	240.0 262.0 285.0	253	12	M10x40	57.8

除特别说明外，所有的尺寸单位均为毫米。

我们已采取一切努力，以确保此目录中列出的数据是正确的。对于任何数据不准或是因此造成的损害，CHALLENGE不承担任何赔偿责任。

锥形夹紧元件

SHAFTLOCK 14夹紧元件

尺寸							传动		接触面压力	锁紧螺钉（DIN912-129）		
d mm	D mm	dw mm	L_1 mm	L_2 mm	L mm	C(dw-d1) mm	力矩 Mt Nm	轴向力 Ft kN	轴 P N/mm²	数量	大小	拧紧力矩 Ts Nm
140	230	95 100 105	46	60.5	68.0	0.069	14345 16720 19095	308.0 331.0 357.0	251	10	M12x45	98.0
155	265	105 110 115	50	64.5	72.0	0.069	20900 23750 26600	366.0 392.0 417.0	250	12	M12x50	98.0
165	290	115 120 125	56	71.0	81.0	0.069	29450 33250 37050	513.0 544.0 564.0	263	8	M16x55	245.0
175	300	125 130 135	56	71.0	81.0	0.079	34200 38950 45000	576.0 630.0 666.0	248	8	M16x55	250.0

SHAFTLOCK 14

最大允许公差
轴：- h8
轮毂：- H8
自动定心

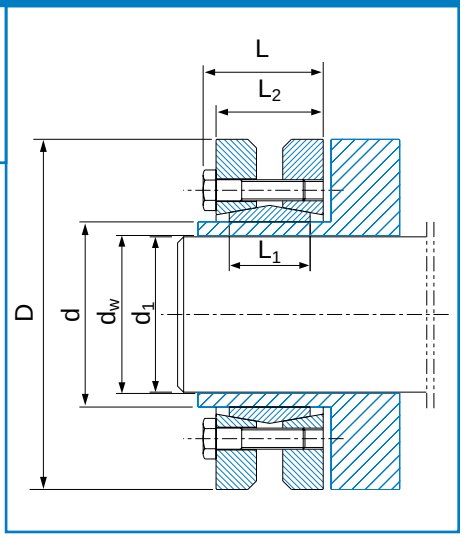

我们已采取一切努力，以确保此目录中列出的数据是正确的。对于任何数据不准或是因此造成的损害，CHALLENGE不承担任何赔偿责任。

除特别说明外，所有的尺寸单位均为毫米。

CHALLENGE®

锥形夹紧元件

SHAFTLOCK 15夹紧元件

尺寸							传动		接触面压力		锁紧螺钉（DIN912-12.9）		
d mm	D mm	D_1 mm	L_1 mm	L_2 mm	L_3 mm	L mm	力矩 Mt Nm	轴向力 Ft kN	轴 P N/mm²	轮毂 P_1 N/mm²	数量	大小	拧紧力矩 Ts Nm
14	55	62	17	22	31	39	233	31	383	97	4	M8x25	37
16	55	62	17	22	31	39	267	31	335	97	4	M8x25	37
18	55	62	17	22	31	39	333	34	330	108	4	M8x25	41
19	55	62	17	22	31	39	351	34	313	108	4	M8x25	41
20	55	62	17	22	31	39	369	34	297	108	4	M8x25	41
22	55	62	17	22	31	39	407	34	270	108	4	M8x25	41
24	55	62	17	22	31	39	444	34	247	108	4	M8x25	41
25	55	62	17	22	31	39	462	34	238	108	4	M8x25	41
28	55	62	17	22	31	39	517	34	212	108	4	M8x25	41
30	55	62	17	22	31	39	555	34	198	108	4	M8x25	41
24	65	72	17	22	31	39	554	43	309	114	5	M8x25	41
25	65	72	17	22	31	39	578	43	297	114	5	M8x25	41
28	65	72	17	22	31	39	647	43	265	114	5	M8x25	41
30	65	72	17	22	31	39	693	43	247	114	5	M8x25	41
32	65	72	17	22	31	39	739	43	232	114	5	M8x25	41
35	65	72	17	22	31	39	808	43	212	114	5	M8x25	41
38	65	72	17	22	31	39	878	43	195	114	5	M8x25	41
40	65	72	17	22	31	39	923	43	185	114	5	M8x25	41
30	80	87	20	25	33	41	971	60	295	110	7	M8x25	41
32	80	87	20	25	33	41	1036	60	276	110	7	M8x25	41
35	80	87	20	25	33	41	1133	60	253	110	7	M8x25	41
38	80	87	20	25	33	41	1230	60	233	110	7	M8x25	41
40	80	87	20	25	33	41	1295	60	221	110	7	M8x25	41
42	80	87	20	25	33	41	1360	60	210	110	7	M8x25	41
45	80	87	20	25	33	41	1457	60	196	110	7	M8x25	41
48	80	87	20	25	33	41	1554	60	184	110	7	M8x25	41
50	80	87	20	25	33	41	1619	60	177	110	7	M8x25	41

SHAFTLOCK 15

最大允许公差
轴：- h8
轮毂：- H8
自动定心

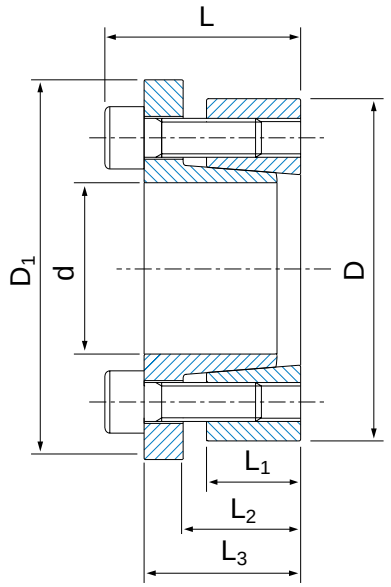

除特别说明外，所有的尺寸单位均为毫米。

我们已采取一切努力，以确保此目录中列出的数据是正确的。对于任何数据不准或是因此造成的损害，CHALLENGE不承担任何赔偿责任。

锥形夹紧元件

SHAFTLOCK 16夹紧元件

尺寸				传动		接触面压力		锁紧螺钉（DIN912-129）		
d mm	D mm	L mm	L_1 mm	力矩 Mt Nm	轴向力 Ft kN	轴 P N/mm²	轮毂 P_1 N/mm²	数量	大小	拧紧力矩 Ts Nm
16	32	24	18.0	79	9	83	41	4	M4x16	5
16	40	24	18.0	231	23	83	74	4	M6x16	17
19	41	24	18.0	244	23	155	72	4	M6x16	17
20	42	24	18.0	256	23	147	70	4	M6x16	17
22	44	24	18.0	283	23	134	67	4	M6x16	17
24	46	24	18.0	462	35	184	96	6	M6x16	17
25	47	24	18.0	482	35	177	94	6	M6x16	17
28	50	24	18.0	539	35	158	88	6	M6x16	17
30	52	24	18.0	578	35	147	85	6	M6x16	17
32	54	24	18.0	616	35	138	82	6	M6x16	17
35	57	28	21.5	671	26	135	80	6	M6x18	17
36	58	28	21.5	693	35	103	64	8	M6x18	17
38	60	28	21.5	732	35	97	62	8	M6x18	17
40	62	28	21.5	770	35	93	60	8	M6x18	17
42	70	36	28.0	1903	82	159	96	8	M8x25	40
45	73	36	28.0	2038	82	149	92	8	M8x25	40
48	76	36	28.0	2175	82	139	88	8	M8x25	40
50	78	36	28.0	2265	82	134	86	8	M8x25	40
55	83	36	28.0	2848	94	139	92	8	M8x25	40
60	88	36	28.0	3106	94	127	87	8	M8x25	40
65	93	45	35.0	3366	94	94	66	8	M8x25	40
70	105	45	35.0	5138	133	124	83	8	M10x30	81
75	110	45	35.0	5504	133	116	79	8	M10x30	81
80	115	45	35.0	6606	150	122	85	8	M10x30	81
85	120	45	35.0	7798	167	127	90	10	M10x30	81
90	125	45	35.0	8257	167	120	87	10	M10x30	81
100	138	45	35.0	9174	167	108	79	10	M10x30	81

SHAFTLOCK 16

最大允许公差
轴：- h8
轮毂：- H8
自动定心

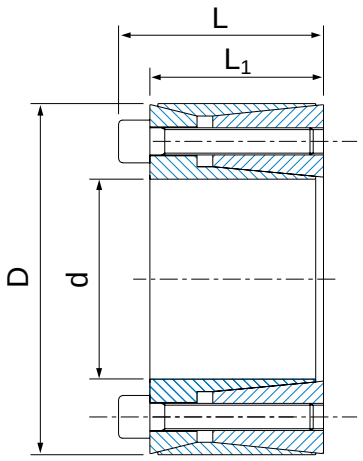

我们已采取一切努力，以确保此目录中列出的数据是正确的。对于任何数据不准或是因此造成的损害，CHALLENGE不承担任何赔偿责任。

除特别说明外，所有的尺寸单位均为毫米。

CHALLENGE®

锥形夹紧元件

SHAFTLOCK 19夹紧元件

尺寸					传动		接触面压力		锁紧螺钉（DIN912-129）		
d mm	D mm	L mm	L_2 mm	L_1 mm	力矩 Mt Nm	轴向力 Ft kN	轴 P N/mm²	轮毂 P_1 N/mm²	数量	大小	拧紧力矩 Ts Nm
25	55	46	40	32	802	59	292	100	6	M6X35	17
28	55	46	40	32	899	59	261	100	6	M6X35	17
30	55	46	40	32	962	59	243	100	6	M6X35	17
35	60	60	54	44	1308	69	172	77	7	M6X45	17
38	75	62	54	44	2562	125	285	112	7	M8X50	41
40	75	62	54	44	2697	125	271	112	7	M8X50	41
42	75	62	54	44	2832	125	258	112	7	M8X50	41
45	75	62	54	44	3034	125	241	112	7	M8X50	41
48	80	72	64	56	3701	143	199	94	8	M8X55	41
50	80	72	64	56	3855	143	191	94	8	M8X55	41
55	85	72	64	56	4769	161	196	99	9	M8X55	41
60	90	72	64	56	5780	178	199	104	10	M8X55	41
65	95	72	64	56	6263	178	184	99	10	M8X55	41
70	110	88	78	70	10933	289	218	111	10	M10X60	83
75	115	88	78	70	11714	289	203	106	10	M10X60	83
80	120	88	78	70	13745	318	209	112	11	M10X60	83
85	125	88	78	70	15932	347	215	117	12	M10X60	83
90	130	88	78	70	16870	347	203	112	12	M10X60	83
95	135	88	78	70	17807	347	192	108	12	M10X60	83
100	145	112	100	90	25002	463	195	105	11	M12X80	145
110	155	112	100	90	30003	505	193	107	12	M12X80	145
120	165	112	100	90	38190	589	207	117	14	M12X80	145
130	180	130	116	104	48204	687	185	108	12	M14X90	230
140	190	130	116	104	60559	801	201	120	14	M14X90	230
150	200	130	116	104	69521	858	201	122	15	M14X90	230
160	210	130	116	104	79100	916	201	124	16	M14X90	230
170	225	164	148	134	100770	1098	190	107	14	M16X110	360
180	235	164	148	134	114319	1176	193	110	15	M16X110	360
190	250	164	148	134	128714	1255	195	110	16	M16X110	360
200	260	164	148	134	135489	1255	185	106	16	M16X110	360
220	285	164	148	134	167668	1411	189	109	18	M16X110	360

SHAFTLOCK 19

最大允许公差

轴：- h8

轮毂：- H8

自动定心

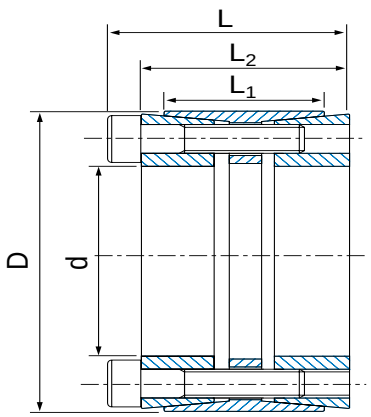

除特别说明外，所有的尺寸单位均为毫米。

我们已采取一切努力，以确保此目录中列出的数据是正确的。对于任何数据不准或是因此造成的损害，CHALLENGE不承担任何赔偿责任。

锥形夹紧元件

SHAFTLOCK 20夹紧元件

尺寸					传动		接触面压力		锁紧螺钉（DIN912-129）		
d mm	D mm	L mm	L_2 mm	L_1 mm	力矩 Mt Nm	轴向力 Ft kN	轴 P N/mm²	轮毂 P_1 N/mm²	数量	大小	拧紧力矩 Ts Nm
18	40	24.5	18.5	12	184	19	167	75	6	M6X15	17
19	41	24.5	18.5	12	194	19	159	73	6	M6X15	17
20	42	24.5	18.5	12	204	19	151	72	6	M6X15	17
24	46	24.5	18.5	12	245	19	126	65	6	M6X15	17
25	47	24.5	18.5	12	341	25	161	86	8	M6X15	17
28	50	24.5	18.5	12	382	25	144	81	8	M6X15	17
30	52	24.5	18.5	12	409	25	134	77	8	M6X15	17
35	57	28.0	22.0	15	716	38	145	89	12	M6X15	17
38	60	28.0	22.0	15	778	38	134	85	12	M6X15	17
40	62	28.0	22.0	15	819	38	127	82	12	M6X15	17
42	70	36.0	28.0	18	1551	68	171	103	12	M8X22	41
45	73	36.0	28.0	18	1661	68	160	99	12	M8X22	41
48	76	36.0	28.0	18	1772	68	150	95	12	M8X22	41
50	78	36.0	28.0	18	1846	68	144	92	12	M8X22	41
55	83	36.0	28.0	18	2708	91	175	116	16	M8X22	41
60	88	36.0	28.0	18	2954	91	160	109	16	M8X22	41
70	105	45.0	35.0	22	4037	107	129	86	12	M10X25	80
80	115	45.0	35.0	22	6150	142	150	104	16	M10X25	80

SHAFTLOCK 20

最大允许公差
轴：- h8
轮毂：- H8
非自动定心

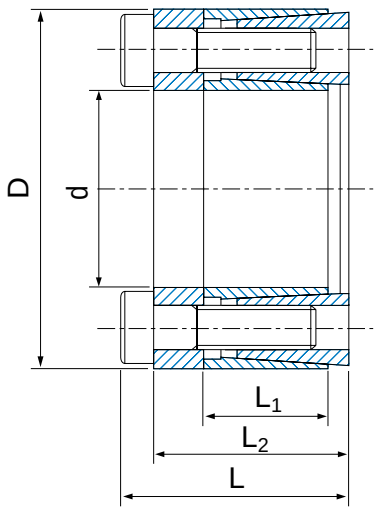

我们已采取一切努力，以确保此目录中列出的数据是正确的。对于任何数据不准或是因此造成的损害，CHALLENGE不承担任何赔偿责任。

除特别说明外，所有的尺寸单位均为毫米。

锥形夹紧元件

SHAFTLOCK 21夹紧元件

尺寸					传动		接触面压力		锁紧螺钉（DIN912-12.9）		
d mm	D mm	D_1 mm	L mm	L_1 mm	力矩 Mt Nm	轴向力 Ft kN	轴 P N/mm²	轮毂 P_1 N/mm²	数量	大小	拧紧力矩 Ts Nm
15	25	32	31	20	83	9	91	55	1	M20x1.0	95
18	30	38	33	21	135	13	98	59	1	M25x1.5	160
19	30	38	33	21	143	13	93	59	1	M25x1.5	160
20	30	38	33	21	150	13	88	59	1	M25x1.5	160
24	35	45	38	25	218	15	74	51	1	M30x1.5	220
25	35	45	38	25	227	15	71	51	1	M30x1.5	220
28	40	52	44	28	337	20	76	53	1	M35x1.5	340
30	40	52	44	28	362	20	71	53	1	M35x1.5	340
35	45	58	45	28	522	25	75	58	1	M40x1.5	480
40	50	65	46	28	752	31	82	66	1	M45x1.5	680
45	55	70	47	28	974	36	84	69	1	M50x1.5	870
50	60	75	47	28	1095	37	77	64	1	M55x2.0	970
55	65	80	48	28	1251	38	73	61	1	M60x2.0	1100
60	70	85	50	28	1489	41	73	62	1	M65x2.0	1300

SHAFTLOCK 21

最大允许公差
轴：- h8
轮毂：- H8
自动定心

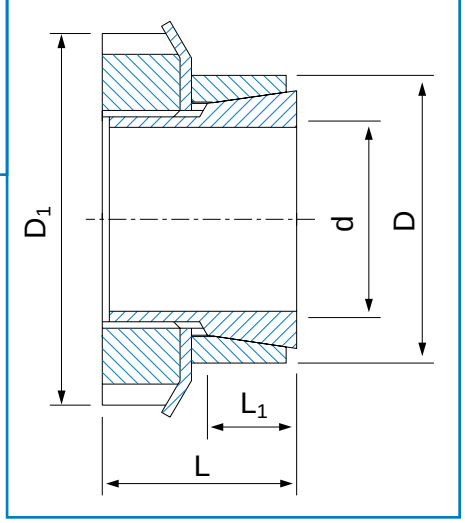

除特别说明外，所有的尺寸单位均为毫米。 我们已采取一切努力，以确保此目录中列出的数据是正确的。对于任何数据不准或是因此造成的损害，CHALLENGE不承担任何赔偿责任。

锥形夹紧元件

SHAFTLOCK 22夹紧元件

尺寸						传动		接触面压力	锁紧螺钉（DIN912-12.9）		
d mm	D mm	L_1 mm	L_2 mm	L_3 mm	L mm	力矩 Mt Nm	轴向力 Ft kN	轴 P N/mm²	数量	大小	拧紧力矩 Ts Nm
17	50	50	16.0	44	56	179	20	154	4	M6X45	17
18	50	50	16.0	44	56	190	20	146	4	M6X45	17
19	50	50	16.0	44	56	201	20	138	4	M6X45	17
20	50	50	16.0	44	56	211	20	131	4	M6X45	17
24	55	60	18.5	54	66	379	29	133	6	M6X55	17
25	55	60	18.5	54	66	395	29	128	6	M6X55	17
28	60	60	18.5	54	66	443	29	114	6	M6X55	17
30	60	60	18.5	54	66	474	29	107	6	M6X55	17
32	63	60	18.5	54	66	505	29	100	6	M6X55	17
35	75	75	22.0	67	83	684	36	91	4	M8X70	42
38	75	75	22.0	67	83	742	36	84	4	M8X70	42
40	75	75	22.0	67	83	782	36	80	4	M8X70	42
42	78	75	22.0	67	83	821	36	76	4	M8X70	42
45	85	85	24.5	76	93	1318	54	93	6	M8X80	42
48	90	85	24.5	76	93	1405	54	88	6	M8X80	42
50	90	85	24.5	76	93	1463	54	84	6	M8X80	42
55	94	85	24.5	76	93	2146	72	102	8	M8X80	42
60	100	85	24.5	76	93	2341	72	93	8	M8X80	42
65	105	85	24.5	76	93	2536	72	86	8	M8X80	42
70	115	100	29.0	90	110	4364	115	108	8	M10X95	84

SHAFTLOCK 22

最大允许公差
轴：- h8
非自动定心

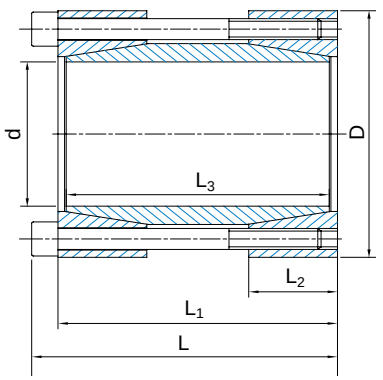

CHALLENGE®

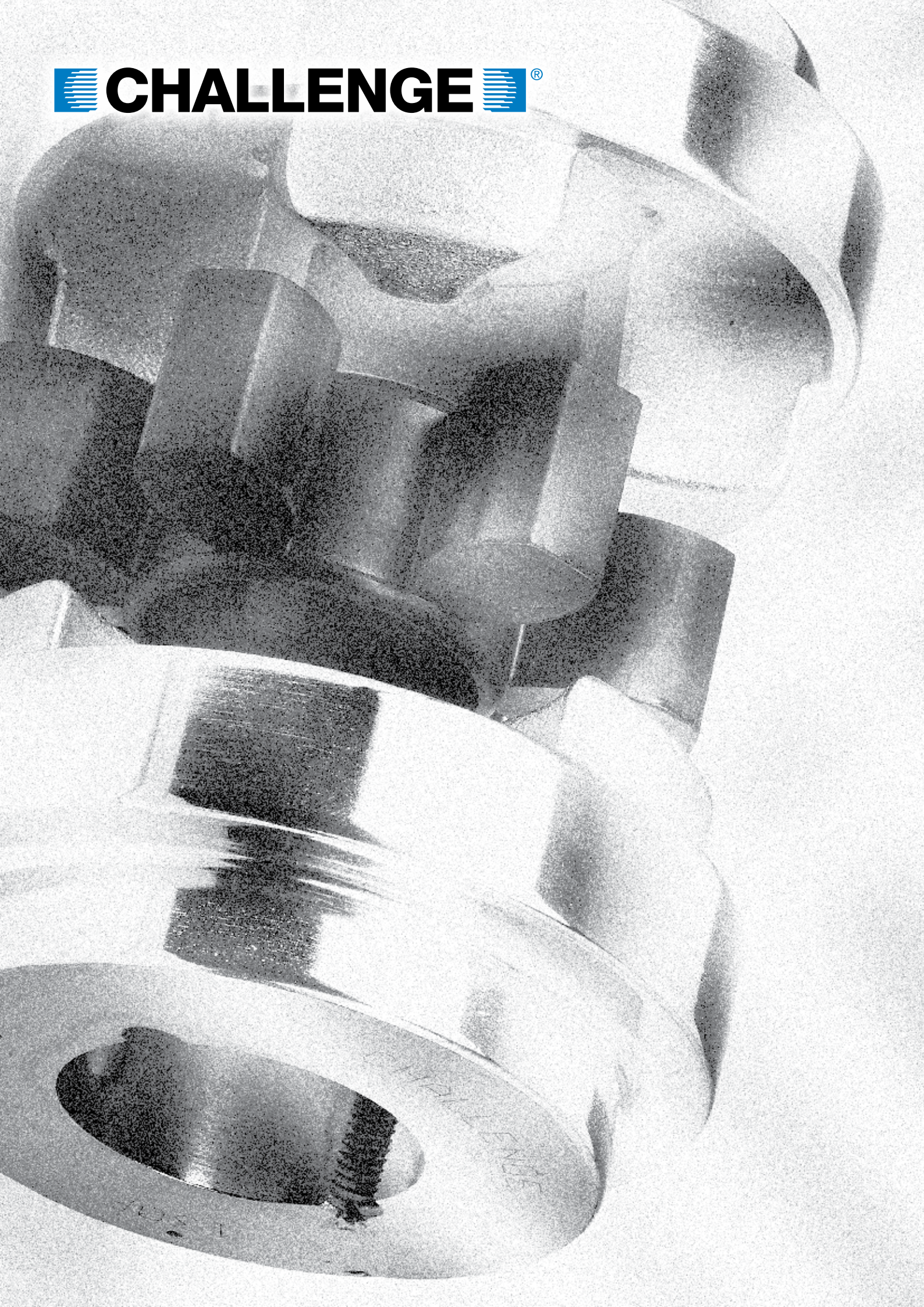

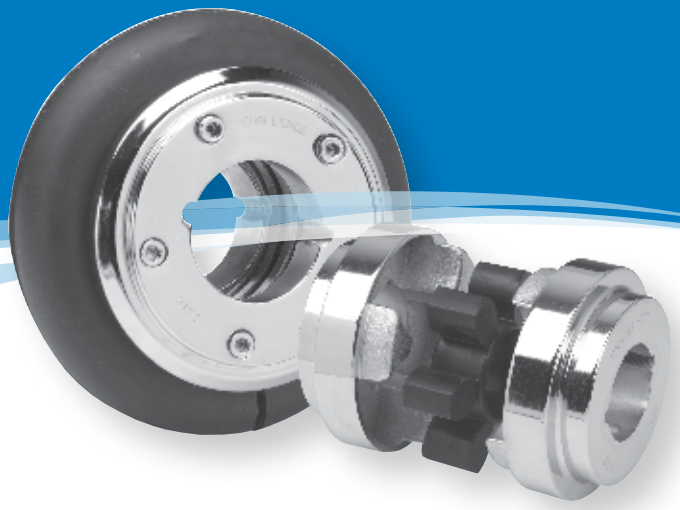

特点

FFX联轴器

- 在6极电机上扭矩可达14675 Nm
- 角装配误差在4°以内
- 高达12°的‘上紧’减震性能
- 可承受所有位面同时出现最大偏差
- 无需移动原动机或从动机即可更换轮胎
- 目测检查轮胎的磨损情况
- 由于负载绳索可向两个方向缠绕，因此无侧隙设计使FFX联轴器非常适合于逆向传动
- 所有产品系列都采用钢制夹圈、提供了优质的轮胎/夹圈紧固
- 可提供防火抗静电（FRAS）的轮胎产品
- 无需润滑
- 可提供锥套及直孔法兰

HRC联轴器

- IEC电机专用
- 扭矩可达3150 Nm
- 角装配误差为1°以内
- 良好的减震性能
- 组装快捷简易
- 可提供锥套和直孔法兰
- 优质铸铁轮毂
- 自动故障保护功能

NPX联轴器

- 设计符合相关行业标准
- 可以提供三部分法兰，因此无需干扰主动轴或从动轴即可更换扇形齿
- 扭向弹性高
- 高速性能
- 适用于IEC电机应用
- 锥孔及直孔法兰设计

RPX联轴器

- 完全加工为圆弧爪型设计，可达到减震效果并适应增加的冲击荷载
- 设计符合相关行业标准
- 体积小但是能传送的扭矩高
- 锥孔及直孔法兰设计
- 可提供肖氏硬度为92 shore（黄色）和98 shore（红色）的弹性体

爪型联轴器

- 国际设计标准
- 16-127 mm直径的广泛尺寸选择，成本低

链条联轴器

- 大扭矩
- 12-150mm孔径
- 外壳使用O型圈完全密封

FFX轮胎联轴器

轮胎联轴器选择流程

1] 运行参数。
根据第239页表1，选择适合特定应用的运行参数

2] 设计功率。
用从动机的吸收功率（kW）乘以步骤1）所述运行参数即可得到设计功率。
如果吸收功率未知，则可采用原动机功率。

3] 轮胎联轴器尺寸选择。
参见第239页表2。
详细浏览左侧竖列，找到要求的速度。
横向浏览速度行，找到与步骤2）所述设计功率相同或比该设计功率高的功率值。
竖向浏览至该列顶端，即可得到轮胎联轴器的正确尺寸规格。

4] 孔尺寸。
根据第240页尺寸表，检验所选联轴器是否适用于传动轴。

FFX轮胎联轴器

轮胎联轴器选择举例

选择一个CHALLENGE轮胎联轴器，用来通过一个980rev/min、30 kW的电机驱动往复泵运转，泵的吸收功率为24 kW，且每天运行时间为16小时。
电机轴直径为60 mm，泵轴直径为55 mm。
两种传动轴都要求锥套法兰。

1] 运行参数。
根据第239页表2，适合该应用的运行参数为1.9

2] 设计功率。
根据泵的吸收功率，设计功率应为24 x 1.9 = 45.6 kW

3] 轮胎联轴器尺寸选择。
参见第239页表2
浏览表中相关数据列并补充980 rev/min的要求速度，FFX090联轴器的传输功率为50.45 kW，已超过步骤2）所述的45.6 kW

4] 孔尺寸。
根据第240页的尺寸表，FFX 090联轴器的‘F’和‘H’法兰设计适用于2517锥套，锥套上的孔设计可满足传动轴的应用要求。

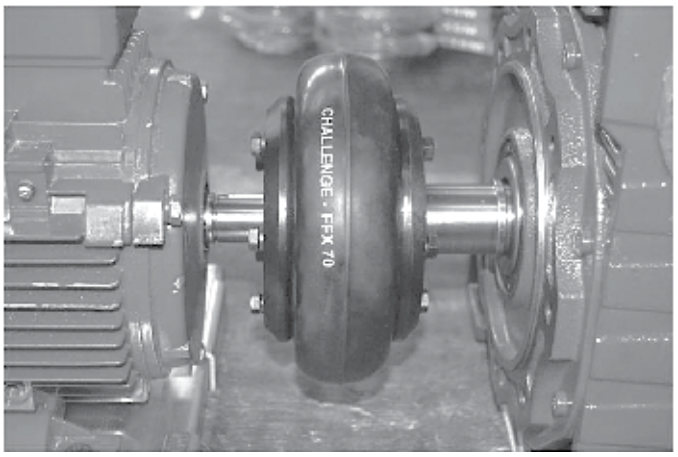

我们已采取一切努力，以确保此目录中列出的数据是正确的。对于任何数据不准或是因此造成的损害，CHALLENGE不承担任何赔偿责任。

FFX轮胎联轴器

表1，运行参数

特殊情况 对于会出现震动、振动和扭矩波动的情况，请及时咨询CHALLENGE公司	原动机类型					
	‘软’启动			‘重’启动		
	电机和其他平稳运行的原动机			内燃机		
	每天运行的小时数					
从动机类型	10小时以内	10-16小时（含）	16小时以上	10小时以内	10-16小时（含）	16小时以上
均匀载荷： 轻型搅拌器、运沙等皮带传输机、小于7.5kW的风扇、离心式压缩机及泵	**0.8**	**0.9**	**1.0**	**1.3**	**1.4**	**1.5**
适量载荷： 变密度搅拌器、皮带输送机（非均匀载荷）、大于7.5kW的风扇、其他回转式压缩机及泵、发电机、机床、印刷机械、洗衣机、旋转筛、旋转木工机床	**1.3**	**1.4**	**1.5**	**1.8**	**1.9**	**2.0**
重载： 往复式压缩机及泵、排量式鼓风机、重型输送机（如螺杆、铲斗等等）、锤磨机、磨粉机、压力机、剪切机、冲压机和橡胶机械	**1.8**	**1.9**	**2.0**	**2.3**	**2.4**	**2.5**
过载： 粉碎机（回转式、颚式、辊式等等）、轧钢机、扎光机、采石机械和振动筛	**2.3**	**2.4**	**2.5**	**2.8**	**2.9**	**3.0**

表2 额定功率（kW）

转速（rev/min）	FFX 40	FFX 50	FFX 60	FFX 70	FFX 80	FFX 90	FFX 100	FFX 110	FFX 120	FFX 140	FFX 160	FFX 180	FFX 200	FFX 220	FFX 250
100	0.28	0.87	1.58	2.59	4.06	5.16	6.83	9.09	14.2	26.7	41.8	65.4	96.8	120	154
500	1.41	4.36	7.88	12.9	20.2	25.7	34.1	45.4	71.4	134	209	327	484	601	767
700	1.97	6.10	11.0	18.1	28.4	36.0	47.7	63.6	99.8	187	292	458	678	842	1074
720	2.02	6.26	11.3	18.6	29.2	37.1	49.1	65.4	103	192	301	471	697	866	1104
800	2.25	6.97	12.5	20.7	32.4	41.2	54.5	72.3	114	214	334	523	775	962	1227
900	2.53	7.84	14.1	23.3	36.5	46.3	61.4	81.8	128	241	376	589	872	1082	1380
960	2.69	8.36	15.1	24.8	38.9	49.4	65.5	87.3	137	257	401	628	929	1154	1472
1000	2.81	8.71	15.7	25.9	40.6	51.5	68.2	90.9	143	267	419	655	968	1203	1534
1200	3.37	10.4	18.9	31.0	48.6	61.8	81.8	109	171	321	502	785	1162	-	-
1400	3.93	12.2	22.0	36.2	56.8	72.1	95.5	127	200	375	585	916	-	-	-
1440	4.04	12.5	22.6	37.2	58.4	74.2	98.3	131	206	385	602	942	-	-	-
1500	4.21	13.0	23.6	38.8	60.9	77.3	102	136	214	401	627	982	-	-	-
1800	5.05	15.6	28.3	46.5	73.0	92.7	123	164	257	481	-	-	-	-	-
2000	5.62	17.4	31.5	51.8	81.1	103	136	182	286	-	-	-	-	-	-
2500	7.02	21.7	39.3	64.7	102	129	145	-	-	-	-	-	-	-	-
2880	8.08	25.0	45.3	74.5	117	149	-	-	-	-	-	-	-	-	-
3000	8.42	26.1	47.2	77.6	122	155	-	-	-	-	-	-	-	-	-
3500	9.82	30.4	55.1	90.6	-	-	-	-	-	-	-	-	-	-	-
4000	11.2	34.8	63.0	-	-	-	-	-	-	-	-	-	-	-	-
4500	12.6	39.1	-	-	-	-	-	-	-	-	-	-	-	-	-

所有额定功率均为恒扭矩
补充速度未列出

我们已采取一切努力，以确保此目录中列出的数据是正确的。对于任何数据不准或是因此造成的损害，CHALLENGE不承担任何赔偿责任。

CHALLENGE®

FFX轮胎联轴器

FFX轮胎联轴器数据

联轴器大小	锥孔大小	最大孔径		直孔					F和H类型		B类型		重量#
		米制	英寸		A	B	C	M *	F	D	F	D	kg
040B	-	32	-	12	104	-	82	11.0	-	-	33	22	0.84
040F	1008	25	1"	-	104	-	82	11.0	33.0	22	-	-	0.84
040H	1008	25	1"	-	104	-	82	11.0	33.0	22	-	-	0.84
050B	-	38	-	15	133	79	100	12.5	-	-	45	32.5	1.26
050F	1210	32	1.1/4"	-	133	79	100	12.5	37.5	25	-	-	1.26
050H	1210	32	1.1/4"	-	133	79	100	12.5	37.5	25	-	-	1.26
060B	-	45	-	18	165	103	124.5	16.5	-	-	55	38.5	2.10
060F	1610	42	1.5/8"	-	165	103	124.5	16.5	41.5	25			2.10
060H	1610	42	1.5/8"	-	165	103	124.5	16.5	41.5	25			2.10
070B	-	50	-	22	187	80	142	11.5	-	-	46.5	35	3.26
070F	2012	50	2"	-	187	80	142	11.5	44.5	33	-	-	3.26
070H	1610	42	1.5/8"	-	187	80	142	11.5	42.5	31	-	-	3.15
080B	-	60	-	25	211	98	165	12.5	-	-	55	42.5	5.15
080F	2517	65	2.1/2"	-	211	98	165	12.5	58.5	46	-	-	5.15
080H	2012	50	2"	-	211	98	165	12.5	45.5	33	-	-	4.83
090B	-	70	-	28	235	108	187	13.5	-	-	63.5	50	7.46
090F	2517	65	2.1/2"	-	235	108	187	13.5	59.5	46	-	-	7.35
090H	2517	65	2.1/2"	-	235	108	187	13.5	59.5	46	-	-	7.35
100B	-	80	-	32	254	120	214	13.5	-	-	70.5	57	10.4
100F	3020	75	3"	-	254	120	214	13.5	65.5	52	-	-	10.4
100H	2517	65	2.1/2"	-	254	120	214	13.5	59.5	46	-	-	9.87
110B	-	90	-	30	279	134	232	12.5	-	-	70.5	58	13.1
110F	3020	75	3"	-	279	134	232	12.5	64.5	52	-	-	12.3
110H	3020	75	3"	-	279	134	232	12.5	64.5	52	-	-	12.3
120B	-	100	-	38	314	143	262	14.5	-	-	84.5	70	17.7
120F	3525	100	4"	-	314	140	262	14.5	80.5	66	-	-	17.3
120H	3020	75	3"	-	314	140	262	14.5	66.5	52	-	-	16.7
140B	-	130	-	75	359	178	313	16.0	-	-	110	94	23.3
140F	3525	100	4"	-	359	178	313	16.0	82.0	66	-	-	23.4
140H	3525	100	4"	-	359	178	313	16.0	82.0	66	-	-	23.4
160B	-	140	-	75	402	197	347	15.0	-	-	117	102	37.6
160F	4030	115	4.1/2"	-	402	197	347	15.0	92.4	77.4	-	-	34.1
160H	4030	115	4.1/2"	-	402	197	347	15.0	92.4	77.4	-	-	34.1
180B	-	150	-	75	470	205	396	23.0	-	-	137	114	51.6
180F	4535	125	5"	-	470	205	396	23.0	112.0	89	-	-	44.3
180H	4535	125	5"	-	470	205	396	23.0	112.0	89	-	-	44.3
200B	-	150	-	85	508	206	433	24.0	-	-	138	114	61.1
200F	4535	125	5"	-	508	206	433	24.0	113.0	89	-	-	56.3
200H	4535	125	5"	-	508	206	433	24.0	113.0	89	-	-	56.3
220B	-	160	-	85	562	224	472	27.5	-	-	154.5	127	83.6
220F	5040	125	5"	-	562	224	472	27.5	129.5	102	-	-	75.6
220H	5040	125	5"	-	562	224	472	27.5	129.5	102	-	-	75.6
250B	-	190	-	88	628	254	532	28.5	-	-	160.5	132	109.0
250F	5040	125	5"	-	628	254	532	28.5	155.5	127	-	-	106.0
250H	5040	125	5"	-	628	254	532	28.5	155.5	127	-	-	106.0

注

= 是指半联轴器的重量。

* = M是指法兰面之间距离的一半

注意：所有的柔性轮胎最大的角装配误差为4°

可供应防火抗静电（FRAS）轮胎

CHALLENGE标准轮胎均采用天然橡胶制成，作业温度范围在-50°C至+50°C之间。
CHALLENGE防火抗静电轮胎均采用氯丁橡胶制成，作业温度范围在-15°C至+70°C之间。

所有尺寸规格在180以内的CHALLENGE FFX法兰均采用C45锻钢制成。尺寸规格为200以上的法兰均采用GGG级钢材制成。

除特别说明外，所有的尺寸单位均为毫米。

我们已采取一切努力，以确保此目录中列出的数据是正确的。对于任何数据不准或是因此造成的损害，CHALLENGE不承担任何赔偿责任。

FFX轮胎联轴器

FFX轮胎联轴器数据

尺寸040-060

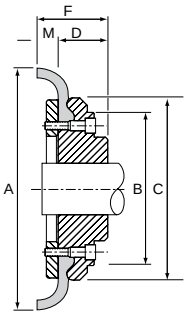

直孔B

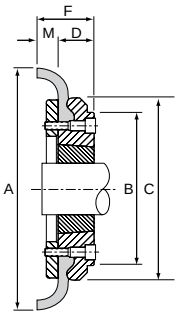

斜口法兰F

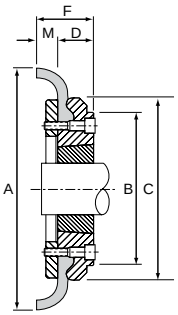

斜口法兰H

尺寸070-250

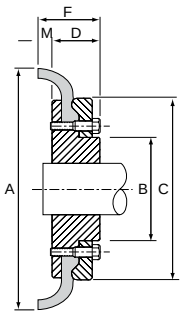

直孔B

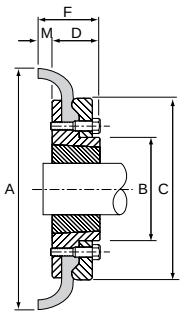

斜口法兰F

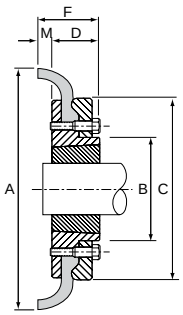

斜口法兰H

FFX联轴器安装和运行数据

联轴器 大小	法兰盘宽度 mm	轮胎间隙 mm	额定扭距 Nm	最大速度 rev/min	最大平行误差 mm	最大轴向浮动* mm	联接螺钉 大小	联接螺钉 扭矩 Nm
40	22	2	24	4500	1.1	1.3	M6	15
50	25	2	66	4500	1.3	1.7	M6	15
60	33	2	127	4000	1.6	2.0	M6	15
70	23	3	250	3600	1.9	2.3	M8	24
80	25	3	375	3100	2.1	2.6	M8	24
90	27	3	500	3000	2.4	3.0	M10	40
100	27	3	675	2600	2.6	3.3	M10	40
110	25	3	875	2300	2.9	3.7	M10	40
120	29	3	1330	2050	3.2	4.0	M12	50
140	32	5	2325	1800	3.7	4.6	M12	55
160	30	5	3770	1600	4.2	5.3	M16	80
180	46	6	6270	1500	4.8	6.0	M16	105
200	48	6	9325	1300	5.3	6.6	M16	120
220	55	6	11600	1100	5.8	7.3	M20	165
250	59	6	14675	1000	6.6	8.2	M20	165

*轴向浮动又称作轴线装配误差

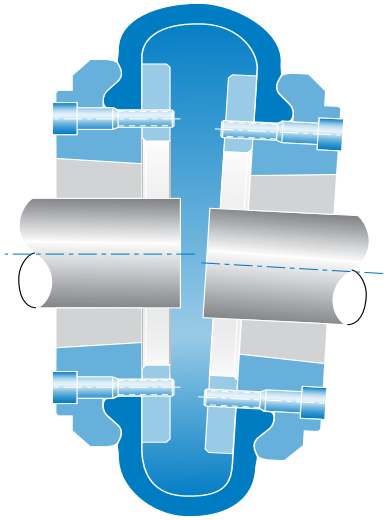

CHALLENGE® FFX Tyre Coupling

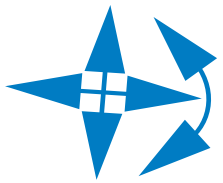

可承受所有位面同时出现最大偏差。

我们已采取一切努力，以确保此目录中列出的数据是正确的。对于任何数据不准或是因此造成的损害，CHALLENGE不承担任何赔偿责任。

除特别说明外，所有的尺寸单位均为毫米。

FFX轮胎联轴器安装

安装说明

1] 清洁所有零件

2] 将夹圈宽松连接至传动轴，然后将法兰组装到传动轴上

3] 沿传动轴移动法兰直至达到‘M’尺寸（详见表3）。确保传动轴两端之间有足够间隙可供任何轴向移动

4] 检查平行位面和斜面的对准情况，保证传动轴尽可能对齐，对准越精确，轮胎越不容易磨损。详见表3了解装配误差值

5] 将轮胎安装于法兰和夹圈之间的空隙，确保胎圈正确定位。在正确安装轮胎后，轮胎间隙应与表4所示数值一致

6] 交替拧紧夹圈螺丝，直至达到合理扭矩（详见表3）

FFX联轴器组件

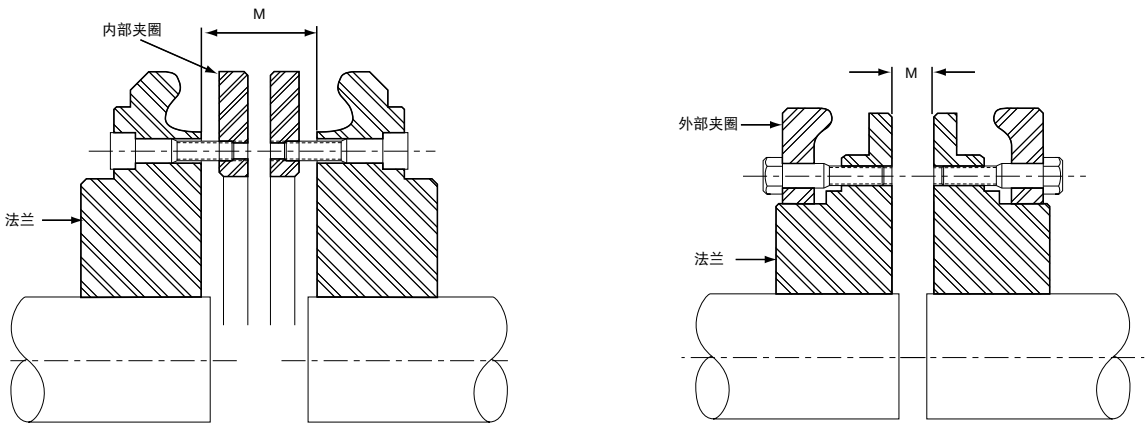

表3

FFX联轴器尺寸	040	050	060	070	080	090	100	110	120	140	160	180	200	220	250
平行装配误差	1.0	1.3	1.6	1.9	2.1	2.4	2.6	2.9	3.2	3.7	4.2	4.8	5.3	5.8	6.6
轴线（轴向浮动）装配误差2	1.3	1.7	2.0	2.3	2.6	3.0	3.3	3.7	4.0	4.6	5.3	6.0	6.6	7.3	8.2
角偏差°	4°	4°	4°	4°	4°	4°	4°	4°	4°	4°	4°	4°	4°	4°	4°
‘**M**’规格	22	25	33	23	25	27	27	25	29	32	30	46	48	55	59
夹圈螺丝扭矩 - Nm	15	15	15	24	24	40	40	40	50	55	80	105	120	165	165

表4

FFX联轴器大小	040 至 060	070 至 120	140 至 160	180 至 250
轮胎间隙	2	3	5	6

除特别说明外，所有的尺寸单位均为毫米。

我们已采取一切努力，以确保此目录中列出的数据是正确的。对于任何数据不准或是因此造成的损害，CHALLENGE不承担任何赔偿责任。

HRC联轴器

HRC联轴器选择流程

1] 运行参数
根据第244页表1，选择适合特定应用的运行参数

2] 设计功率
用从动机的吸收功率（kW）乘以步骤1）所述运行参数即可得到设计功率。
如果吸收功率未知，则可采用原动机功率。

3] HRC联轴器尺寸选择
参见第244页表2。
详细浏览左侧竖列，找到要求的速度。如未列出精确速度，请补充完整。
横向浏览速度行，找到与步骤2）所述设计功率相同或比该设计功率高的功率值。
竖向浏览至该列顶端，即可得到HRC联轴器的正确尺寸规格。

4] 孔尺寸
根据第245页尺寸表，检验所选联轴器是否适用于传动轴。

HRC联轴器

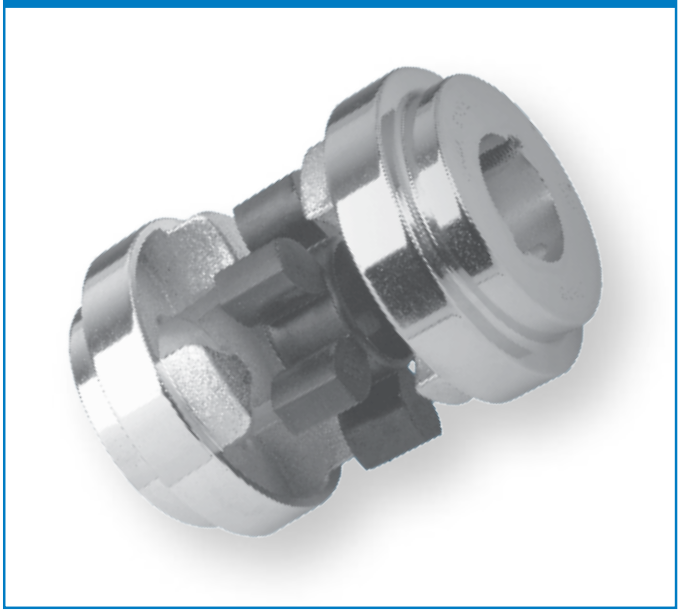

HRC联轴器选择举例

选择一个CHALLENGE的HRC联轴器，用来将一个970rev/min、11 kW的电机与机床联接，每天运行时间为17小时
电机轴直径为42 mm，机床轴直径为38 mm。
两种传动轴都要求锥套法兰。

1] 运行参数
根据第244页表1，适合该应用的运行参数为2.00

2] 设计功率
由于机床的吸收功率未知，可以电机功率为依据选择联轴器。
设计功率为11 x 2.00 = 22.0 kW

3] HRC联轴器尺寸选择
参见第244页表2。
浏览表中相关数据列并补充970 rev/min的要求速度，HRC 130联轴器的传输功率为32.0 kW，已超过步骤2）所述的22.0 kW

4] 孔尺寸
根据第245页的尺寸表，HRC 130联轴器的法兰设计适用于1610锥套，锥套上的孔设计可满足传动轴的应用要求。

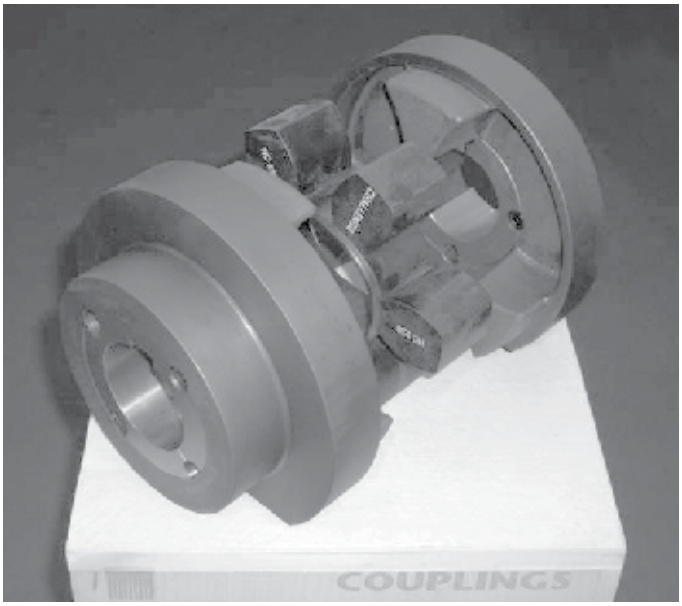

正确的。对于任何数据不准或是因此造成的损害，CHALLENGE不承担任何赔偿责任。
除特别说明外，所有的尺寸单位均为毫米。

CHALLENGE®

HRC联轴器选择

表1，运行参数

特殊情况 对于会出现震动、振动和扭矩波动的情况，请及时咨询CHALLENGE公司	原动机类型					
	‘软’启动			‘重’启动		
	电机和其他平稳运行的原动机			内燃机		
	每天运行的小时数					
从动机类型	10小时以内	10-16小时（含）	16小时以上	10小时以内	10-16小时（含）	16小时以上
均匀载荷： 轻型搅拌器、运沙等皮带传输机、小于7.5kW的风扇、离心式压缩机及泵	**1.0**	**1.12**	**1.25**	**1.25**	**1.40**	**1.60**
适量载荷： 变密度搅拌器、皮带输送机（非均匀载荷）、大于7.5kW的风扇、其他回转式压缩机及泵、发电机、机床、印刷机械、洗衣机、旋转筛、旋转木工机床	**1.5**	**1.75**	**2.00**	**2.00**	**2.25**	**2.50**
重载： 往复式压缩机及泵、排量式鼓风机、重型输送机（如螺杆、铲斗等等）、锤磨机、磨粉机、压力机、剪切机、冲压机和橡胶机械、粉碎机、金属轧机	**2.50**	**2.75**	**3.00**	**3.00**	**3.50**	**4.00**

表2 额定功率（kW）

转速（rev/min）	70	90	110	130	150	180	230	280
100	0.33	0.84	1.68	3.30	6.28	9.95	20.9	33.0
500	1.65	4.20	8.40	16.5	31.4	49.8	105	165
700	2.31	5.88	11.8	23.1	44.0	69.7	146	231
720	2.37	6.05	12.1	23.8	45.2	71.6	150	238
800	2.64	6.72	13.4	26.4	50.3	79.6	167	264
900	2.97	7.56	15.1	29.7	56.5	89.6	188	297
960	3.17	8.06	16.1	31.7	60.3	95.5	201	317
1000	3.33	8.40	16.8	33.0	62.8	99.5	209	330
1200	3.96	10.1	20.2	39.6	75.4	119	251	396
1400	4.62	11.8	23.5	46.2	87.9	139	293	462
1440	4.75	12.1	24.2	47.5	90.4	143	301	475
1500	4.95	12.6	25.2	49.5	94.2	149	314	495
1800	5.94	15.1	30.2	59.4	113	179	376	594
2000	6.60	16.8	33.6	66.0	126	199	418	660
2500	8.25	21.0	42.0	82.5	157	249	523	-
2880	9.50	24.2	48.4	95.0	181	287	-	-
3000	9.90	25.2	50.4	99.0	188	299	-	-
3500	11.6	29.4	58.8	116	220	348	-	-
4000	13.2	33.6	67.2	132	251	-	-	-
4500	14.9	37.8	75.6	149	283	-	-	-
5000	16.5	42.0	84.0	-	-	-	-	-

所有额定功率均为恒扭矩
补充速度未列出

HRC联轴器

HRC联轴器数据

联轴器大小	额定扭矩 Nm	最大外径 A	毂台直径 B	组装后长度 F	弹性体 内径 E	弹性体 宽度 G	平行误差	重量 kg	组装后长度 (L) FF, FH, HH	组装后长度 (L) FB,HB	组装后长度 (L) BB
70	31	69	60	25.5	31	18.5	0.3	1.00	65.5	65.5	65.5
90	80	85	70	30.5	32	22.5	0.3	1.17	69.5	76.5	82.5
110	160	112	100	45.5	45	29.5	0.3	5.00	82.5	100.5	119.5
130	315	130	105	53.5	50	36.5	0.4	5.46	89.5	110.5	131.5
150	600	150	115	60.5	62	40.5	0.4	7.11	107.5	129.5	152.5
180	950	180	125	73.5	77	49.5	0.4	16.65	142.5	165.5	189.5
230	2000	225	155	85.5	99	59.5	0.5	26.05	164.5	202.5	239.5
280	3150	275	206	105.5	119	74.5	0.5	50.05	207.5	246.5	285.5

角偏差在1度以内
重量是指带中型锥套的FF、FH或HH联轴器
F是指FF、FH、HH、FB、HB、BB法兰的组合。

CHALLENGE的HRC联轴器的弹性体均采用丁腈橡胶制成，其作业温度在-40°C至+100°C之间。

HRC组装

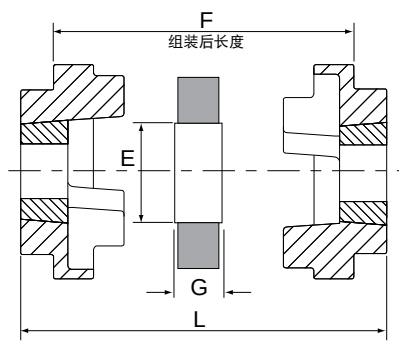

F、H型HRC

联轴器号	锥孔	最大孔径 mm	最大孔径 inch	台长度 D	毂台宽度 C
70	1008	25	1”	20.0	23.5
90	1108	28	1.1/8”	19.5	23.5
110	1610	42	1.5/8”	18.5	26.5
130	1610	42	1.5/8”	18.0	26.5
150	2012	50	2”	23.5	33.5
180	2517	65	2.1/2”	34.5	46.5
230	3020	75	3”	39.5	52.5
280	3525	100	4”	51.0	66.5

F法兰（锥孔）

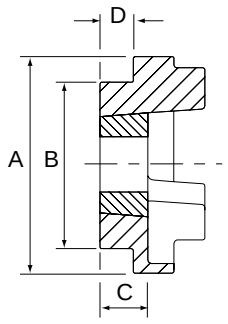

H法兰（锥孔）

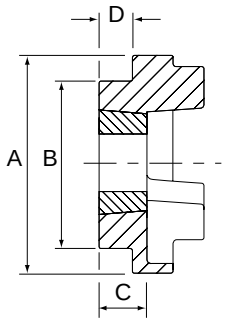

B型HRC（直孔）

联轴器号	最大孔径	直孔	键槽 螺钉大小	台长度 D	毂台宽度 C
70	32	8	M 6	20	23.5
90	42	10	M 6	26	30.5
110	55	10	M10	37	45.5
130	60	15	M10	39	47.5
150	70	20	M10	46	56.5
180	80	25	M10	58	70.5
230	100	25	M12	77	90.5
280	115	30	M16	90	105.5

B法兰（直孔）

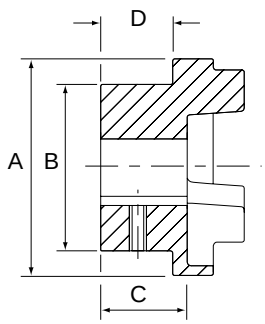

我们已采取一切努力，以确保此目录中列出的数据是正确的。对于任何数据不准或是因此造成的损害，CHALLENGE不承担任何赔偿责任。

除特别说明外，所有的尺寸单位均为毫米。

NPX联轴器

NPX联轴器选择流程

基于功率和速度

1] 运行参数
根据第247页表1，选择适合特定应用的运行参数

2] 设计功率
用从动机的吸收功率（kW）乘以步骤1）所述运行参数即可得到设计功率。
如果吸收功率未知，则可采用原动机功率。

3] NPX联轴器尺寸选择

参见第247页表2。

详细浏览左侧竖列，找到要求的速度。如未列出精确速度，请补充完整
横向浏览速度行，找到与步骤2）所述设计功率相同或比该设计功率高的功率值。
竖向浏览至该列顶端，即可得到NPX联轴器的正确尺寸规格。

4] 孔尺寸
根据第249和250页的尺寸表，检验所选联轴器是否适用于传动轴。

基于IEC电机（第248页）

1] 注意电机机座尺寸、功率、速度（或极数）

2] 浏览电机转速（或极数）列的数据

3] 电机功率列旁边一列提供了所需NPX联轴器的尺寸
直孔法兰尺寸为标准字体。锥孔法兰为斜体

NPX联轴器

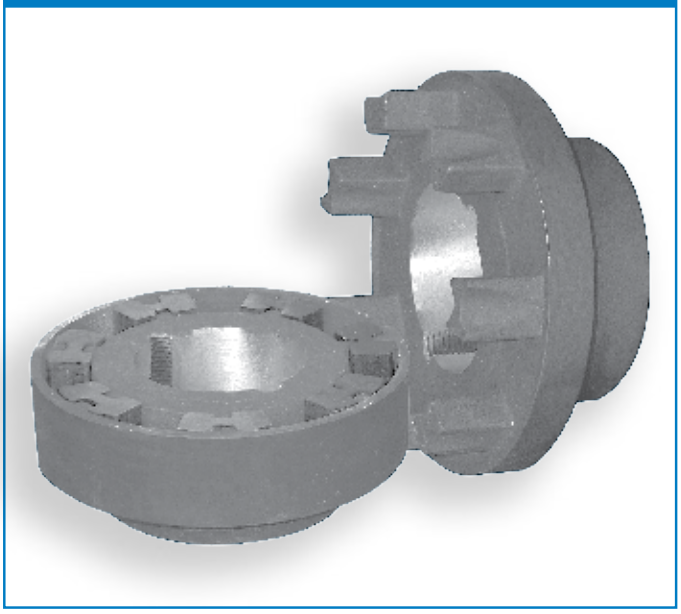

NPX联轴器选择举例

选择一个CHALLENGE的HRC联轴器，将一个15.0 kW、1460 rev/min的电机与吸收功率为13.2 kW的磨粉机相连接。

两种传动轴的直径均为42mm，两种传动轴都要求锥套法兰。

1] 运行参数
根据第247页表1，适合该应用的运行参数为1.75

2] 设计功率
根据磨粉机的吸收功率，设计功率应为13.2 x 1.75 = 23.1 kW

3] NPX联轴器尺寸选择
参见第247页表2
浏览表中相关数据列并补充1460 rev/min的要求速度，NPX 110联轴器的传输功率为24.5 kW，已超过步骤2）所述的23.1 kW

4] 孔尺寸
根据第250页的尺寸表，NPX 110联轴器的法兰设计适用于1610锥套，锥套上的孔设计可满足传动轴的应用要求。

除特别说明外，所有的尺寸单位均为毫米。

我们已采取一切努力，以确保此目录中列出的数据是正确的。对于任何数据不准或是因此造成的损害，CHALLENGE不承担任何赔偿责任。

NPX联轴器选择

表1，运行参数

特殊情况 对于会出现震动、振动和扭矩波动的情况，请及时咨询CHALLENGE公司	**原动机类型**		
从动机类型	电机和其他平稳运行的原动机	4缸或4缸以上内燃机	4缸以下的内燃机
均匀载荷： 轻型搅拌器、运沙等皮带传输机、小于7.5kW的风扇、离心式压缩机及泵、发电机	**1.00**	**1.25**	**1.50**
适量载荷： 变密度搅拌器、皮带输送机（非均匀载荷）、大于7.5kW的风扇、其他回转式压缩机及泵、机床、印刷机械、洗衣机、旋转筛、旋转木工机床	**1.25**	**1.50**	**2.00**
重载： 往复式压缩机及泵、排量式鼓风机、重型输送机（如螺杆、铲斗等等）、锤磨机、磨粉机、压力机、剪切机、冲压机和橡胶机械、粉碎机、金属轧机	**1.75**	**2.00**	**2.50**

上述运行参数以每天运行24小时的作业时间为基础

表2 额定功率（kW）

转速（rev/min）	58	68	80	95	110	125	140	160	180	200	225	250
100	0.20	0.36	0.63	1.05	1.68	2.51	3.77	5.86	9.22	14.0	20.9	29.3
500	1.00	1.80	3.15	5.25	8.40	12.6	18.9	29.3	46.1	70.2	105	147
700	1.40	2.52	4.41	7.35	11.8	17.6	26.4	41.0	64.5	98.2	147	205
720	1.44	2.59	4.54	7.56	12.1	18.1	27.1	42.2	66.4	101	151	211
800	1.60	2.88	5.04	8.40	13.4	20.1	30.2	46.9	73.8	112	168	235
900	1.80	3.24	5.67	9.45	15.1	22.6	33.9	52.7	83.0	126	188	264
960	1.92	3.46	6.05	10.1	16.1	24.1	36.2	56.3	88.5	135	201	281
1000	2.00	3.60	6.30	10.5	16.8	25.1	37.7	58.6	92.2	140	209	293
1200	2.40	4.32	7.56	12.6	20.2	30.1	45.2	70.3	111	168	251	352
1400	2.80	5.04	8.82	14.7	23.5	35.1	52.8	82.0	129	196	293	410
1440	2.88	5.18	9.07	15.1	24.2	36.1	54.3	84.4	133	202	302	422
1500	3.00	5.40	9.45	15.8	25.2	37.7	56.6	87.9	138	210	314	440
1800	3.60	6.48	11.3	18.9	30.2	45.2	67.9	105	166	253	377	528
2000	4.00	7.20	12.6	21.0	33.6	50.2	75.4	117	184	281	419	586
2500	5.00	9.00	15.8	26.3	42.0	62.8	94.3	147	231	351	524	733
2880	5.76	10.4	18.1	30.2	48.4	72.3	109	169	266	404	603	-
3000	6.00	10.8	18.9	31.5	50.4	75.3	113	176	277	421	628	-
3500	7.00	12.6	22.1	36.8	58.8	87.9	132	205	323	-	-	-
4000	8.00	14.4	25.2	42.0	67.2	100	151	234	-	-	-	-
4500	9.00	16.2	28.4	47.3	75.6	113	170	-	-	-	-	-
5000	10.0	18.0	31.5	52.5	84.0	126	-	-	-	-	-	-

所有额定功率均为恒扭矩
补充速度未列出

我们已采取一切努力，以确保此目录中列出的数据是正确的。对于任何数据不准或是因此造成的损害，CHALLENGE不承担任何赔偿责任。

除特别说明外，所有的尺寸单位均为毫米。

CHALLENGE®

NPX联轴器选择

IEC电机选择表（50Hz）

机座大小、轴径及长度			电机功率（kW）2极3000 rev/min	*NPX 大小**	电机功率（kW）4极1500 rev/min	*NPX 大小**	电机功率（kW）6极1000 rev/min	*NPX 大小**	电机功率（kW）8极750 rev/min	*NPX 大小**
	2极	4, 6, 8极								
80	19 x 40		0.75	**58** / *80*	0.55	**58** / *80*	0.37	**58** / *80*	0.18	
			1.1	**58** / *80*	0.75	**58** / *80*	0.55	**58** / *80*	0.25	
90S	24 x 50		1.5	**68** / *80*	1.1	**68** / *80*	0.75	**68** / *80*	0.37	
90L			2.2	**68** / *80*	1.5	**68** / *80*	1.1	**68** / *80*	0.55	
100L	28 x 60		3.0	**80** / *80*	2.2	**80** / *80*	1.5	**80** / *80*	0.75	**80** / *80*
					3.0				1.1	**80** / *80*
112M			4.0	**80** / *80*	4.0	**80** / *80*	2.2	**80** / *80*	1.5	**80** / *80*
132S	38 x 80		5.5	**95** / *110*	5.5	**95** / *110*	3.0	**95** / *110*	2.2	**95** / *110*
			7.5	**95** / *110*		**95** / *110*				
132M					7.5		4.0	**95** / *110*	3.0	**95** / *110*
							5.5	**95** / *110*		
160M	42 x 110		11	**95** / *110*	11	**95** / *110*	7.5	**95** / *110*	4.0	**95** / *110*
			15	**95** / *110*					5.5	**95** / *110*
160L			18.5	**95** / *110*	15	**110** / *110*	11	**110** / *110*	7.5	**110** / *110*
180M	48 x 110		22	**110** / *125*	18.5	**110** / *125*				
180L					22	**125** / *125*	15	**125** / *125*	11	**125** / *125*
200L	55 x 110		30	**125** / *160*	30	**125** / *160*	18.5	**125** / *160*	15	**125** / *160*
			37	**125** / *160*			22	**140** / *160*		
225S	55 x 110	60 x 140		**125** / *160*	37	**140** / *160*			18.5	**140** / *160*
225M			45	**125** / *160*	45	**140** / *160*	30	**140** / *160*	22	**140** / *160*
250M	60 x 140	65 x 140	55	**140** / *160*	55	**160** / *160*	37	**160** / *160*	30	**160** / *160*
280S		75 x 140	75	**160** / *160*	75	*200*	45	*200*	37	*250*
280M			90	**160** / *160*	90	*200*	55	*200*	45	*250*
315S		80 x 170	110	**160** / *160*	110	*250*	75	*250*	55	*250*
315M			132	**160** / *160*	132		90	*250*	75	*250*
	65 x 140		160	**160** / *160*	160		110	*250*	90	*250*
315L			200		200		132	*250*	110	*250*
							160	*250*	132	*250*
315		85 x 170	250		250	*250*	200			

上述选择流程以下列参数为基础：

- *运行参数为1.25*
- *每小时启动次数不得超过25次*

如果参数与上述数值不同，应以功率和速度为依据进行选择

* 直孔法兰为**粗体标准**字体

* 锥孔法兰为*斜体*字体

除特别说明外，所有的尺寸单位均为毫米。

我们已采取一切努力，以确保此目录中列出的数据是正确的。对于任何数据不准或是因此造成的损害，CHALLENGE不承担任何赔偿责任。

NPX联轴器

NPX联轴器A型直孔

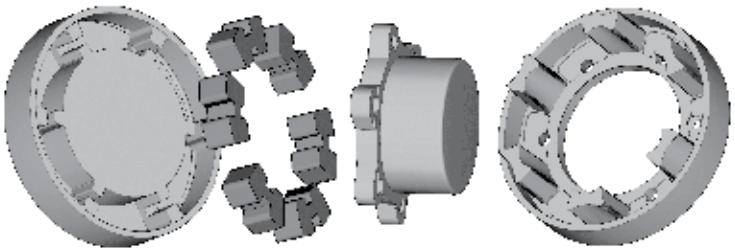

材质：法兰—GG25铸铁，扇形齿—腈

NPX联轴器A型直孔

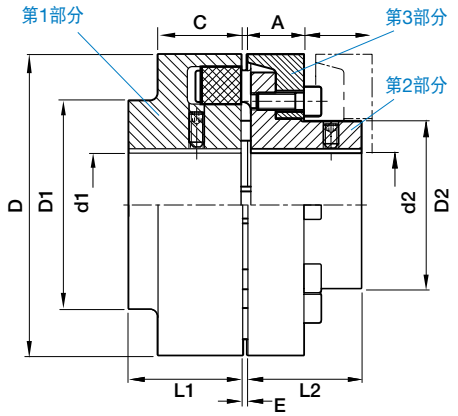

A型直孔

大小	100 rev/min 的功率 kW	扭矩 额定 Nm	扭矩 最大 Nm	最大速度 rev/min	最大孔径 d1 第1部分	最大孔径 d2 第2部分	D 第1、3部分	L1 第1部分	L2 第2部分	D1 第1部分	D2 第2部分	A 第3部分	C 第1部分	E	法兰重量 kg 法兰第1部分	法兰重量 kg 法兰第2部分	法兰重量 kg 法兰第3部分
110	1.68	160	480	5000	48	38	110	40	40	86	62	20.0	34	2 - 4	1.95	1.38	1.97
125	2.51	240	720	5000	55	45	125	50	50	100	75	23.5	36	2 - 4	3.05	2.42	1.97
140	3.77	360	1080	4900	60	50	140	55	55	100	82	28.0	34	2 - 4	3.65	3.04	2.50
160	5.86	560	1680	4250	65	58	160	60	60	108	95	28.0	40	2 - 6	5.05	4.19	3.49
180	9.22	880	2640	3800	75	65	180	70	70	125	108	30.0	42	2 - 6	7.80	5.94	4.41
200	14.03	1340	4020	3400	85	75	200	80	80	140	122	32.5	47	2 - 6	11.0	8.61	6.02
225	20.94	2000	6000	3000	90	85	225	90	90	150	138	38.0	52	2 - 6	15.0	12.06	8.93
250	29.32	2800	8400	2750	100	95	250	100	100	165	155	42.0	60	3 - 8	19.5	17.41	11.70

NPX联轴器B型直孔

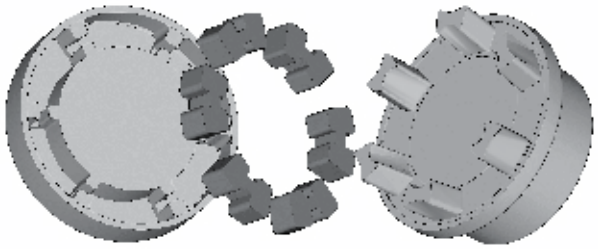

材质：法兰—GG25铸铁，扇形齿—腈

NPX联轴器B型直孔

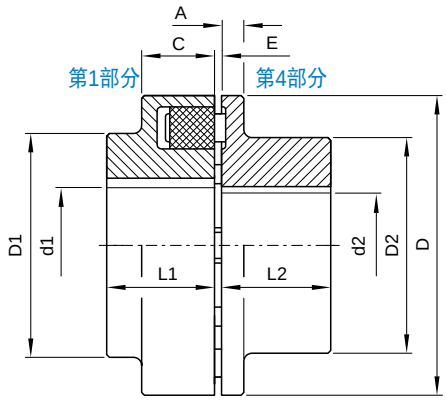

B型直孔

大小	100 rev/min 的功率 kW	扭矩 额定 Nm	扭矩 最大 Nm	最大速度 rev/min	最大孔径 d1 第1部分	最大孔径 d2 第4部分	D 第1、4部分	L1 第1部分	L2 第4部分	D1 第1部分	D2 第4部分	A 第4部分	C 第1部分	E	法兰重量 kg 第1部分	法兰重量 kg 第4部分
58	0.20	19	57	5000	19	24	58	20	20	-	40	8	20	2 - 4	0.24	0.28
68	0.36	34	102	5000	24	28	68	20	20	-	49	8	20	2 - 4	0.32	0.45
80	0.63	60	180	5000	30	38	80	30	30	-	68	10	30	2 - 4	0.75	0.94
95	1.05	100	300	5000	42	42	95	35	36	76	76	13	30	2 - 4	1.30	1.55
110	1.68	160	480	5000	48	48	110	40	40	86	86	14	34	2 - 4	1.95	2.25
125	2.51	240	720	5000	55	55	125	50	50	100	100	18	36	2 - 4	3.05	3.60
140	3.77	360	1080	4900	60	60	140	55	55	100	100	20	34	2 - 4	3.65	4.50
160	5.86	560	1680	4250	65	65	160	60	60	108	108	20	40	2 - 6	5.05	5.95
180	9.22	880	2640	3800	75	75	180	70	70	125	125	20	42	2 - 6	7.80	8.50
200	14.03	1340	4020	3400	85	85	200	80	80	140	140	24	47	2 - 6	11.0	12.4
225	20.94	2000	6000	3000	90	90	225	90	90	150	150	18	52	2 - 6	15.0	15.5
250	29.32	2800	8400	2750	100	100	250	100	100	165	165	18	60	3 - 8	19.5	19.5

重量和惯性数据适用于中型孔　　**温度范围在-30°C至+75°C**

我们已采取一切努力，以确保此目录中列出的数据是正确的。对于任何数据不准或是因此造成的损害，CHALLENGE不承担任何赔偿责任。

除特别说明外，所有的尺寸单位均为毫米。

NPX联轴器

NPX联轴器—锥孔

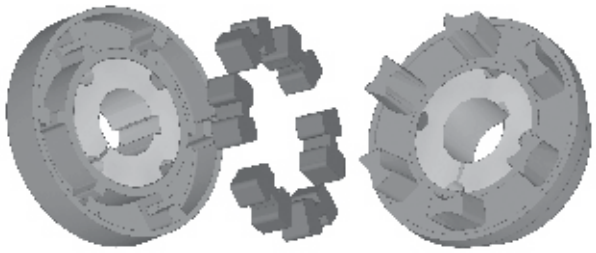

第1部分　　扇形齿　　第4部分

材质：法兰—GG25铸铁，扇形齿—腈

NPX联轴器锥孔

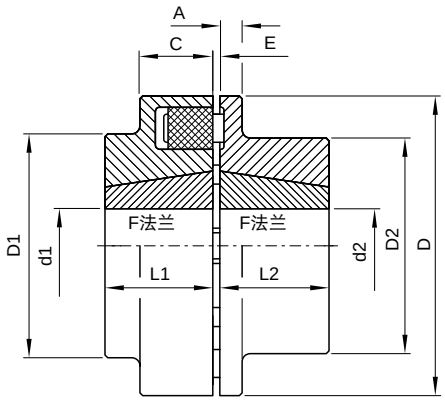

第1部分　　第4部分

锥孔

大小	100 rev/min 的功率 kW	扭矩 额定 Nm	扭矩 最大 Nm	最大速度 rev/min	法兰套筒	最大孔径 d1/d2 第1、4部分	D 第1、4部分	L1 第1部分	L2 第4部分	D1 第1部分	D2 第4部分	A 第4部分	C 第1部分	E	法兰重量 kg 法兰 第1部分	法兰重量 kg 法兰 第4部分
80	0.63	60	180	5000	1108	28	80	22.5	22.5	0	0	22.5	22.5	2 - 4	0.75	0.94
95	1.05	100	300	5000	1210	32	95	26.5	26.5	0	76	13.0	26.5	2 - 4	1.30	1.55
110	1.68	160	480	5000	1615	42	110	38.5	38.5	86	86	14.0	34.0	2 - 4	1.95	2.25
125	2.51	240	720	5000	2012	50	125	32.5	32.5	0	100	18.0	32.5	2 - 4	3.05	3.60
140	3.77	360	1080	4900	2012	50	140	32.5	32.5	0	100	20.0	32.5	2 - 4	3.65	4.50
160	5.86	560	1680	4250	2517	65	160	46.0	46.0	108	108	20.0	40.0	2 - 6	5.05	5.95
180	9.22	880	2640	3800	2517	65	180	46.0	46.0	125	125	20.0	42.0	2 - 6	7.80	8.50
200	14.03	1340	4020	3400	3020	75	200	52.0	52.0	140	140	24.0	47.0	2 - 6	11.0	12.4
225	20.94	2000	6000	3000	3020	75	225	52.0	52.0	150	150	18.0	52.0	2 - 6	15.0	15.5
250	29.32	2800	8400	2750	3535	90	250	90.0	90.0	165	165	18.0	60.0	3 - 8	19.5	19.5

重量和惯性数据适用于中型孔
温度范围在**-30°C至+75°C**

除特别说明外，所有的尺寸单位均为毫米。　　我们已采取一切努力，以确保此目录中列出的数据是正确的。对于任何数据不准或是因此造成的损害，CHALLENGE不承担任何赔偿责任。

RPX联轴器

RPX联轴器选择流程
基于功率和速度

1] 运行参数
根据以下表1，选择适合特定应用的运行参数

2] 设计功率
用从动机的吸收功率（kW）乘以步骤1）所述运行参数即可得到设计功率。
如果吸收功率未知，则可采用原动机功率。

3] RPX联轴器尺寸选择
参见第253页表2并选择肖氏硬度为92的星形支架或更高扭矩肖氏硬度为98的星形支架。
详细浏览左侧竖列，找到要求的速度。（如未列出精确速度，请补充完整）。
横向浏览速度行，找到与步骤2）所述设计功率相同或比该设计功率高的功率值。
竖向浏览至该列顶端，即可得到RPX联轴器的正确尺寸规格。

4] 孔尺寸
根据第255页的尺寸表，检验所选联轴器是否适用于传动轴。

RPX联轴器

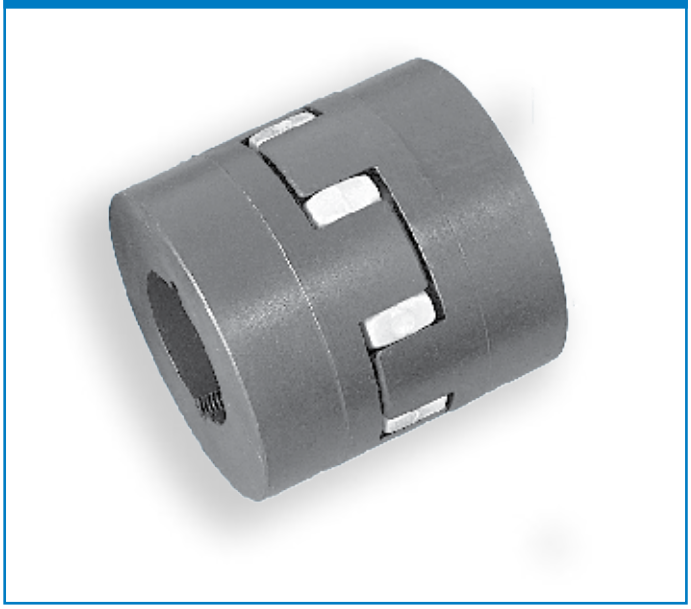

基于IEC电机（第254页）

1] 注意电机机座尺寸、功率、速度（或极数）

2] 浏览电机转速（或极数）列的数据

3] 电机功率列旁边一列提供了所需RPX联轴器的尺寸

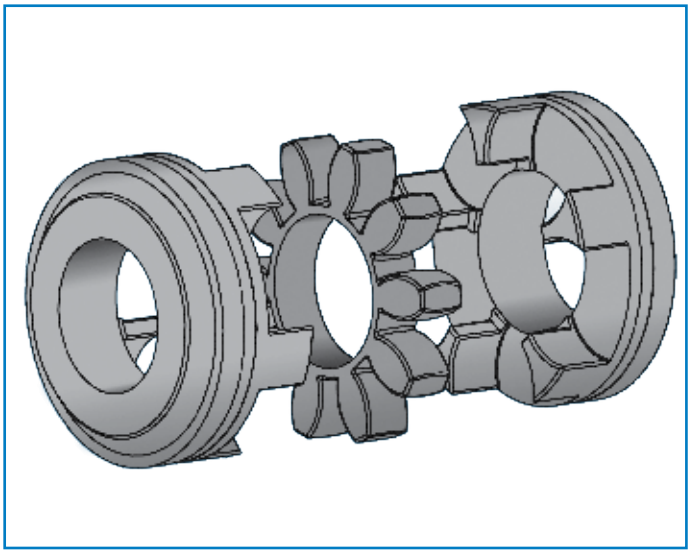

RPX联轴器选择举例

选择一个CHALLENGE的RPX联轴器，将一个11.0 kW、1450 rev/min的电机与吸收功率为9.6 kW的锤磨机相连接，每天运行时间为12小时，每小时内停止/启动不得超过30次。在这种重型应用中，支架需具备良好的减震性能。

环境温度应为+ 38°C。电机传动轴的直径为42mm，而传动轴的直径为38mm。

1] 运行参数
根据第252页表1，适合该应用的运行参数为
1.75 x 1.2 x 1.0 = 2.1

2] 设计功率
设计功率应为9.6 x 2.1 = 20.2 kW

3] RPX联轴器尺寸选择
由于其具备良好的减震特性，可以选择肖氏硬度为92的的星形支架：参见第253页表2

浏览表中相关数据列并补充1450rev/min**的要求速度**，RPX 38联轴器的传输功率为28.9 kW，已超过步骤2）所述的20.2 kW

4] 孔尺寸
根据第255页的尺寸表，RPX 38联轴器的法兰设计适用于最大孔径为20mm的1108锥套。因此，直孔法兰要求如下：1型法兰孔径为38mm，而1a型法兰孔径为42mm。

如果要求使用锥孔法兰，则必须使用RPX42联轴器。RPX 42联轴器采用最大孔径为42mm的1610锥套。

我们已采取一切努力，以确保此目录中列出的数据是正确的。对于任何数据不准或是因此造成的损害，CHALLENGE不承担任何赔偿责任。

除特别说明外，所有的尺寸单位均为毫米。

CHALLENGE®

RPX联轴器选择

表1，运行参数

特殊情况 对于会出现震动、振动和扭矩波动的情况，请及时咨询CHALLENGE公司	**原动机类型**		
从动机类型	电机和其他平稳运行的原动机	4缸或4缸以上内燃机	4缸以下的内燃机
均匀载荷： 轻型搅拌器、运沙等皮带传输机、小于7.5kW的风扇、离心式压缩机及泵	**1.0**	**1.25**	**1.50**
适量载荷： 变密度搅拌器、皮带输送机（非均匀载荷）、大于7.5kW的风扇、其他回转式压缩机及泵、机床、印刷机械、洗衣机、旋转筛、旋转木工机床	**1.25**	**1.50**	**2.00**
重载： 往复式压缩机及泵、排量式鼓风机、重型输送机（如螺杆、铲斗等等）、锤磨机、磨粉机、压力机、剪切机、冲压机和橡胶机械、粉碎机、金属轧机	**1.75**	**2.00**	**2.50**

上述运行参数以每天运行24小时的作业时间为基础

不同温度条件下的运行参数倍增：　-30°C至+30° = 1.00,　+40°C = 1.2,　+60°C = 1.4,　+80°C = 1.8

频繁启动次数变化下的运行参数倍增：　不超过每小时100次启动 = 1.0　100-200 = 1.2　200-400= 1.4　400-800=1.6

CHALLENGE弹性体均采用聚氨酯材料制成，其作业温度在-40°C至+100°C范围内。

它们还可适用于高达+120°C的瞬时温度。

除特别说明外，所有的尺寸单位均为毫米。　我们已采取一切努力，以确保此目录中列出的数据是正确的。对于任何数据不准或是因

RPX联轴器选择

表2 用于肖氏硬度为92（黄色）的弹性体的额定功率（kW）

转速（rev/min）	19	24	28	38	42	48	55	65	75	90
100	0.10	0.37	1.00	1.99	2.78	3.25	4.29	6.55	13.4	25.1
500	0.52	1.83	4.98	9.95	13.9	16.2	21.5	32.7	67.0	126
700	0.73	2.56	6.97	13.9	19.4	22.7	30.1	45.8	93.8	176
720	0.75	2.64	7.16	14.3	20.0	23.4	30.9	47.1	96.5	181
800	0.84	2.93	7.96	15.9	22.2	26.0	34.3	52.4	107	201
900	0.94	3.29	8.96	17.9	25.0	29.2	38.6	58.9	121	226
960	1.01	3.51	9.55	19.1	26.6	31.2	41.2	62.8	129	241
1000	1.05	3.66	9.95	19.9	27.8	32.5	42.9	65.5	134	251
1200	1.26	4.39	11.9	23.9	33.3	39.0	51.5	78.5	161	302
1400	1.47	5.12	13.9	27.9	38.9	45.4	60.1	91.6	188	352
1440	1.51	5.27	14.3	28.7	40.0	46.7	61.8	94.2	193	362
1500	1.57	5.49	14.9	29.9	41.6	48.7	64.4	98.2	201	377
1800	1.88	6.59	17.9	35.8	50.0	58.4	77.3	118	241	452
2000	2.09	7.32	19.9	39.8	55.5	64.9	85.9	131	268	503
2500	2.62	9.15	24.9	49.8	69.4	81.2	107	164	335	628
2880	3.02	10.5	28.7	57.3	79.9	93.5	124	188	386	724
3000	3.14	11.0	29.9	59.7	83.3	97.4	129	196	402	754
3500	3.66	12.8	34.8	69.7	97.1	114	150	229	469	880
4000	4.19	14.6	39.8	79.6	111	130	172	262	536	-
4500	4.71	16.5	44.8	89.6	125	146	193	295	603	-
5000	5.24	18.3	49.8	99.5	139	162	215	327	-	-

所有额定功率均为恒扭矩
补充速度未列出

肖氏硬度为92（黄色）的弹性体为标准弹性体。在需要更高扭矩的时候可以采用肖氏硬度为98（红色）的弹性体。

表2 用于肖氏硬度为98（红色）的弹性体的额定功率（kW）

转速（rev/min）	19	24	28	38	42	48	55	65	75	90
100	0.18	0.63	1.68	3.40	4.71	5.50	7.17	9.84	20.1	37.7
500	0.89	3.14	8.38	17.0	23.6	27.5	35.9	49.2	101	189
700	1.25	4.40	11.7	23.8	33.0	38.5	50.2	68.9	141	264
720	1.28	4.52	12.1	24.5	33.9	39.6	51.6	70.9	145	271
800	1.42	5.02	13.4	27.2	37.7	44.0	57.4	78.7	161	302
900	1.60	5.65	15.1	30.6	42.4	49.5	64.6	88.6	181	339
960	1.71	6.03	16.1	32.7	45.2	52.8	68.9	94.5	193	362
1000	1.78	6.28	16.8	34.0	47.1	55.0	71.7	98.4	201	377
1200	2.14	7.54	20.1	40.8	56.5	66.0	86.1	118	241	452
1400	2.49	8.79	23.5	47.6	66.0	77.0	100	138	281	528
1440	2.56	9.04	24.1	49.0	67.9	79.2	103	142	290	543
1500	2.67	9.42	25.1	51.0	70.7	82.5	108	148	302	566
1800	3.20	11.3	30.2	61.3	84.8	98.9	129	177	362	679
2000	3.56	12.6	33.5	68.1	94.2	110	143	197	402	754
2500	4.45	15.7	41.9	85.1	118	137	179	246	503	943
2880	5.13	18.1	48.2	98.0	136	158	207	283	579	1086
3000	5.34	18.8	50.3	102	141	165	215	295	603	1131
3500	6.23	22.0	58.6	119	165	192	251	345	704	1320
4000	7.12	25.1	67.0	136	188	220	287	394	804	-
4500	8.01	28.3	75.4	153	212	247	323	443	905	-
5000	8.90	31.4	83.8	170	236	275	359	492	-	-

所有额定功率均为恒扭矩
补充速度未列出

肖氏硬度为92（黄色）的弹性体为标准弹性体。在需要更高扭矩的时候可以采用肖氏硬度为98（红色）的弹性体。

正确的。对于任何数据不准或是因此造成的损害，CHALLENGE不承担任何赔偿责任。

除特别说明外，所有的尺寸单位均为毫米。

CHALLENGE®

RPX联轴器选择

基于IEC电机选择表（50Hz）

机座大小、轴径及长度			电机功率（kW）2极3000 rev/min	*RPX* 大小 *	电机功率（kW）4极1500 rev/min	*RPX* 大小*	电机功率（kW）6极1000 rev/min	*RPX* 大小*	电机功率（kW）8极750 rev/min	*RPX* 大小*
	2 极	4, 6, 8 孔								
80	19 x 40		0.75	**19** / *24*	0.55	**19** / *24*	0.37	**19** / *24*	0.18	**19** / *24*
			1.1	**19** / *24*	0.75	**19** / *24*	0.55	**19** / *24*	0.25	**19** / *24*
90S	24 x 50		1.5	**19** / *24*	1.1	**19** / *24*	0.75	**19** / *24*	0.37	**19** / *24*
90L			2.2	**19** / *24*	1.5	**19** / *24*	1.1	**19** / *24*	0.55	**19** / *24*
100L	28 x 60		3.0	**24** / *28*	2.2	**24** / *28*	1.5	**24** / *28*	0.75	**24** / *28*
					3.0	**24** / *28*			1.1	**24** / *28*
112M			4.0	**24** / *28*	4.0	**24** / *28*	2.2	**24** / *28*	1.5	**24** / *28*
132S	38 x 80		5.5	**28** / *42*	5.5	**28** / *42*	3.0	**28** / *42*	2.2	**28** / *42*
			7.5	**28** / *42*						
132M					7.5	**28** / *42*	4.0	**28** / *42*	3.0	**28** / *42*
							5.5	**28** / *42*		
160M	42 x 110		11	**38** / *42*	11	**38** / *42*	7.5	**38** / *42*	4.0	**38** / *42*
			15	**38** / *42*					5.5	**38** / *42*
160L			18.5	**38** / *42*	15	**38** / *42*	11	**38** / *42*	7.5	**38** / *42*
180M	48 x 110		22	**38** / *42*	18.5	**42** / *55*				
180L					22	**42** / *55*	15	**42** / *55*	11	**42** / *55*
200L	55 x 110		30	**42** / *65*	30	**42** / *65*	18.5	**42** / *65*	15	**42** / *65*
			37	**42** / *65*			22	**42** / *65*		
225S	55 x 110	60 x 140			37	**48** / *65*			18.5	**48** / *65*
225M			45	**42** / *65*	45	**55** / *65*	30	**55** / *65*	22	**55** / *65*
250M	60 x 140	65 x 140	55	**48** / *65*	55	**55** / *65*	37	**65** / *65*	30	**65** / *65*
280S		75 x 140	75	**48** / *65*	75	**65** / *75*	45	**65** / *75*	37	**65** / *75*
280M			90	**48** / *65*	90	**75** / *75*	55	**75** / *75*	45	**75** / *75*
315S		80 x 170	110	**65** / *65*	110	**75** / *90*	75	**75** / *90*	55	**75** / *90*
315M			132	**65** / *65*	132	**75** / *90*	90	**75** / *90*	75	**90** / *90*
	65 x 140		160	**65** / *65*	160	**90** / *90*	110	**90** / *90*	90	**90** / *90*
315L			200	**75** / *75*	200	**90** / *90*	132	**90** / *90*	110	**90** / *90*
							160	**90** / *90*	132	**90** / *90*
315		85 x 170	250	**75** / *75*	250	**90** / *90*	200	**90** / *90*		

上述选择流程以下列参数为基础：

- 运行参数为2.0
- 温度不超过30° C
- 肖氏硬度为92（黄色）的弹性体
- 每小时启动次数不得超过100次

如果参数与上述数值不同，应以功率和速度为依据进行选择

* 直孔法兰为**粗体标准**字体

* 锥孔法兰为*斜体字体*

除特别说明外，所有的尺寸单位均为毫米。

我们已采取一切努力，以确保此目录中列出的数据是正确的。对于任何数据不准或是因此造成的损害，CHALLENGE不承担任何赔偿责任。

RPX联轴器选择

RPX联轴器数据—直孔

类型		最大速度 rev/min	额定扭矩 92 shore Nm	额定扭矩 98 shore Nm	D	D_1	d-最小	d-最大	S	L_1	L_2	L	材质	重量 kg/hub
19	1	19000	10	17	40	32	6	19	1.0	39.0	25	65	Al	0.19
	1a				40	-	19	24	1.0	39.0	25	65	Al	-
24	1	14000	35	60	56	40	9	24	1.0	46.0	30	77	Al	0.38
	1a				56	-	22	28	1.0	46.0	30	77	Al	-
28	1	11800	95	160	65	48	10	28	1.5	52.5	35	89	Al	0.62
	1a				65	-	28	38	1.5	52.5	35	89	Al	-
38	1	9500	190	325	80	66	12	38	1.0	66.0	45	112	CI	1.36
	1a				80	-	38	45	1.0	66.0	45	112	CI	-
42	1	8000	265	450	95	75	14	42	1.0	73.0	50	124	CI	2.03
	1a				95	-	42	55	1.0	73.0	50	124	CI	-
48	1	7100	310	525	105	85	15	48	1.5	80.5	56	138	CI	2.85
	1a				105	-	48	60	1.5	80.5	56	138	CI	-
55	1	6300	410	685	120	98	20	55	2.0	91.0	65	158	CI	4.32
	1a				120	-	55	70	2.0	91.0	65	158	CI	-
65	1	5600	625	940	135	115	20	65	1.5	105.5	75	182	CI	6.66
	1a				135	-	22	65	1.5	105.5	75	182	CI	-
75	1	4750	1280	1920	160	135	30	75	1.0	120.0	85	206	CI	10.48
	1a				160	-	30	75	1.0	120.0	85	206	CI	-
90	1	3750	2400	3600	200	160	40	90	1.5	139.5	100	241	CI	17.89
	1a				200	180	40	90	1.5	139.5	100	241	CI	-

RPX联轴器—直孔

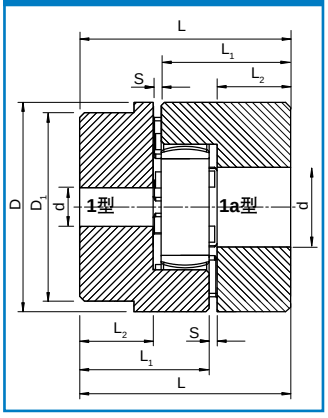

RPX联轴器数据—锥孔

类型		最大速度 rev/min	额定扭矩 92 shore Nm	额定扭矩 98 shore Nm	锥孔	最大孔径	D	D_1	S	L_1	L_2	L	材质	重量 kg/hub
24	F	14000	35	60	1008	25	56	-	1.0	39.0	23	63	CI	0.31
	H				1008	25	56	-	1.0	39.0	23	63	CI	0.31
28	F	11800	95	160	1108	28	65	-	1.5	40.5	23	65	CI	0.46
	H				1108	28	65	-	1.5	40.5	23	65	CI	0.46
38	F	9500	190	325	1108	28	80	78	1.0	44.0	23	68	CI	0.79
	H				1108	28	80	78	1.0	44.0	23	68	CI	0.79
42	F	8000	265	450	1610	42	95	94	1.0	49.0	26	76	CI	1.10
	H				1610	42	95	94	1.0	49.0	26	76	CI	1.10
48	F	7100	310	525	1615	42	105	104	1.5	63.5	39	104	CI	2.07
	H				1615	42	105	104	1.5	63.5	39	104	CI	2.07
55	F	6300	410	685	2012	50	120	118	2.0	59.0	33	94	CI	2.22
	H				2012	50	120	118	2.0	59.0	33	94	CI	2.22
65	F	5600	625	940	2012	50	135	133	1.5	63.5	33	98	CI	3.14
	H				2517	65	135	133	1.5	75.5	45	122	CI	4.03
75	F	4750	1280	1920	2517	65	160	135	1.0	81.0	46	128	CI	4.69
	H				3020	75	160	135	1.0	87.0	52	140	CI	4.99
90	F	3750	2400	3600	3020	75	200	160	1.5	91.5	52	145	CI	7.74
	H				3525	100	200	160	1.5	103.5	64	169	CI	8.74

RPX弹性体由聚氨酯制成，有肖氏硬度92（黄色）和肖氏硬度98（红色）两种

RPX联轴器数据—锥孔

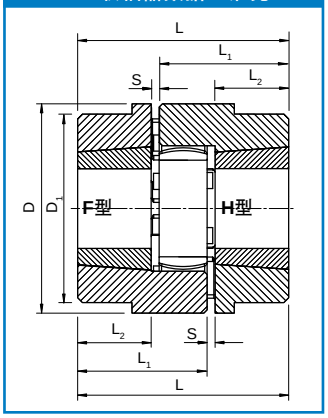

材质：A1=铝　　CI=GG25铸铁

我们已采取一切努力，以确保此目录中列出的数据是正确的。对于任何数据不准或是因此造成的损害，CHALLENGE不承担任何赔偿责任。

除特别说明外，所有的尺寸单位均为毫米。

爪型联轴器

爪型联轴器

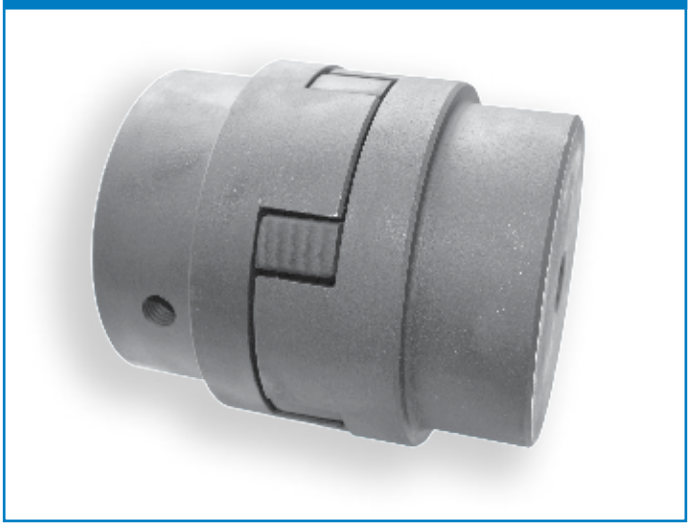

爪型联轴器数据

联轴器大小	额定扭矩 Nm	最大速度 rev/min	直孔 A	最大孔径 A	最大外径 B	组装后长度 L	毂台宽度 C	毂台直径 D	锁紧螺钉 位置 F	锁紧螺钉 大小	全部重量 kg
035	0.50	31000	4.8	8	16.0	20	7	16.0	3.0	M3	0.06
050	3.51	18000	6	14	27.5	44	16	27.5	6.5	M6	0.10
070	5.77	14000	9	19	35.0	51	19	35.0	9.5	M6	0.25
075	11.9	11000	9	24	44.5	54	21	44.5	8.0	M6	0.45
090	19.2	9000	9	24	54.0	54	21	54.0	8.7	M6	0.55
095	25.8	9000	9	28	54.0	64	25	54.0	11.5	M8	0.65
100	55.4	7000	12	35	65.0	89	35	65.0	12.5	M8	1.60
110	105	5000	15	42	84.0	108	43	84.0	20.5	M10	3.00
150	150	4000	15	48	96.0	115	45	96.0	22.5	M10	4.90
190	200	3600	19	55	115.0	133	54	102.0	22.5	M12	7.00
225	280	3600	19	60	127.0	153	64	108.0	25.5	M12	9.00

角偏差最大1°
平行安装误差最大0.38mm

重量指直孔联轴器整个的重量
腈弹性体的正常工作温度为零下-40 °C至100 °C

爪型联轴器

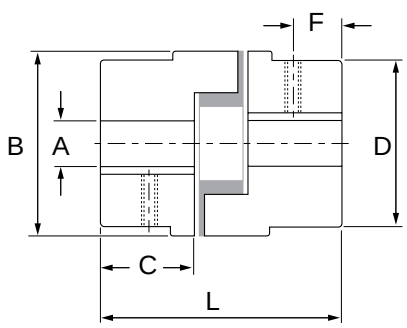

除特别说明外，所有的尺寸单位均为毫米。

我们已采取一切努力，以确保此目录中列出的数据是正确的。对于任何数据不准或是因此造成的损害，CHALLENGE不承担任何赔偿责任。

链条联轴器

链条联轴器数据

联轴器大小	链条大小	孔径 最下	孔径 最大	外壳外径 A	外壳宽度 B	组装后宽度 C	毂台长度 D	毂台直径 E	螺栓中心 F	扭矩值 Nm	全部重量 kg
3012	35-2	12	15	70	62	65	28	25	57	150	0.5
4012	40-2	12	20	78	72	78	36	31	61	210	1.0
4014	40-2	12	25	85	75	80	36	43	72	300	1.4
4016	40-2	14	30	92	75	80	36	50	77	380	1.8
5014	50-2	14	35	101	84	100	45	53	82	550	2.5
5016	50-2	16	40	111	85	100	45	60	92	725	3.2
5018	50-2	16	45	123	85	100	45	70	106	925	4.0
6018	60-2	20	55	144	106	122	54	85	122	1750	7.2
6020	60-2	20	70	160	108	123	54	98	132	2050	9.5
6022	60-2	25	75	168	116	123	54	110	145	2400	11.3
8018	80-2	30	75	190	128	140	67	110	160	3800	14.7
8020	80-2	30	85	211	138	144	67	120	184	4700	18.2
8022	80-2	35	95	226	138	155	67	140	196	5500	23.3
10020	100-2	40	110	280	152	176	91	160	250	8700	36.0
12018	120-2	40	120	305	180	196	119	170	280	13250	49.0
12022	120-2	40	150	355	180	220	119	210	335	17800	77.0

链条联轴器选择

一般来说，联轴器的最大扭矩超过此联轴器上能安装的最大传动轴所传递的扭矩。

因此，选择可适用于两个轴径的最小的联轴器。

如果需要在逆向运行、冲击荷载或其他不良的状况下运行，建议选择大一号的联轴器。

运行

为确保联轴器能达到最长使用寿命，请使用所供应的O型圈和罩子。当传动装置高速运行或在潮湿环境下运行时这一点尤为重要。罩子和链条之间的空隙处应注入软或中浓度的润滑脂。

链条联轴器尺寸规格

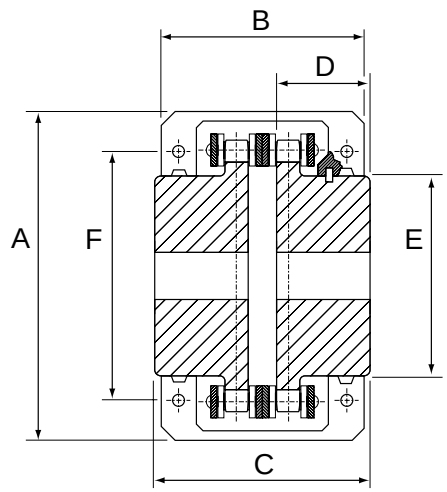

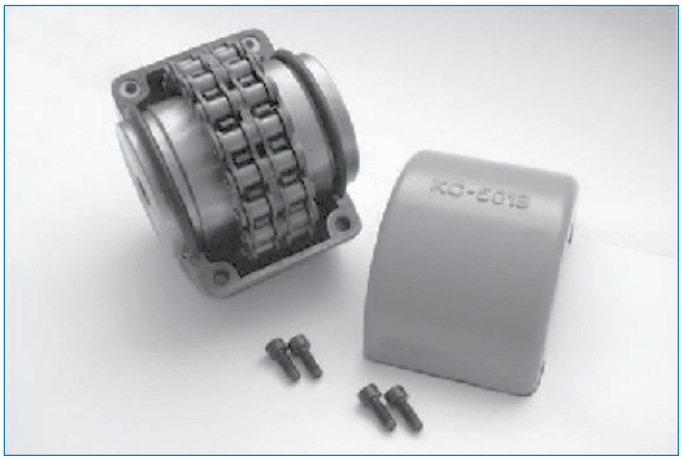

我们已采取一切努力，以确保此目录中列出的数据是正确的。对于任何数据不准或是因此造成的损害，CHALLENGE不承担任何赔偿责任。

除特别说明外，所有的尺寸单位均为毫米。

CHALLENGE®

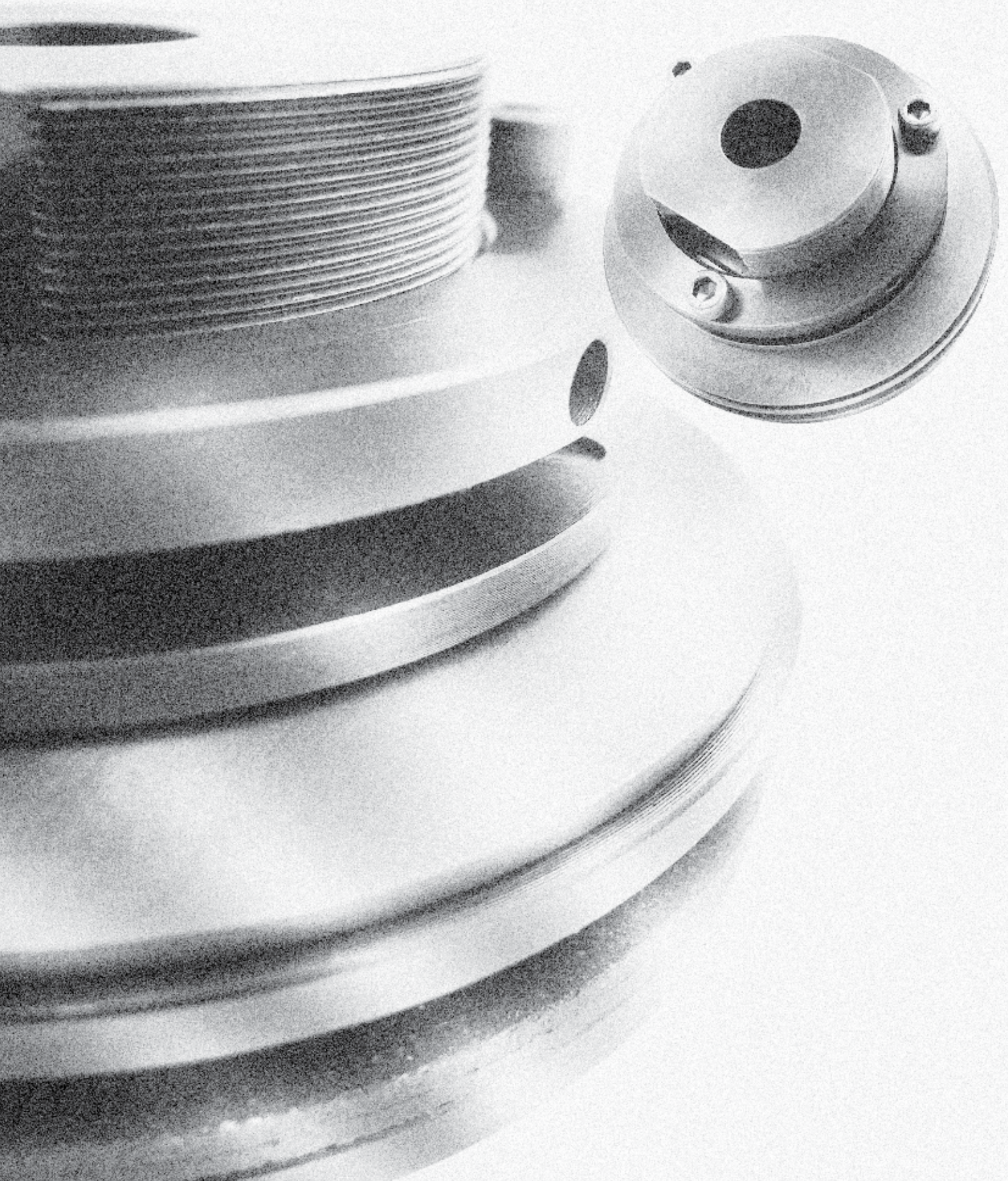

扭矩限制器

特点

- 防止机械损伤
- 减少机器故障所导致的时间成本浪费
- 无需昂贵的电子设备
- 易于安装
- 无需手动复位
- 可与CHALLENGE链轮、齿轮、皮带轮、联轴器等产品相配使用

扭矩限制器

CHALLENGE扭矩限制器

CHALLENGE扭矩限制器是一种扭矩过载保护装置，当扭矩需求大于预定值时可通过滑动方式限制传动系统所传动之扭矩。这种扭矩增大通常是由于冲击荷载、超载或机器夹卡引起的。当超载情况消除后，扭矩限制器可以自动啮合，无需人工复位和设定。CHALLENGE扭矩限制器可防止机械损坏，从而减少机器故障所导致的时间成本浪费。

CHALLENGE扭矩限制器采用弹簧负荷式磨擦表面，以螺帽或螺栓调整弹簧力，预设其滑动扭矩。

CHALLENGE扭矩限制器可以用链轮、齿轮、槽轮或法兰板作为中心构件，夹在其磨擦面中间。

由于CHALLENGE扭矩限制器性能可靠，与最适合的弹簧负荷和表面压力相一致结合，保证了较长的打滑时间，提供永久性的保护，本扭矩限制器不似剪销式机械一次使用就须作废，而是可以重复使用。

尺寸50-1和50-2

- 单螺母调整
- 防螺母松动的止退垫片

尺寸65-1和65-2
尺寸89-1和89-2

- 单螺母调整
- 防螺母松动的止退垫片

尺寸127-1和127-2
尺寸178-1和178-2

- 三螺栓调整
- 通过三螺栓调整（可将导向压板固定就位的调节螺母）预设扭矩

型号

89 - 1

- 1 — 弹簧片数量
- 89 — 尺寸

除特别说明外，所有的尺寸单位均为毫米。

我们已采取一切努力，以确保此目录中列出的数据是正确的。对于任何数据不准或是因此造成的损害，CHALLENGE不承担任何赔偿责任。

扭矩限制器

尺寸50

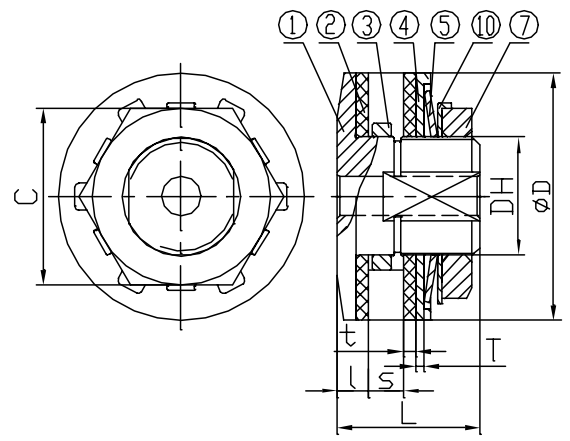

尺寸65、89

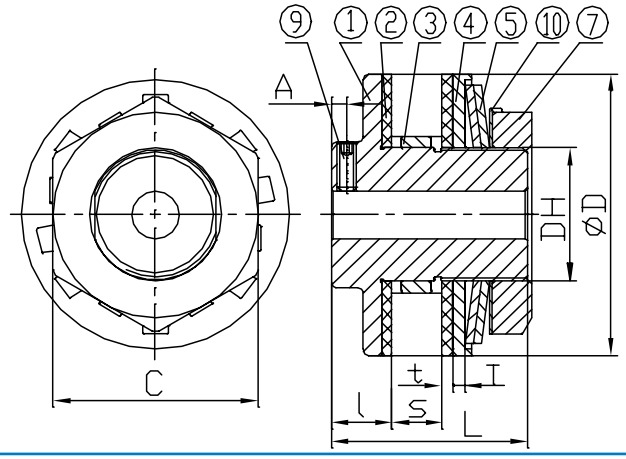

尺寸127、178

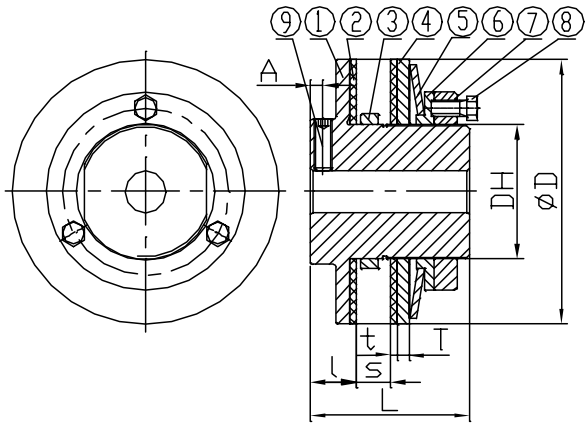

零件说明

① 主体
② 摩擦片
③ 衬环
④ 压板
⑤ 蝶形瘫痪
⑥ 导向压板
⑦ 调节螺母
⑧ 调节螺栓
⑨ 锁紧螺钉
⑩ 止退垫片

大小50-178的尺寸表

大小	扭矩范围 kg.m	成品内孔	最大孔径	衬环长度	衬环外径	中心元件配合孔径	D	DH	L	l	T	t	S（最大）	A	C	调节螺母	调节螺栓	锁紧螺钉	重量 kg
50-1	0.3 ~ 1.0	8	14	3.8	30 - 0.020 - 0.041	30 + 0.033 + 0	50	24	29	6.5	1.6	2.5	7	-	36	M24 P1.0	-	-	0.248
50-2	0.7 ~ 2.0			6.0															0.256
65-1	0.7 ~ 2.8	10	22	6.0	41 - 0.025 - 0.050	41 + 0.039 + 0	65	35	48	16.0	4.0	3.2	9	4.0	50	M35 P1.5	-	M5	0.721
65-2	1.4 ~ 5.5			8.0															0.739
89-1	2.0 ~ 7.6	17	25	6.0 8.0 9.5 14.5	49 - 0.025 - 0.050	49 + 0.039 + 0	89	42	62	19.0	4.0	3.2	16	5.0	65	M42 P1.5	-	M6	2.417
89-2	3.5 ~ 15.2																		2.477
127-1	4.8 ~ 21.4	20	42	6.0 8.0 9.5 14.5	74 - 0.030 - 0.060	74 + 0.046 + 0	127	65	76	22.0	6.0	3.2	16	6.0	-	M65 P1.5	M8 P1.0 3pcs	M8	3.692
127-2	9.0 ~ 42.9																		3.858
178-1	11.8 ~ 58.1	30	64	8.0 9.5 14.5 17.0 22.0	105 - 0.036 - 0.071	105 + 0.054 + 0	178	95	98	24.0	7.0	3.2	29	6.5	-	M95 P1.5	M10 P1.25 3pcs	M10	9.033
178-2	22.8 ~ 111																		9.436

1 kg.m = 9.81 Nm

我们已采取一切努力，以确保此目录中列出的数据是正确的。对于任何数据不准或是因此造成的损害，CHALLENGE不承担任何赔偿责任。

除特别说明外，所有的尺寸单位均为毫米。

CHALLENGE®

扭矩限制器

选择流程

1. 确定机器所需的动扭矩。如果动扭矩未知，则将扭矩限制器滑动扭矩设定为其安装相关马达所产生之扭矩的1.5-2倍。
2. 根据“扭矩范围”列所示，选择具有足够扭矩的扭矩限制器。同时确保所选尺寸适用于要求孔径。
3. 衬环的长度由摩擦片间中心构件的厚度决定。应构件的选择不可大于中心构件的宽度，中心构件的最大宽度见表中S〈最大〉栏。

注：所有CHALLENGE扭矩限制器均配有最长的衬环长度。
所以可能需要将衬环缩短以适合所需中心构件的规格。

中心构件信息

1. 为了保证额定扭矩的释放及自动啮合，CHALLENGE建议中心构件之磨擦面必须研磨加工。表面研磨度应当为Ra1.6。表面平面度、平行度要高，与内径相垂直，无灰尘、铁皮和油污。如达不到这些建议的要求，滑动扭矩会不稳定。
2. 详见下表了解中心构件应加工的孔洞。表中建议的是最少的链轮齿数量，及建议使用的衬环长度。

孔大小、建议的最小链轮齿数量和衬环长度

大小	中心元件配合孔径 (mm)	链轮节距、齿数													
		9.525 – (06B)		12.7 – (08B)		15.875 – (10B)		19.05 – (12B)		25.4 – (16B)		31.75 – (20B)		38.1 – (24B)	
		最小链轮齿数	衬环长度 (mm)	最小链轮齿数	衬环长度 (mm)	最小链轮齿数	衬环长度 (mm)	最小链轮齿数	衬环长度 (mm)	最小链轮齿数	衬环长度 (mm)	最小链轮齿数	衬环长度 (mm)	最小链轮齿数	衬环长度 (mm)
50	30	20	3.8	16	6										
65	41			20	6	17	8								
89	49			26	6	21	8	18	9.5	15	14.5				
127	74			35	6	29	8	25	9.5	19	14.5				
178	105					39	8	33	9.5	26	14.5	21	17	18	22

设定扭矩

通过扭紧或放松调整螺栓/或调整螺帽来设定扭矩限制器。规格为50-89的限制器均装有用于扭矩调节的调节螺母。规格为127和178的限制器，可通过调节提供的螺栓来调节扭矩。

如果扭矩限制器在正常荷载情况下滑动，则应慢慢扭紧螺母（规格为50-89的限制器）或螺栓（规格为127-178的限制器）直至扭矩限制器不再滑动。

注意，各螺栓或螺母的松紧度必须均匀，先试行调整数次以求得相关机器之正确扭矩设定。

旋转角度与预设扭矩

下表所示为有效旋转角度和预设扭矩之间的关系，可作为调整扭矩的指导。例如，规格为127-2的30kg.m（294Nm）扭矩需要调节+-260度的螺栓旋转角度。

为了获得精确的扭矩设定值，CHALLENGE建议对扭矩限制器进行试验磨合。

尺寸50、65、89

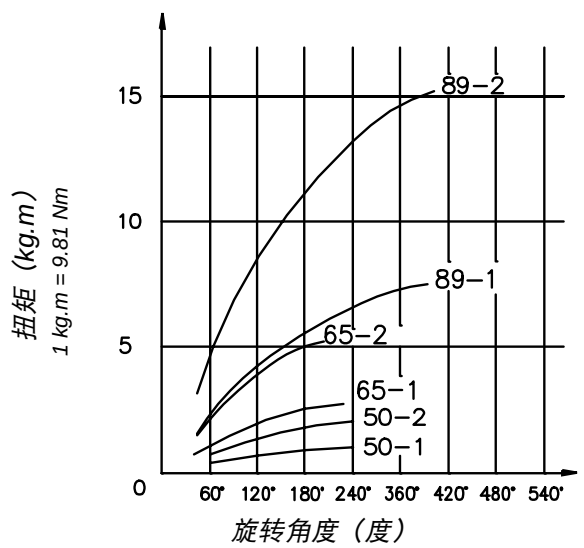

尺寸127、178

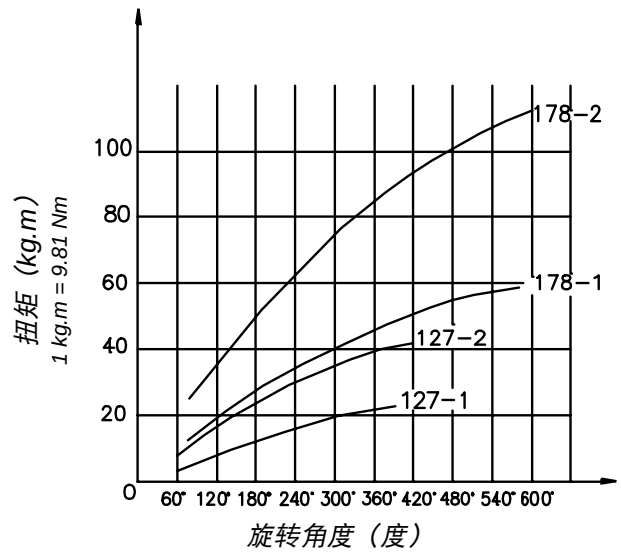

除特别说明外，所有的尺寸单位均为毫米。

我们已采取一切努力，以确保此目录中列出的数据是正确的。对于任何数据不准或是因此造成的损害，CHALLENGE不承担任何赔偿责任。

Notes

CHALLENGE®

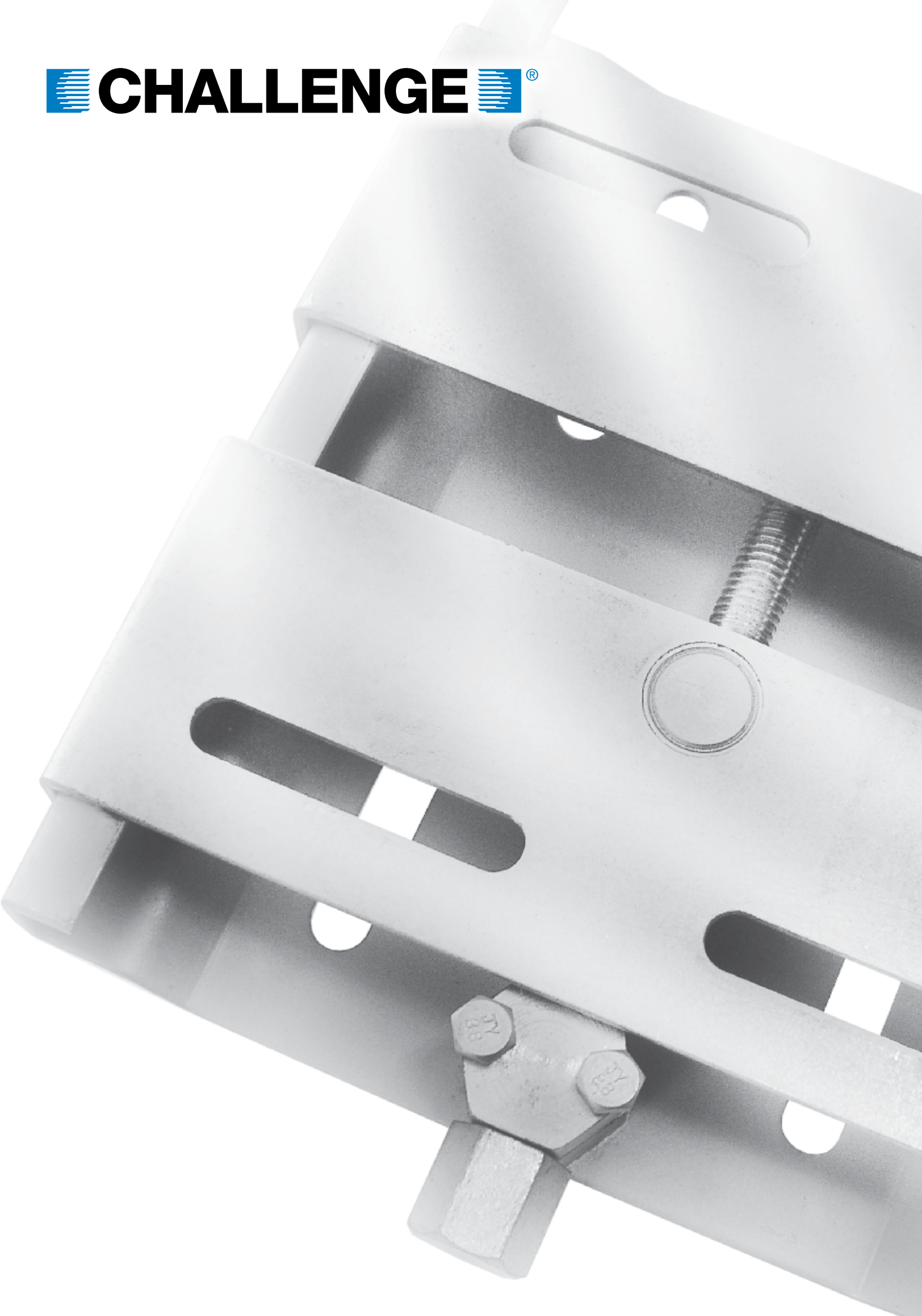

马达座组

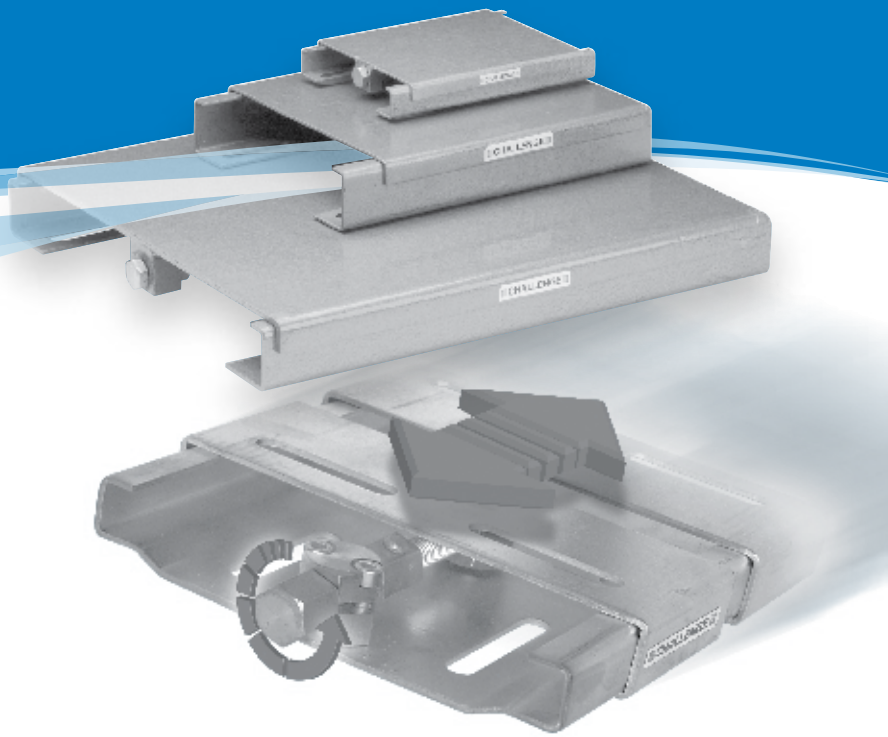

特点

快速安装

- 可提供63至180之间的五种电机座尺寸规格
- 采用冷轧钢板制成，极其耐用
- 镀锌保护，可抵抗恶劣天气的侵蚀
- 易于调节，可适用于多种电机规格，还可调整皮带张力
- 无需钻孔

标准马达座组

- 可提供63至225之间的三种电机座尺寸规格
- 采用冷轧钢板制成，极其耐用
- 耐热搪瓷处理且配有镀锌调节螺丝，免受恶劣天气侵蚀
- 需钻孔以适用多种电机规格

导轨

- 可提供63至255之间的七种电机座尺寸规格
- 均为钢制
- 镀锌保护，可抵抗恶劣天气的侵蚀
- 易于调节

快速安装马达座组

规格

提供了将马达固定于机床的最快捷、最经济的方式。五种规格的产品均采用冷轧钢制成并经过镀锌处理。可适用于尺寸为63至180的多种电机座，其四槽孔设计可将底座紧固于基底之上。

校准

顶部压板可在底座上任意滑动，以防止震动和噪音，同时可持续确保皮带校准。通过一个螺丝就可以调节皮带的松紧。

电机安装

电机可栓接至可适用于多种规格马达的双扇顶板上。无需松动电机螺栓即可调节中心距。

快速安装马达座组的安装说明

1. 轻轻松动在六角头调节螺母前，固定帽头上的两个螺栓（**A**）
2. 在帽头下方的传动轴上上一点油
3. 对进入调节板（**B**）的传动轴螺纹部分小心上油
4. 调整底座以适应电机
5. 再次紧固两枚螺栓（**A**），以将马达座组固定

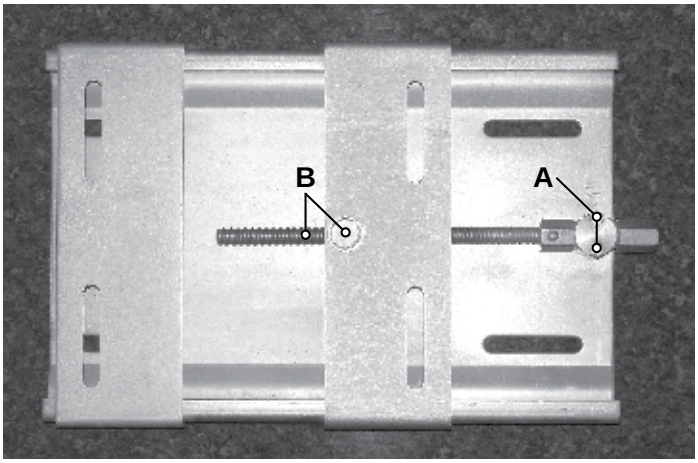

大小210至490

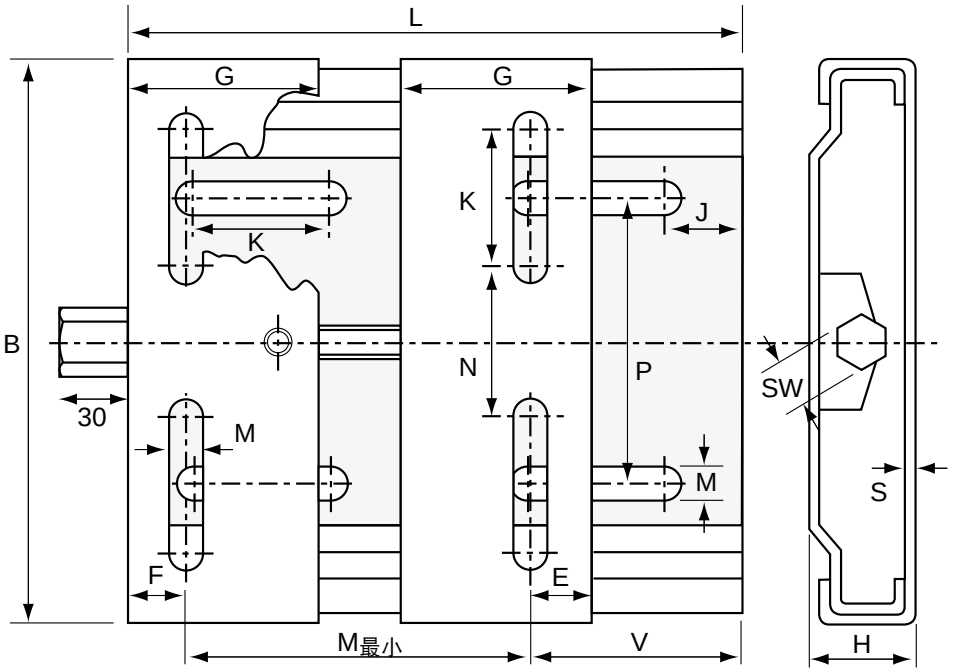

210至490快速安装马达座组的尺寸

类型	机座大小	L	B	H	M最小	G	E	J	K	M	N	P	SW	S	重量 kg
210	63 - 80	210	195	33	100	70	20	25	50.0	10.5	43	90	19	3	2.4
270	63 - 100	270	195	33	100	70	20	25	50.0	10.5	43	90	19	3	2.8
340	90 - 132	340	290	40	140	95	27	29	62.5	12.5	90	165	22	4	7.4
430	90 - 160	430	290	40	140	95	27	29	62.5	12.5	90	165	22	4	8.0
490	160 - 180	490	410	40	254	95	40	30	60.0	15.0	193	142/284	22	4	12.0

除特别说明外，所有的尺寸单位均为毫米。

我们已采取一切努力，以确保此目录中列出的数据是正确的。对于任何数据不准或是因此造成的损害，CHALLENGE不承担任何赔偿责任。

标准马达座组

规格

可生产63至225三种电机座规格的产品，且均采用压制钢制成，其四槽孔设计可将底座紧固于基底之上。

校准

顶部压板可在底座上任意滑动，以防止震动和噪音，同时可持续确保皮带校准。通过一个螺丝就可以调节皮带的松紧。

表面处理

耐热搪瓷处理且配有镀锌调节螺丝，免受侵蚀。

电机安装

顶板要求钻孔以适应所安装电机的固定螺栓。无需松动电机螺栓即可调节中心距。

大小0至B

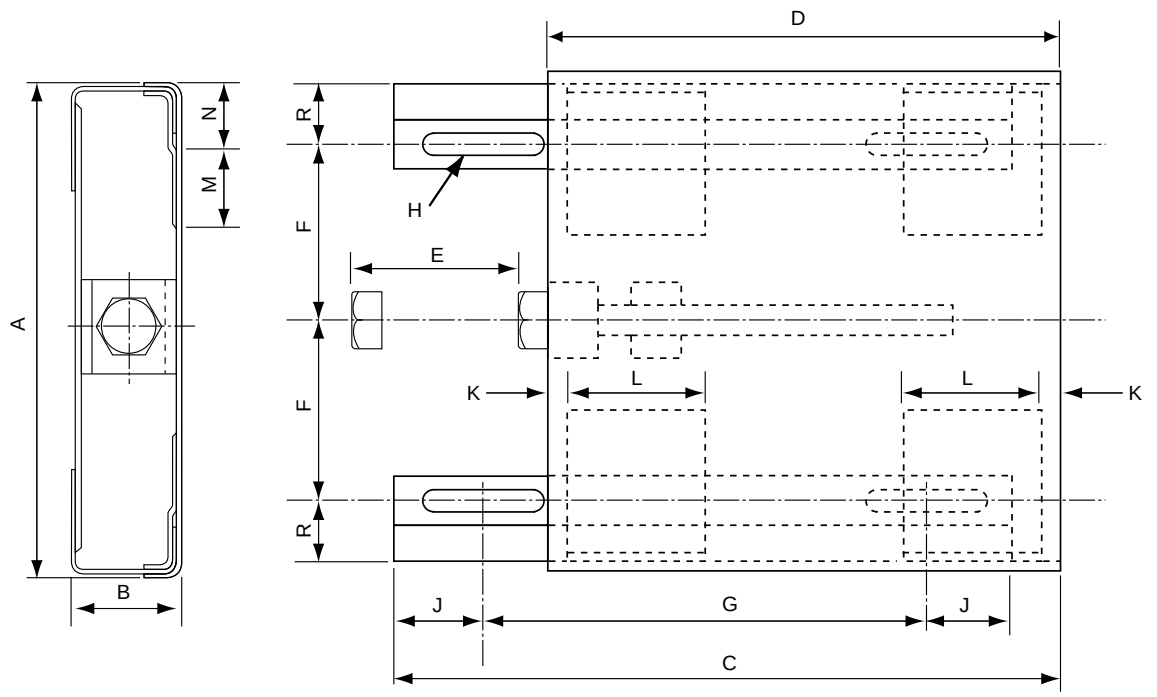

大小0至B的马达座组的尺寸

底座号	电机座号	电机螺栓孔	A	B	C	D	可移动距离 E	F	G	H	J	K	I	M	N	R	SW	重量 kg
0	63 71	7	146	29	225	170	80	55.0	148	9.5 x 25	27	60	50	32	18	15.0	17	1.4
A	80 90S 90L	10	240	55	325	258	100	89.0	215	13 x 51	45	10	70	51	32	28.5	24	5.3
	100S 100L 112S 112M 132S	12																
B	132M	12	428	60	578	450	180	172.5	370	17 x 50	51	28	100	98	42	36.0	24	19.0
	160M 160L 180M 180L	15																
	200M 200L 225S 225M	19																

我们已采取一切努力，以确保此目录中列出的数据是正确的。对于任何数据不准或是因此造成的损害，CHALLENGE不承担任何赔偿责任。

除特别说明外，所有的尺寸单位均为毫米。

导轨

规格

电机架规格为63至225。CHALLENGE导轨均采用镀锌钢制成，且设有可移动的定位滑块，可以快速精确地校准传动装置。

校准

钢导轨通过三个固定螺栓牢牢固定，而电机则栓接至导轨以消除震动和噪音，同时确保定位牢固。

电机安装

电机栓接至导轨并通过调节螺丝固定。重新定位前必须停止电机运转并松动电机螺栓。

大小312至686

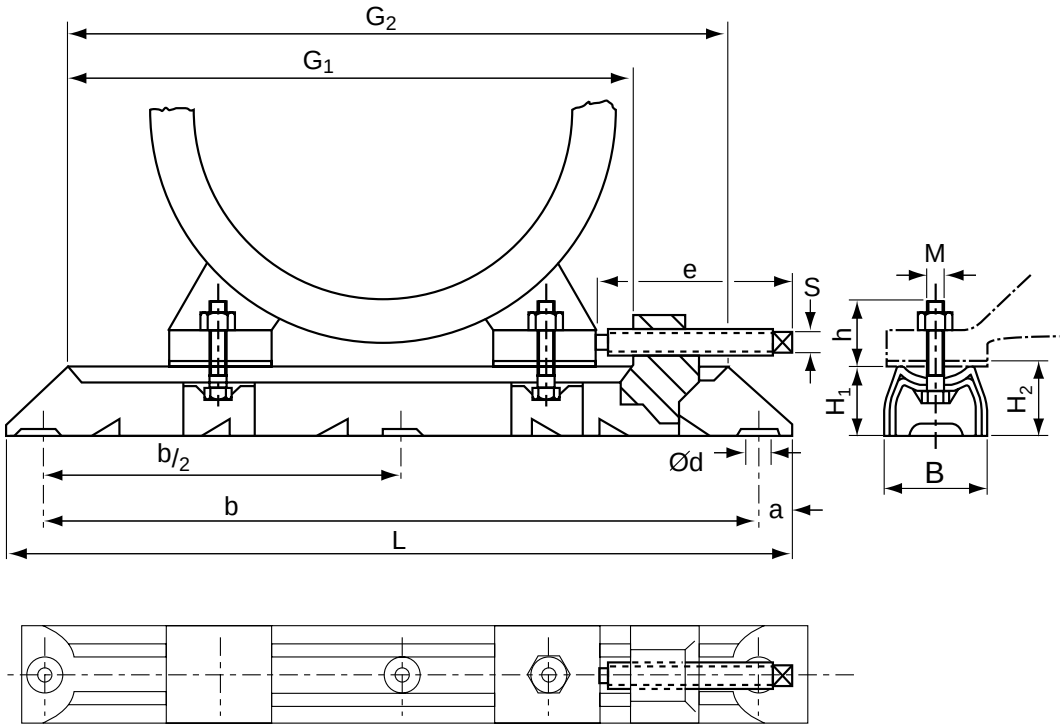

大小312至686导轨的尺寸

底座号	总长度 L	滑动长度 G_1	电机座号	M x h	I x S	G_2	a	b	b/2	Ø d	B	H_1	H_2	重量 kg
312/6	312	240	63/71	M6 x 19	75 x 6	262	16	280	-	12	40	28	30	1.4
312/8	312	240	80/90	M8 x 27	75 x 6	262	16	280	-	12	40	28	30	1.5
375/6	375	305	63/71	M6 x 19	75 x 6	325	16	343	-	12	40	26	30	1.5
375/8	375	305	80/90	M8 x 27	75 x 6	325	16	343	-	12	40	28	30	1.6
375/10	375	305	100/112	M10 x 32	75 x 6	325	16	343	-	12	40	28	30	1.6
395/8	395	302	80/90	M8 x 28	97 x 8	325	20	355	-	12	50	40	43	3.4
395/10	395	302	100/112	M10 x 35	97 x 8	325	20	355	-	12	50	40	43	3.4
495/8	495	405	80/90	M8 x 29	97 x 8	425	20	455	-	12	50	40	43	4.0
495/10	495	405	100/112/132	M10 x 35	97 x 8	425	20	455	-	12	50	40	43	4.0
495/12	495	405	160	M12 x 49	97 x 8	425	20	455	-	12	50	40	43	4.0
530/10	530	413	132	M10 x 37	119 x 9	442	25	480	-	14	60	50	54	6.4
530/12	530	413	160	M12 x 49	119 x 9	442	25	480	-	14	60	50	54	6.4
630/10	630	515	132	M10 x 37	119 x 9	542	25	580	-	14	60	50	54	8.2
630/12	630	515	160/180	M12 x 45	119 x 9	542	25	580	-	14	60	50	54	8.2
686/12	686	538	160/180	M12 x 43	154 x 12	575	28	630	315	18	75	60	64	12.8
686/16	686	538	200/225	M16 x 62	154 x 12	575	28	630	315	18	75	60	64	12.8

除特别说明外，所有的尺寸单位均为毫米。

我们已采取一切努力，以确保此目录中列出的数据是正确的。对于任何数据不准或是因此造成的损害，CHALLENGE不承担任何赔偿责任。

备注

CHALLENGE®

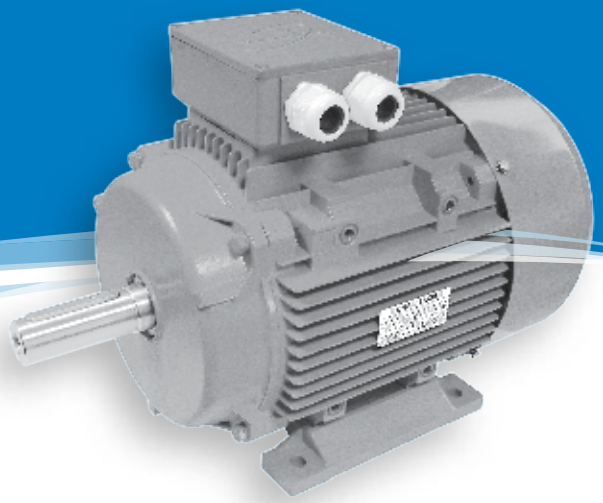

特点

三相电机

- 可提供2、4、6和8极功率为37kW以内且符合IEC 60034标准的三相电机
- 电机座大小56-200
- 电机均采用优质铸造铝合金材料制成，并装有工程级塑料接线盒
- 标配多安装可拆卸支架
- 配有多种安装位置
- 380v / 400v / 415v额定电压
- 额定频率为50Hz或60Hz

单相电机

- 电机均采用优质铸造铝合金材料制成，并装有工程级塑料接线盒
- 完全符合IEC 60034标准
- 机座大小56 – 100
- 110v / 220v / 230v / 240v额定电压
- 额定频率为50 Hz 60 Hz
- 装有永久电容器或采用电容启动电容运行

一般信息

CHALLENGE系列三相异步交流电机为全封闭式风冷（**IC-411**）鼠笼型电机，防护等级为**IP55**，绝缘等级为**F**，**SI**连续负载**/**额定值。

电机均采用高级压铸铝合金制成，标配多方式安装可拆卸支架，可实现各种安装位置的安装。

额定温度为-15°C至+40°C，所能适应的海拔范围最高可达海平面以上1000米。

CHALLENGE电机的额定电压为380v / 400v / 415v。

其额定频率为50Hz及60Hz。
功率为3kW及以下的电机应采用**星形**连接，而功率为4kW及以上的电机应采用**三角形**连接，从而实现**星形**/**三角形**启动。

型号标识

电机标识符号

CML-801-2

- 极数
- 铁芯长度
- 机座尺寸
- CHALLENGE电机标识符号

冷却方法

IC-411

- 全封闭风冷式
- 国际冷却标识

防护等级

IP-5-5

- 防止来自任何方向的喷管溅水
- 防尘
- 国际防护标识

标准和规定

CE标志

我们的三相感应电机均符合下列国际标准的要求：

IEC 60034

以及根据《指令93/68》（1993）和《EMC-指令89/336》修订的《低电压指令73/23》（1973）的规定。

全部符合《EC指令机器89/392》的要求，根据该指令规定，感应电机仅为与其他机器整合的组成部分。在未证明终端产品符合本指令要求前不得开始试运行！

标识于1995年首次正式使用。

EFF 1

EFF 2

CEMEP自愿协议

本协议所述电机均为全封闭风冷式（通常为IP 54或IP 55）三相交流鼠笼型感应电机，功率为1.1 kW至90 kW，2极或4极，400伏额定电压线路，频率50 Hz，负载等级S1。（标准设计为符合标准EN 60034-12和HD 231要求的N类设计）。此电机产品有三种效率等级，单位输出的满载效率有两种标准数值，即effl和eff2。

此目录所包含的所有标准额定值的电机均符合效率等级eff2，且标定铭牌上有相应的标签说明。

我们已采取一切努力，以确保此目录中列出的数据是正确的。对于任何数据不准或是因此造成的损害，CHALLENGE不承担任何赔偿责任。

防护等级

机械设备的防护等级应符合标准IEC 60034-5的规定，
使用字母IP和两个特定数字标示。

第一个数字： 防止异物接触和进入	
IP	**说明**
0	无特殊防护
1	防止大于50mm的固体杂质进入 （例：不慎用手掌接触）
2	防止大于12mm的固体杂质进入 （例：不慎用手指接触）
3	防止大于2.5mm的固体杂质进入 （例：电线、工具）
4	防止大于1mm的固体杂质进入 （例：电线、手掌）
5	防尘 （有害灰尘沉积）
6	全方位防尘保护。 IEC 34-5未对电机有此要求。

第二个数字： 防水	
IP	**说明**
0	无特殊防护
1	防止水滴垂直滴入 （冷凝水）
2	当倾斜至15°时需防止滴水进入
3	防止最大60°角方向来的喷水
4	防止来自任何方向的溅水
5	防止来自任何方向的喷嘴溅水
6	防止巨浪或重水强力喷射冲击
7	防水深度在0.15m至1m之间
8	在制造商与用户约定持续放入水中的条件下能够防水

CHALLENGE电机符合IP 55 / IEC 60034-5规定防护等级要求

水平安装的标准设计适合室内安装和有保护措施的室外安装，温度额定值为-15°C至+40°C。

对于无保护措施的室外安装或恶劣气候条件（湿度类别中的潮湿环境、多尘地点、恶劣的工业环境、暴风雨及沿海气候、白蚁侵袭等等）的安装以及垂直安装，建议采取特殊防护措施，如：

- 防护罩（用于电机传动轴朝下的垂直安装）
- 传动轴朝下垂直安装时还需要电机额外轴承密封和法兰排污
- 特殊面漆
- 用具有防护作用的防水涂料对绕组进行处理
- 抗凝结加热
- 冷凝水排水孔

在安装条件确定后，应及时与厂家约定需采取的特殊防护措施。

订单中应详细说明相关的安装条件。

我们已采取一切努力，以确保此目录中列出的数据是正确的。对于任何数据不准或是因此造成的损害，CHALLENGE不承担任何赔偿责任。

安装条件

CHALLENGE电机设计运行条件为海拔高度不大于1000m，环境温度为40°C以内。
如有例外会注明在额定值标签上。

各种标准规定的许可温升值

标准/规范	冷却剂温度	温度等级为K时的许可温升（用电阻法测定）		
	°C	B	F	H
VDE 0530第1部分	40	80	105	125
国际标准IEC 34-1	40	80	105	125
英标BS 2613	40	80	105	↑
加拿大CSA标准	40	80	105	
美国NEMA和ANSI标准	40	80	105	
意大利CEI标准	40	80	105	
瑞典SEN标准	40	80	105	
挪威NEK标准	40	80	105	
比利时NBN标准	40	80	105	
法国NF标准	40	80	105	应要求
瑞士SEV标准	40	80	105	
印度IS标准	40	80	-	
德国劳氏船级社标准[1]	45	75	90	
美国船级社标准[1]	50	70	95	
法国船级社标准[1]	45	70	100	
挪威船级社标准s[1]	45	70	90 [2]	
英国劳埃德船级社标准[1]	45	70	90	
意大利船级社标准[1]	45	70	90	
韩国船级社标准[1]	50	70	90	
中国船级社标准[1]	45	75	95	↓

[1] 船用电机船级社

[2] 仅可在经过特殊批准的条件下

我们已采取一切努力，以确保此目录中列出的数据是正确的。对于任何数据不准或是因此造成的损害，CHALLENGE不承担任何赔偿责任。

标准和规定

电机符合相关标准和规定

名称 电动	IEC	EU CENELEC	D DIN/VDE	I CEI/UNEL	GB BS	F NFC	E UNE
电机一般规定	60034-1	EN 60034-1	DIN EN 60034-1	CEI EN 60034-1	4999-1 4999-69	51-200 51-111	UNE EN 60034-1
旋转电机：通过试验 测定损失和效率的方法	60034-2	HD 53 2	DIN EN 60034-2	CEI EN 60034-2	4999-34	51-112	UNE EN 60034-2
旋转电机的终端 标记和旋转方向	60034-8	HD 53 8 S4	DIN VDE 0530-8	CEI 2-8	4999-3	51-118	20113-8-96
启动性能	60034-12	EN 60034-12	DIN EN 6034-12	CEI EN 60034-12	4999-112		UNE EN 60034-12
标准电压	60038	HD 472 S1	DIN IEC 60038	CEI 8-6			
绝缘材料	60085		DIN IEC 60085	CEI 15-26			

机械							
尺寸规格及 额定输出功率	60072		DIN EN 50347	UNEL 13113			
安装尺寸及 相关机座尺寸—额定 输出功率，IM B3	60072	HD 231	DIN 42673-1	UNEL 13113	499-10 51-110	51-105 51-104	20106-1/26 1980
安装尺寸及 相关机座尺寸——额定 输出功率，IM B5	60072	HD 231	DIN 42677-1	UNEL 13117		20106-2-74	
安装尺寸及 相关机座尺寸——额定 输出功率，IM B14	60072	HD 231	DIN 42677-1	UNEL 13118	499-10 51-110	51-105 51-104	20106-2-IC-80
电机圆柱轴两端	60072	HD 231	DIN 748-3	UNEL 13502	4999-10	51-111	
防护等级	60034-5	EN 60034-5	DIN IE60034-5	CEI IE60034-5	4999-20	EN 60034-5	20111-5
冷却方法	60034-6	EN 60034-6	DIN EN60034-6	CEI EN60034-6	4999-21		EN 60034-6
安装方式	60034-7	EN 60034-7	DIN EN60034-7	CEI EN60034-7	4999-22	51-117	EN 60034-7
噪声限制	60034-9	EN 60034-9	DIN EN60034-9	CEI EN60034-9	4999-51	51-119	EN 60034-9
机械振动	60034-14	EN 60034-14	DIN EN60034-14	CEI EN60034-14	4999-50	51-111	EN 60034-14
安装法兰			DIN 42948	UNEL 13501			
安装及轴伸公差			DIN 42955	UNEL 13501/ 13502			
环境条件分类	600721-2-1		DIN IEC 60721-2-1	CEI 75-1			
机械振动，平衡	ISO 8821		DIN ISO 8821				

我们已采取一切努力，以确保此目录中列出的数据是正确的。对于任何数据不准或是因此造成的损害，CHALLENGE不承担任何赔偿责任。

启动方式

连接

电机的额定电压必须与电源相间电压一致。因此，请务必注意确保电机端子之间的正确连接。

内部连接、电压和变频驱动器选择。

功率为3.0kW及以下的电机标准端子连接为230伏三角形连接/400伏星形连接。如果以星形结构连接，这些电机可用于400伏的直接联机（D.O.L.）启动。如果以三角形连接，它们还可与230伏三相变频驱动器匹配使用。

功率为4.0 kW及以上的电机标准端子连接为400伏三角形连接/690伏星形连接。如果以三角形结构连接，这些电机可用于400伏的直接联机（D.O.L.）启动。它们还可与400伏三相变频驱动器匹配使用。如为星形连接，它们亦可在600伏电源电压下直接联机启动运行或与690伏变频驱动器匹配使用。在这种情况下，驱动器必须连接输出反应器，以保护绕组绝缘。
这些电机同样适合下文所述的400伏星形—三角形启动。

通过桥接器的星形结构，
直接联机启动的电机（功率为3.0.kW及以下）

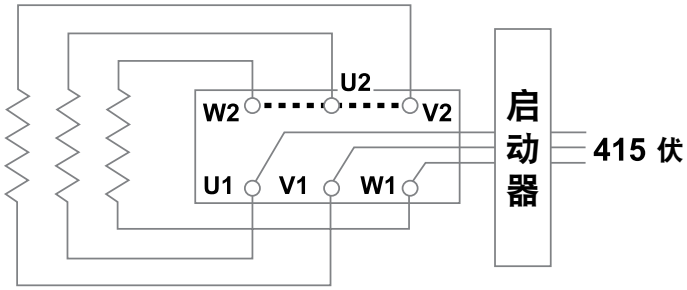

通过桥接器的三角形结构，
直接联机启动的电机（功率为4.0.kW及以下）

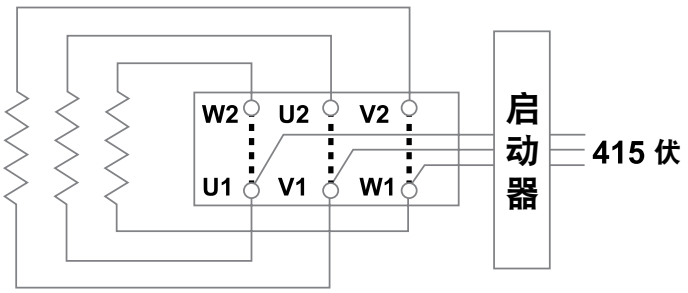

直接联机启动器

如果电机以直接连接至电源的方式启动（D.O.L），会产生高电流，即“启动电流”，该电流量值与锁定转子电流IS相等。如性能数据表所示，锁定转子电流可以达到电机额定电流IN的8倍。如果电机为无载启动或无需高启动扭矩，则应通过下列任一方法减小启动电流。

星形—三角形启动

功率为4.0 kW及以上的电机适合采用星形—三角形启动方法。通过使用星形—三角形启动器，电机端子在启动期间以星形结构连接，在运行时重新连接为三角形结构。这种启动方法的好处是可以获得极低的启动电流，其电流值约为直接联机启动的电流值的三分之一，相应的启动扭矩也可减少至直接联机启动数值的大约三分之一。请注意，在转换至三角形连接时，会发生第二次电流浪涌。浪涌等级取决于电机在转换瞬间的运行速度。

电子软启动器

通过使用可控制电流和电压等参数的电子软启动器，可以完全控制启动顺序。启动器可经过程序化设计来限制启动电流流量，并通过限制电流增加速率来延长启动时间。如需启动大负荷重载，延长启动时间特别重要。

变频驱动器

变频驱动器可将恒定三相50Hz电源功率转变为变频功率。这使得电机转速可以灵活地、节能地与其负载相适应。使产生的启动扭矩与满载电流下的满载扭矩相等的唯一方式就是使用变频驱动器。功能灵活性较强的变频驱动器也常常用于减少风机、泵和压缩机的能量消耗，并为改变速度或流量提供了简单的可重复的方式。

我们已采取一切努力，以确保此目录中列出的数据是正确的。对于任何数据不准或是因此造成的损害，CHALLENGE不承担任何赔偿责任。

组件

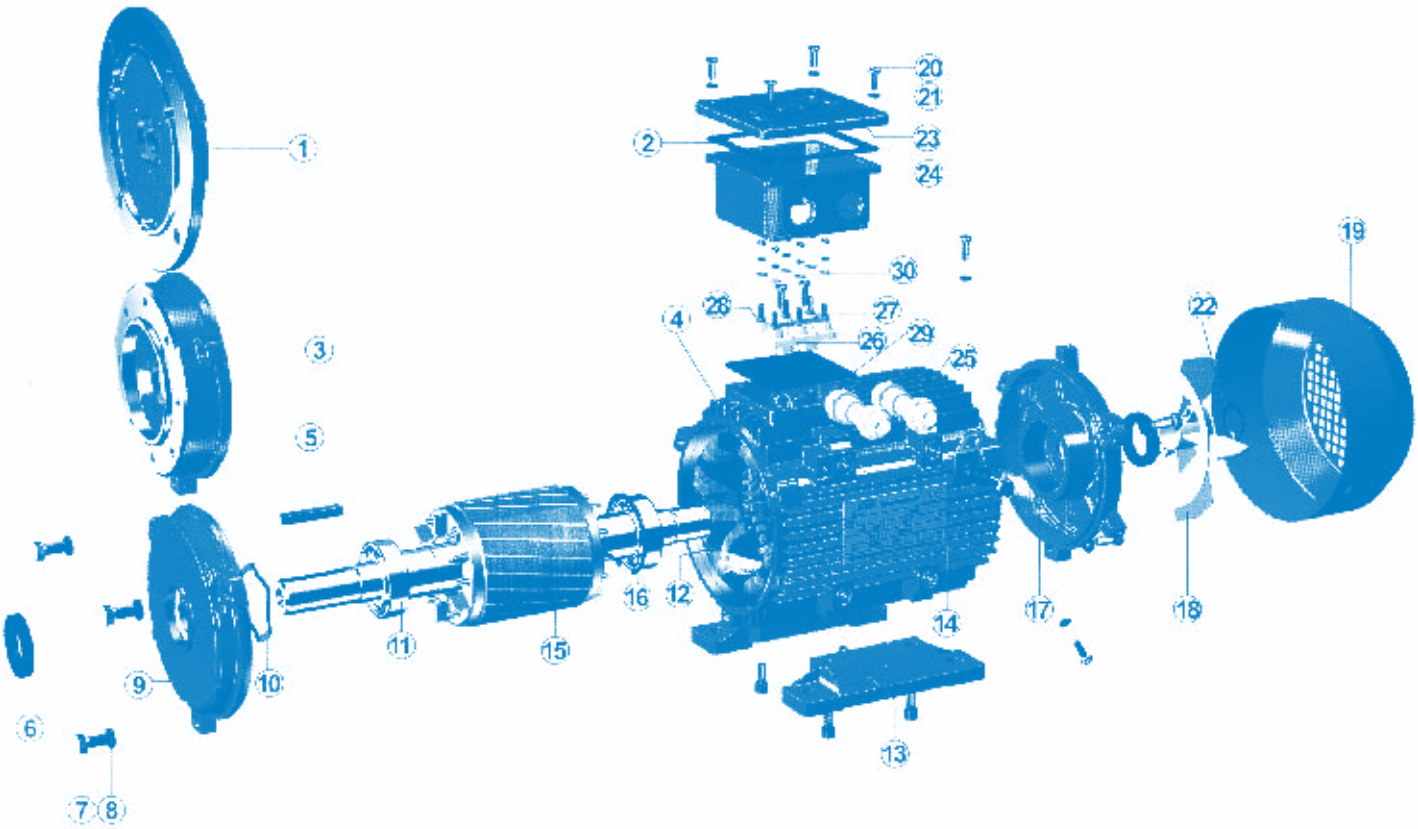

1. B5法兰
2. 垫圈
3. B14法兰
4. 外壳
5. 键
6. 油封
7. 螺栓
8. 弹簧垫圈
9. 前端护罩
10. 波形垫圈
11. 轴承
12. 定子
13. 多安装支架
14. 铭牌
15. 转子
16. 弹簧挡圈
17. 后端护罩
18. 风机
19. 风扇护风罩
20. 螺丝
21. 垫圈
22. 风扇卡簧
23. 接线盒盖
24. 接线盒座
25. 电缆密封套
26. 接线板
27. 黄铜焊片
28. 黄铜螺母
29. 接地标志
30. 黄铜垫圈

我们已采取一切努力，以确保此目录中列出的数据是正确的。对于任何数据不准或是因此造成的损害，CHALLENGE不承担任何赔偿责任。

安装方式

符合标准IEC 60034-7的安装方式

IM B3 = 支架安装

IM B3

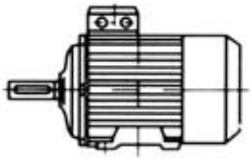

IM B6

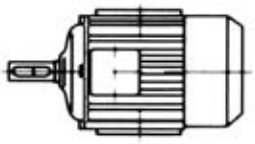

IM B7

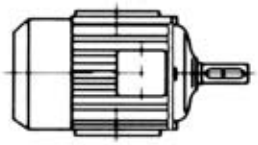

IM B8

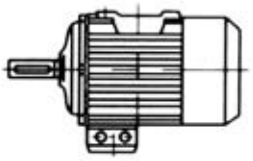

IM V5

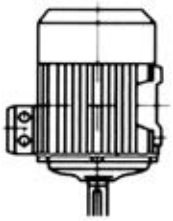

IM V6

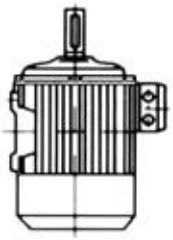

IM B5 = 法兰安装

IM B5

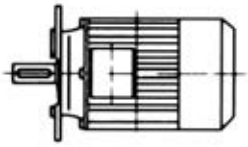

IM V1

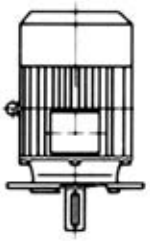

IM V3

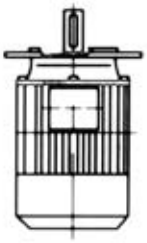

IM B35 = 支架及法兰安装

IM B35

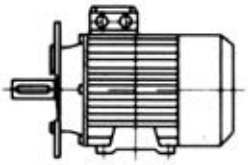

IM V15

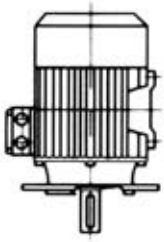

IM V36

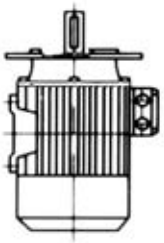

IM B14 = 简化法兰安装

IM B14

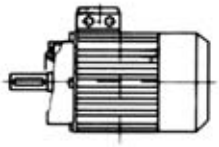

IM V18

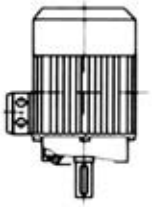

IM V19

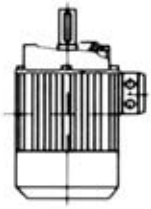

IM B34 = 支架及简化法兰安装

IM B34

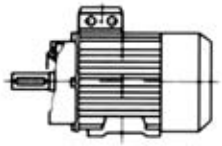

IM V58

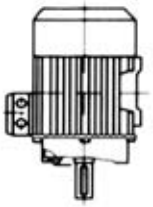

IM V69

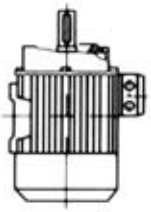

我们已采取一切努力，以确保此目录中列出的数据是正确的。对于任何数据不准或是因此造成的损害，CHALLENGE不承担任何赔偿责任。

EFF2技术数据

速度3000 rev/min，2极，50Hz

型号	输出		速度 rev/min	In A			效能 n% 100%	功率因数 Cos 10%	Tn Nm	Ts Tn	T最大 Tn	Is In	力矩 (J) kgm²	噪声 LwdB(A)	重量 kg
	kW	hp		380V	400V	415V									
CML 561-2	0.09	0.12	2750	0.32	0.30	0.29	62.0	0.70	0.31	2.1	2.2	5.2	0.00018	57	3.6
CML 562-2	0.12	0.18	2750	0.38	0.36	0.72	67.0	0.72	0.41	2.1	2.2	5.2	0.00023	57	3.9
CML 631-2	0.18	0.25	2720	0.53	0.50	0.18	65.0	0.80	0.61	2.2	2.3	5.5	0.00031	58	4.8
CML 632-2	0.25	0.37	2720	0.69	0.66	0.63	68.0	0.81	0.96	2.2	2.3	5.5	0.00060	58	5.1
CML 711-2	0.37	0.50	2740	0.99	0.94	0.91	70.0	0.81	1.26	2.2	2.3	6.1	0.00075	61	6.0
CML 712-2	0.55	0.75	2740	1.40	1.33	1.28	73.0	0.82	1.88	2.2	2.3	6.1	0.00090	61	6.5
CML 801-2	0.75	1.0	2840	1.83	1.73	1.68	75.1	0.83	2.54	2.2	2.3	6.1	0.0012	64	8.7
CML 802-2	1.1	1.5	2840	2.58	2.45	2.37	77.0	0.84	3.72	2.2	2.3	7.0	0.0014	64	9.5
CML 90S-2	1.5	2.0	2840	3.43	3.26	3.14	79.0	0.84	5.14	2.2	2.3	7.0	0.0029	69	11.8
CML 90L-2	2.2	3.0	2840	4.85	4.61	4.44	81.1	0.85	7.40	2.2	2.3	7.0	0.0055	69	13.5
CML 100L-2	3.0	4.0	2860	6.33	6.01	5.79	82.8	0.87	9.95	2.2	2.3	7.5	0.0109	73	21.0
CML 112M-2	4.0	5.5	2880	8.18	7.77	7.49	84.4	0.88	13.22	2.2	2.3	7.5	0.0126	74	28.0
CML 132S1-2	5.5	7.5	2900	11.1	10.5	10.1	85.9	0.88	18.11	2.2	2.3	7.5	0.0377	77	39.0
CML 132S2-2	7.5	10	2900	14.9	14.1	13.6	87.2	0.88	24.70	2.2	2.3	7.5	0.0499	77	44.5
CML 160M1-2	11	15	2930	21.2	20.2	19.4	88.5	0.89	35.85	2.2	2.3	7.5	0.055	83	69.5
CML 160M2-2	15	20	2930	28.6	27.2	26.2	89.5	0.89	48.89	2.2	2.3	7.5	0.075	83	78.0
CML 160L-2	18.5	25	2930	34.6	32.9	31.7	90.2	0.90	60.30	2.2	2.3	7.5	0.124	83	88.5
CML 180M-2	22	30	2940	40.9	38.9	37.5	90.7	0.90	71.46	2.0	2.3	7.5	0.075	89	102.3
CML 200L1-2	30	40	2950	55.4	52.6	50.7	91.5	0.90	97.12	2.0	2.3	7.5	0.124	92	119
CML 200L2-2	37	50	2950	67.7	64.4	62	92.2	0.90	119.78	2.0	2.3	7.5	0.139	92	125

速度1500 rev/min，4极，50Hz

型号	输出		速度 rev/min	In A			效能 n% 100%	功率因数 Cos 10%	Tn Nm	Ts Tn	T最大 Tn	Is In	力矩 (J) kgm²	噪声 LwdB(A)	重量 kg
	kW	hp		380V	400V	415V									
CML 561-4	0.06	0.09	1325	0.28	0.27	0.26	56.0	0.58	0.43	2	2.1	4.0	0.0003	48	3.6
CML 562-4	0.09	0.12	1325	0.39	0.37	0.35	58.0	0.61	0.64	2	2.1	4.0	0.0004	48	3.9
CML 631-4	0.12	0.18	1310	0.44	0.42	0.41	57.0	0.72	0.84	2.1	2.2	4.4	0.0005	48	4.8
CML 632-4	0.18	0.25	1310	0.62	0.59	0.57	60.0	0.73	1.26	2.1	2.2	4.4	0.0006	48	5.1
CML 711-4	0.25	0.37	1330	0.79	0.75	0.72	65.0	0.74	1.73	2.1	2.2	5.2	0.0008	53	6.0
CML 712-4	0.37	0.50	1330	1.12	1.06	1.02	67.0	0.75	2.56	2.1	2.2	5.2	0.0013	53	6.3
CML 801-4	0.55	0.75	1390	1.57	1.49	1.43	71.1	0.75	3.75	2.3	2.3	5.2	0.0018	58	9.4
CML 802-4	0.75	1.0	1390	2.05	1.95	1.88	73.1	0.76	5.11	2.3	2.3	6.0	0.0021	58	10.8
CML 90S-4	1.1	1.5	1390	2.84	2.70	2.60	76.3	0.77	7.50	2.3	2.3	6.0	0.0023	59	12.0
CML 90L-4	1.5	2.0	1390	3.67	3.49	3.36	78.6	0.79	10.23	2.3	2.3	6.0	0.0027	59	13.8
CML 100L1-4	2.2	3.0	1410	5.08	4.83	4.65	81.2	0.81	14.8	2.3	2.3	7.0	0.0054	61	20.8
CML 100L2-4	3.0	4.0	1410	6.72	6.39	6.15	82.7	0.82	20.18	2.3	2.3	7.0	0.0067	61	23.5
CML 112M-4	4.0	5.5	1435	8.79	8.35	8.05	84.3	0.82	26.53	2.3	2.3	7.0	0.0095	62	29.5
CML 132S-4	5.5	7.5	1440	11.7	11.1	10.7	85.8	0.83	36.48	2.3	2.3	7.0	0.0214	69	41.0
CML 132M-4	7.5	10	1440	15.6	14.8	14.3	87.1	0.84	0.74	2.3	2.3	7.0	0.0296	69	47.5
CML 160M-4	11	15	1460	22.5	21.4	20.6	88.5	0.84	0.74	2.3	2.3	7.0	0.0747	72	72.5
CML 160L-4	15	20	1460	30	28.5	27.4	89.5	0.85	0.75	2.3	2.3	7.0	0.0918	72	85.6
CML 180M-4	18.5	25	1470	36.3	34.5	33.2	90.1	0.86	120.19	2.2	2.3	7.5	0.1390	76	101
CML 180L-4	22	30	1470	42.9	40.8	39.3	90.6	0.86	142.93	2.2	2.3	7.5	0.1580	76	112
CML 200L-4	30	40	1470	57.9	55.0	53.0	91.5	0.86	160.96	2.2	2.3	7.2	0.2620	79	122

机座尺寸为180-200的电机可以采用铸铁制造（CMC）。

我们已采取一切努力，以确保此目录中列出的数据是正确的。对于任何数据不准或是因此造成的损害，CHALLENGE不承担任何赔偿责任。

CHALLENGE®

EFF2技术数据

速度1000 rev/min，6极，50Hz

型号	输出		速度 rev/min	In A			效能 n% 100%	功率因数 Cos 10%	Tn Nm	Ts Tn	T最大 Tn	Is In	力矩 (J) kgm²	噪声 LwdB(A)	重量 kg
	kW	hp		380V	400V	415V									
CML 631-6	0.09	0.12	840	0.52	0.49	0.47	44.0	0.60	1.80	1.8	1.9	3.5	0.00025	48	4.8
CML 632-6	0.12	0.18	850	0.63	0.60	0.58	48.0	0.60	2.25	1.8	1.9	3.5	0.0004	48	5.1
CML 711-6	0.18	0.25	850	0.74	0.70	0.68	56.0	0.66	1.91	1.9	2.0	4.0	0.0011	49	6.0
CML 712-6	0.25	0.37	850	0.95	0.90	0.87	59.0	0.68	2.65	1.9	2.0	4.0	0.0014	49	6.3
CML 801-6	0.37	0.5	885	1.30	1.23	1.19	62.0	0.70	3.93	1.9	2.0	4.7	0.0016	51	8.9
CML 802-6	0.55	0.75	885	1.78	1.69	1.63	65.0	0.72	5.84	1.9	2.1	4.7	0.0019	51	10.4
CML 90S-6	0.75	1	910	2.29	2.18	2.10	69.0	0.72	7.87	2.0	2.1	5.5	0.0029	54	12.1
CML 90L-6	1.1	1.5	910	3.18	3.02	2.91	72.1	0.73	11.54	2.0	2.1	5.5	0.0035	54	13.7
CML 100L-6	1.5	2	920	3.99	3.79	3.66	76.1	0.75	15.24	2.0	2.1	5.5	0.0069	58	23.0
CML 112M-6	2.2	3	935	5.55	5.28	5.08	79.2	0.76	22.35	2.1	2.1	6.5	0.0140	62	28.2
CML 132S-6	3	4	960	7.40	7.03	6.77	81.1	0:76	29.84	2.1	2.1	6.5	0.0286	66	40.3
CML 132M1-6	4	5.5	960	9.74	9.25	8.92	82.1	0.76	39.79	2.1	2.1	6.5	0.0357	66	43.0
CML 132M2-6	5.5	7.5	960	12.9	12.3	11.8	84.1	0.77	54.71	2.1	2.1	6.5	0.0449	66	47.2
CML 160M-6	7.5	10	970	17.2	16.3	15.7	86.1	0.77	73.84	2.1	2.1	6.5	0.0810	70	70.6
CML 160L-6	11	15	970	24.5	23.2	22.4	87.6	0.78	108.30	2.1	2.1	6.5	0.1160	70	85.0
CML 180L-6	15	20	970	31.6	30.0	28.9	89.1	0.81	147.68	2.1	2.1	7.0	0.2070	73	105
CML 200L1-6	18.5	25	980	38.5	36.6	35.3	90.1	0.81	182.14	2.1	2.0	7.0	0.3150	76	115
CML 200L2-6	22	30	980	44.7	42.5	40.9	90.1	0.83	216.60	2.1	2.0	7.0	0.3600	76	121

速度750 rev/min，8极，50Hz

型号	输出		速度 rev/min	In A			效能 n% 100%	功率因数 Cos 10%	Tn Nm	Ts Tn	T最大 Tn	Is In	力矩 (J) kgm²	噪声 LwdB(A)	重量 kg
	kW	hp		380V	400V	415V									
CML 711-8	0.09	0.12	600	0.60	0.57	0.55	40.0	0.57	1.95	1.8	1.9	2.8	0.0008	48	6.0
CML 712-8	0.12	0.18	600	0.71	0.70	0.65	45.0	0.57	2.16	1.8	1.9	2.8	0.0010	48	6.3
CML 801-8	0.18	0.25	645	0.88	0.84	0.80	51.0	0.61	2.5	1.8	1.9	3.3	0.0025	48	8.9
CML 802-8	0.25	0.37	645	1.15	1.10	1.06	54.0	0.61	3.5	1.8	1.9	3.3	0.0030	48	10.4
CML 90S-8	0.37	0.5	670	1.49	1.41	1.36	62.0	0.61	5.1	1.8	1.9	4.0	0.0051	53	12.1
CML 90L-8	0.55	0.75	670	2.17	2.07	1.99	63.0	0.61	7.6	1.8	2.0	4.0	0.0065	53	13.7
CML 100L1-8	0.75	1	680	2.40	2.28	2.19	71.0	0.67	10.2	1.8	2.0	4.0	0.0095	56	23.0
CML 100L2-8	1.1	1.5	680	3.32	3.15	3.04	73.0	0.69	15.0	1.8	2.0	5.0	0.0110	56	25.1
CML 112M-8	1.5	2	690	4.40	4.18	4.03	75.0	0.69	20.5	1.8	2.0	5.0	0.0245	59	28.2
CML 132S-8	2.2	3	705	6.04	5.73	5.53	78.0	0.71	19.6	1.8	2.0	6.0	0.0314	61	40.3
CML 132M-8	3	4	705	7.90	7.51	7.24	79.0	0.73	40.4	1.8	2.0	6.0	0.0395	61	45.0
CML 160M1-8	4	5.5	720	10.30	9.76	9.41	81.0	0.73	53.1	1.9	2.0	6.0	0.0753	65	68.5
CML 160M2-8	5.5	7.5	720	13.60	12.90	12.50	83.0	0.74	72.6	2.0	2.0	6.0	0.0931	65	76.0
CML 160L-8	7.5	10	720	17.80	16.90	16.30	85.5	0.75	99.5	2.0	2.0	6.0	0.1260	65	86.2
CML 180L-8	11	15	730	25.10	23.9	23.00	87.5	0.76	143.90	2.0	2.0	6.0	0.2030	70	101
CML 200L-8	15	20	730	34.10	32.4	31.20	88.0	0.76	196.23	2.0	2.0	6.6	0.3990	73	120

机座尺寸为180-200的电机可以采用铸铁制造（CMC）。

我们已采取一切努力，以确保此目录中列出的数据是正确的。对于任何数据不准或是因此造成的损害，CHALLENGE不承担任何赔偿责任。

电缆接入、轴承尺寸

电缆接入

分类编号	机座尺寸	最大.fl.amps	引线规格
1	63-80	2.6	1 x M20x1.5
2	90	6.8	1 x M25x1.5
3	100-132	15.4	2 x M32x1 .5
4	160-180	42.5	2 x M40x1.5
5	200	84.2	2 x M50x1.5

轴承尺寸

机座尺寸	极	驱动端	非驱动端
56	2 to 4	6201 2RS-C3 (6201 ZZ-C3)	6201 2RS-C3 (6201 ZZ-C3)
63	2 to 6	6201 2RS-C3 (6201 ZZ-C3)	6201 2RS-C3 (6201 ZZ-C3)
71	2 to 8	6202 2RS-C3 (6202 ZZ-C3)	6202 2RS-C3 (6202 ZZ-C3)
80	2 to 8	6204 2RS-C3 (6204 ZZ-C3)	6204 2RS-C3 (6204 ZZ-C3)
90	2 to 8	6205 2RS-C3 (6205 ZZ-C3)	6205 2RS-C3 (6205 ZZ-C3)
100	2 to 8	6206 2RS-C3 (6206 ZZ-C3)	6206 2RS-C3 (6206 ZZ-C3)
112	2 to 8	6206 2RS-C3 (6206 ZZ-C3)	6206 2RS-C3 (6206 ZZ-C3)
132	2 to 8	6208 2RS-C3 (6208 ZZ-C3)	6208 2RS-C3 (6208 ZZ-C3)
160	2 to 8	6309 2RS-C3 (6309 ZZ-C3)	6309 2RS-C3 (6309 ZZ-C3)
180	2 to 8	6311 ZZ-C3	6311 ZZC3
200	2 to 8	6312 ZZ-C3	6312 ZZC3

我们已采取一切努力，以确保此目录中列出的数据是正确的。对于任何数据不准或是因此造成的损害，CHALLENGE不承担任何赔偿责任。

安装及整体尺寸

IM B3，支架安装，机座尺寸56至200

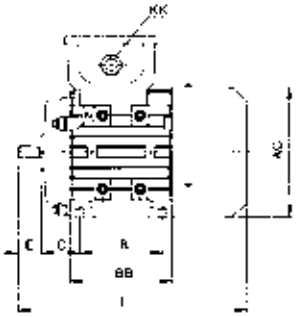

56-90

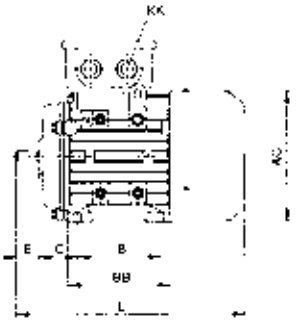

100-160

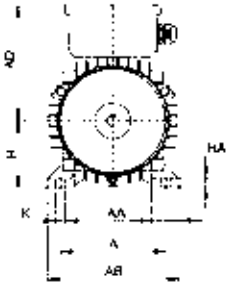

56-160

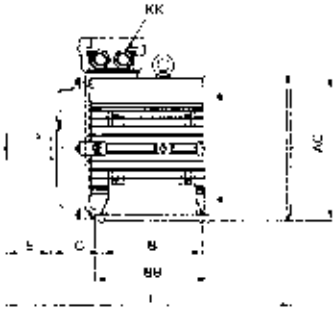

180-200

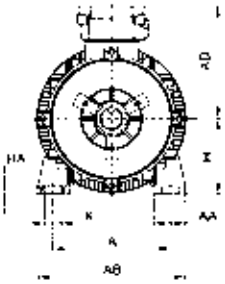

180-200

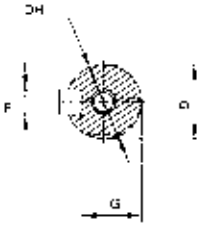

机座尺寸	安装尺寸																		整体尺寸
	A	AA	AB	BB	HA	AC	AD	B	C	D	DH	E	F	G	H	K	KK		L
																	米制	PG	
56	90	23	115	88	7	110	100	71	36	9	M4x12	20	3	7.2	56	5.8	1-M20X1.5	1-PG11	199
63	100	24	135	100	7	130	111	80	40	11	M4x12	23	4	8.5	63	7.0	1-M20X1.5	1-PG11	217
71	112	26	150	110	8	145	118	90	45	14	M5x12	30	5	11	71	7.0	1-M20X1.5	1-PG11	245
80	125	35	165	125	9	175	134	100	50	19	M6x16	40	6	15.5	80	10.0	1-M25X1.5	1-PG16	287
90S	140	37	180	125	10	195	140	100	56	24	M8x19	50	8	20.0	90	10.0	1-M25X1.5	1-PG16	315
90L	140	37	180	150	10	195	140	125	56	24	M8x19	50	8	20.0	90	10.0	1-M25X1.5	1-PG16	340
100L	160	40	205	172	11	215	160	140	63	28	M10x22	60	8	24.0	100	12.0	1-M32X1.5	1-PG21	385
112M	190	41	230	181	12	240	178	140	70	28	M10x22	60	8	24.0	112	12.0	2-M32X1.5	2-PG21	400
132S	216	51	270	186	15	275	206	140	89	38	M12x28	80	10	33.0	132	12.0	2-M32X1.5	2-PG21	483
132M	216	51	270	224	15	275	206	178	89	38	M12x28	80	10	33.0	132	12.0	2-M32X1.5	2-PG21	510
160M	254	55	320	260	18	330	255	210	108	42	M16x36	110	12	37.0	160	15.0	2-M40X1.5	2-PG29	615
160L	254	55	320	304	18	330	255	254	108	42	M16x36	110	12	37.0	160	16.0	2-M40X1.5	2-PG29	670
180M	279	75	350	315	18	355	272	241	121	48	M16x36	110	14	42.5	180	15	2-M32x1.5	2-PG29	765
180L	279	75	350	315	18	355	272	279	121	48	M16x36	110	14	42.5	180	15	2-M32x1.5	2-PG29	765
200L	318	100	398	355	24	355	272	305	133	55	M20x42	110	16	49	200	19	2-M32x1.5	2-PG36	790

除特别说明外，所有的尺寸单位均为毫米。

我们已采取一切努力，以确保此目录中列出的数据是正确的。对于任何数据不准或是因此造成的损害，CHALLENGE不承担任何赔偿责任。

安装及整体尺寸

IM B5，法兰安装，机座尺寸56至200

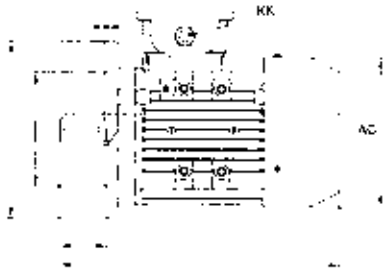

56-90

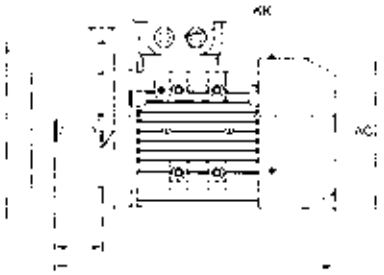

100-160

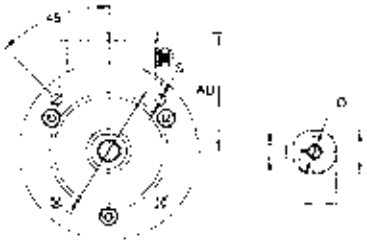

56-160

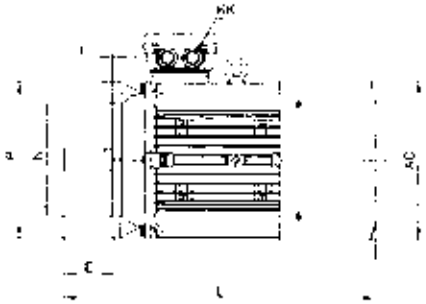

180-200

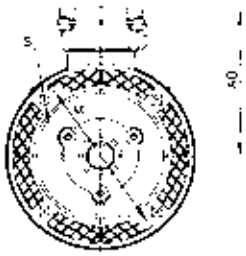

180-200

机座尺寸	安装尺寸														整体尺寸					
	HA	AC	AD	B	C	D	DH	E	F	G	H	K	KK		L	M	N	P	S	T
													米制	PG						
56	7	110	100	71	36	9	M4x12	20	3	7.2	56	5.8	1-M20x1.5	1-PG11	199	100	80	120	7	3.0
63	7	130	111	80	40	11	M4x12	23	4	8.5	63	7.0	1-M20x1.5	1-PG11	217	115	95	140	10	3.0
71	8	145	118	90	45	14	M5x12	30	5	11	71	7.0	1-M20x1.5	1-PG11	245	130	110	160	12	3.5
80	9	175	134	100	50	19	M6x16	40	6	15.5	80	10.0	1-M25x1.5	1-PG16	287	165	130	200	12	3.5
90S	10	195	140	100	56	24	M8x19	50	8	20.0	90	10.0	1-M25x1.5	1-PG16	315	165	130	200	12	3.5
90L	10	195	140	125	56	24	M8x19	50	8	20.0	90	10.0	1-M25x1.5	1-PG16	340	165	130	200	12	3.5
100L	11	215	160	140	63	28	M10x22	60	8	24.0	100	12.0	1-M32x1.5	1-PG21	385	215	180	250	15	4.0
112M	12	240	178	140	70	28	M10x22	60	8	24.0	112	12.0	2-M32x1.5	2-PG21	400	215	180	250	15	4.0
132S	15	275	206	140	89	38	M12x28	80	10	33.0	132	12.0	2-M32x1.5	2-PG21	483	265	230	300	15	4.0
132M	15	275	206	178	89	38	M12x28	80	10	33.0	132	12.0	2-M32x1.5	2-PG21	510	265	230	300	15	4.0
160M	18	330	255	210	108	42	M16x36	110	12	37.0	160	15.0	2-M40x1.5	2-PG29	615	300	250	350	19	5.0
160L	18	330	255	254	108	42	M16x36	110	12	37.0	160	16.0	2-M40x1.5	2-PG29	670	300	250	350	19	5.0
180M	18	355	272	241	121	48	M 16x36	110	14	42.5	180	15	2-M32x1.5	2-PG29	765	300	250	350	19	5.0
180L	18	355	272	279	121	48	M16x36	110	14	42.5	180	15	2-M32x1.5	2-PG2?	765	300	250	350	19	5.0
200L	24	355	272	305	133	55	M20x42	110	16	49	200	19	2-M32x1.5	2-PG36	790	350	300	400	19	5.0

我们已采取一切努力，以确保此目录中列出的数据是正确的。对于任何数据不准或是因此造成的损害，CHALLENGE不承担任何赔偿责任。

除特别说明外，所有的尺寸单位均为毫米。

安装及整体尺寸

IM B35，法兰安装，机座尺寸56至200

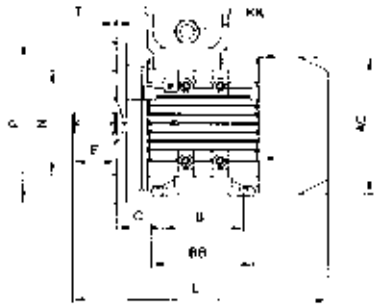

56-90

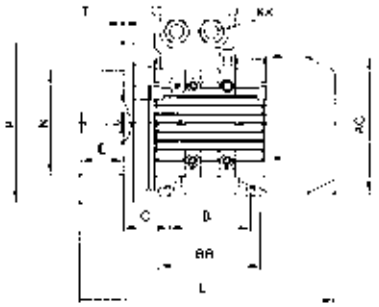

100-160

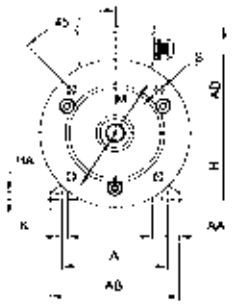

56-160

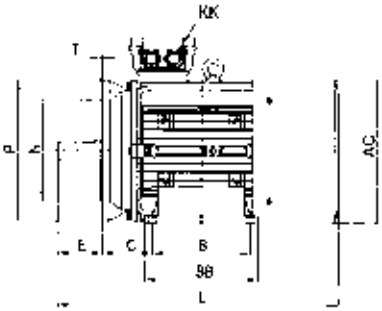

180-200

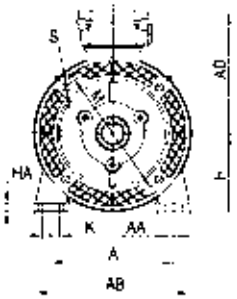

180-200

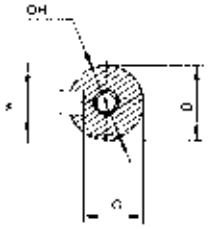

机座尺寸	安装尺寸																		整体尺寸					
	A	AA	AB	BB	HA	AC	AD	B	C	D	DH	E	F	G	H	K	KK		L	M	N	P	S	T
																	米制	PG						
56	90	23	115	88	7	110	100	71	36	9	M4X12	20	3	7.2	56	5.8	1-M20X1.5	1-PG11	199	100	80	120	7	3.0
63	100	24	135	100	7	130	111	80	40	11	M4X12	23	4	8.5	63	7.0	1-M20X1.5	1-PG11	217	115	95	140	10	3.0
71	112	26	150	110	8	145	118	90	45	14	M5X12	30	5	11	71	7.0	1-M20X1.5	1-PG11	245	130	110	160	12	3.5
80	125	35	165	125	9	175	134	100	50	19	M6X16	40	6	15.5	80	10.0	1-M25X1.5	1-PG16	287	165	130	200	12	3.5
90S	140	37	180	125	10	195	140	100	56	24	M8X19	50	8	20.0	90	10.0	1-M25X1.5	1-PG16	315	165	130	200	12	3.5
90L	140	37	180	150	10	195	140	125	56	24	M8X19	50	8	20.0	90	10.0	1-M25X1.5	1-PG16	340	165	130	200	12	3.5
100L	160	40	205	172	11	215	160	140	63	28	M10X22	60	8	24.0	100	12.0	1-M32X1.5	1-PG21	385	215	180	250	15	4.0
112M	190	41	230	181	12	240	178	140	70	28	M10X22	60	8	24.0	112	12.0	2-M32X1.5	2-PG21	400	215	180	250	15	4.0
132S	216	51	270	186	15	275	206	140	89	38	M12X28	80	10	33.0	132	12.0	2-M32X1.5	2-PG21	483	265	230	300	15	4.0
132M	216	51	270	224	15	275	206	178	89	38	M12X28	80	10	33.0	132	12.0	2-M32X1.5	2-PG21	510	265	230	300	15	4.0
160M	254	55	320	260	18	330	255	210	108	42	M16X36	110	12	37.0	160	15.0	2-M40X1.5	2-PG29	615	300	250	350	19	5.0
160L	254	55	320	304	18	330	255	254	108	42	M16X36	110	12	37.0	160	16.0	2-M40X1.5	2-PG29	670	300	250	350	19	5.0
180M	279	75	350	315	18	355	272	241	121	48	M16X36	110	14	42.5	180	15	2-M32x1.5	2-PG29	765	300	250	350	19	5.0
180L	279	75	350	315	18	355	272	279	121	48	M16X36	110	14	42.5	180	15	2-M32x1.5	2-PG29	765	300	250	350	19	5.0
200L	318	100	398	355	24	355	272	305	133	55	M20X42	110	16	49	200	19	2-M32X1.5	2-PG36	790	350	300	400	19	5.0

除特别说明外，所有的尺寸单位均为毫米。

我们已采取一切努力，以确保此目录中列出的数据是正确的。对于任何数据不准或是因此造成的损害，CHALLENGE不承担任何赔偿责任。

安装及整体尺寸

IM B14A，法兰安装，机座尺寸56至160

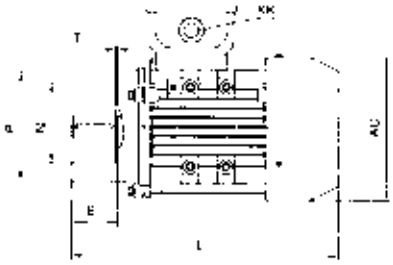

56-90

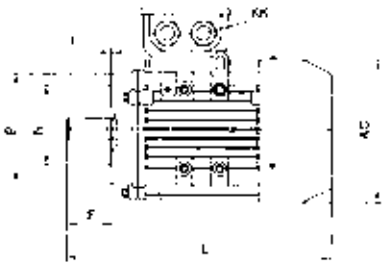

100-160

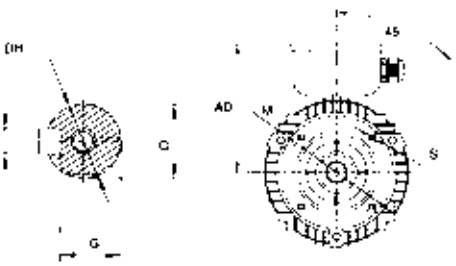

56-160

机座尺寸	安装尺寸									整体尺寸					
	AC	AD	D	DH	E	F	G	KK		L	M	N	P	S	T
								米制	PG						
56	110	100	9	M4x12	20	3	7.2	1-M20x1.5	1-PG11	199	65	50	80	M5	2.5
63	130	111	11	M4x12	23	4	8.5	1-M20x1.5	1-PG11	217	75	60	90	M5	2.5
71	145	118	14	M5x12	30	5	11.0	1-M20x1.5	1-PG11	245	85	70	105	M6	2.5
80	175	134	19	M6x16	40	6	15.5	1-M25x1.5	1-PG16	297	100	80	120	M6	3.0
90S	195	140	24	M8x19	50	8	20.0	1-M25x1.5	1-PG16	315	115	95	140	M8	3.0
90L	195	140	24	M8x19	50	8	20.0	1-M25x1.5	1-PG16	340	115	95	140	M8	3.0
100L	215	160	28	M10x22	60	8	24.0	1-M32x1.5	1-PG21	385	130	110	160	M8	3.5
112M	240	178	28	M10x22	60	8	24.0	2-M32x1.5	2-PG21	400	130	110	160	M8	3.5
132S	275	206	38	M12x28	80	10	33.0	2-M32x1.5	2-PG21	483	165	130	200	M10	3.5
132M	275	206	38	M12x28	80	10	33.0	2-M32x1.5	2-PG21	510	165	130	200	M10	3.5
160M	330	255	42	M16x36	110	12	37.0	2-M40x1.5	2-PG29	615	215	180	250	M12	4.0
160L	330	255	42	M16x36	110	12	37.0	2-M40x1.5	2-PG29	670	215	180	250	M12	4.0

我们已采取一切努力，以确保此目录中列出的数据是正确的。对于任何数据不准或是因此造成的损害，CHALLENGE不承担任何赔偿责任。

除特别说明外，所有的尺寸单位均为毫米。

安装及整体尺寸

IM B3 B14A，简化法兰及支架安装，机座尺寸56至160

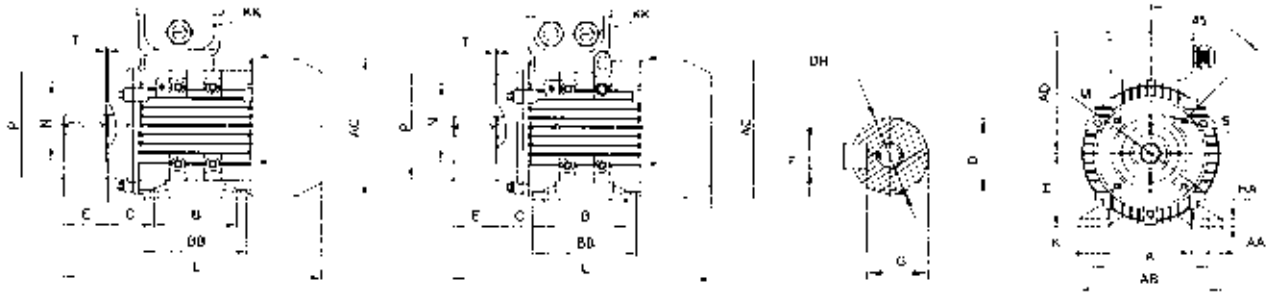

56-90　　90-160　　56-160

机座尺寸	安装尺寸									整体尺寸					
	AC	AD	D	DH	E	F	G	KK		L	M	N	P	S	T
								米制	PG						
56	110	100	9	M4x12	20	3	7.2	1-M20x1.5	1-PG11	199	65	50	80	M5	2.5
63	130	111	11	M4x12	23	4	8.5	1-M20x1.5	1-PG11	217	75	60	90	M5	2.5
71	145	118	14	M5x12	30	5	11.0	1-M20x1.5	1-PG11	245	85	70	105	M6	2.5
80	175	134	19	M6x16	40	6	15.5	1-M25x1.5	1-PG16	297	100	80	120	M6	3.0
90S	195	140	24	M8x19	50	8	20.0	1-M25x1.5	1-PG16	315	115	95	140	M8	3.0
90L	195	140	24	M8x19	50	8	20.0	1-M25x1.5	1-PG16	340	115	95	140	M8	3.0
100L	215	160	28	M10x22	60	8	24.0	1-M32x1.5	1-PG21	385	130	110	160	M8	3.5
112M	240	178	28	M10x22	60	8	24.0	2-M32x1.5	2-PG21	400	130	110	160	M8	3.5
132S	275	206	38	M12x28	80	10	33.0	2-M32x1.5	2-PG21	483	165	130	200	M10	3.5
132M	275	206	38	M12x28	80	10	33.0	2-M32x1.5	2-PG21	510	165	130	200	M10	3.5
160M	330	255	42	M16x36	110	12	37.0	2-M40x1.5	2-PG29	615	215	180	250	M12	4.0
160L	330	255	42	M16x36	110	12	37.0	2-M40x1.5	2-PG29	670	215	180	250	M12	4.0

除特别说明外，所有的尺寸单位均为毫米。

我们已采取一切努力，以确保此目录中列出的数据是正确的。对于任何数据不准或是因此造成的损害，CHALLENGE不承担任何赔偿责任。

单相——一般信息

CHALLENGE系列单相交流电机为全封闭式风冷（**IC-411**）鼠笼型电机，防护等级为**IP55**，绝缘等级为**F**，**SI**连续负载/额定值。

电机均采用高级压铸铝合金制成，且为工程级塑料接线盒结构设计，标配多方式安装可拆卸支架，可实现各种安装位置的安装。

额定温度为-15°C至+40°C，所能适应的最高海拔为海平面以上1000米。

CHALLENGE电机的额定电压为：
110v / 220v / 230v / 240v.

额定频率为50Hz及60Hz。

型号标识

电机标识符号

CMLL CMLY 801-2

- 极数
- 铁芯长度
- 机座尺寸
- 永久电容器
- 电容启动/电容运行

冷却方法

IC-411

- 全封闭风冷式
- 国际冷却标识

防护等级

IP-5-5

- 防止来自任何方向的电机喷管溅水
- 防尘
- 国际防护标识

标准和规定

CE标志

我们的单相感应电机均符合下列国际标准的要求：

IEC 60034标准

以及根据《指令93/68》（1993）和《EMC-指令89/336》修订的《低电压指令73/23》（1973）的规定。

符合《EC指令机器89/392》的要求，根据该指令规定，感应电机仅为与其他机器整合的组成部分。在未证明终端产品符合本指令要求前不得开始试运行！

标识于1995年首次正式使用。

我们已采取一切努力，以确保此目录中列出的数据是正确的。对于任何数据不准或是因此造成的损害，CHALLENGE不承担任何赔偿责任。

单相—技术数据

带永久电容器的CMLY单相电机

型号	输出		电流 (A)	速度 rev/min	效能 n% 100%	功率因数 Cos 10%	Ts Tn	T最大 Tn	Is In	容量 (UF)	力矩 (J) kgm²	重量 kg
	kW	hp										
CMLY561-2	0.09	0.12	0.7	2720	55	0.90	0.60	1.7	3.6	10	0.00010	3.4
CMLY562-2	0.12	0.18	1.0	2720	55	0.90	0.60	1.7	3.6	14	0.00012	3.7
CMLY631-2	0.18	0.25	1.47	2760	60	0.92	0.66	1.7	3.7	10	0.000150	4.1
CMLY632-2	0.25	0.37	1.91	2760	60	0.92	0.66	1.7	3.7	10	0.000163	4.5
CMLY711-2	0.37	0.5	3.12	2800	65	0.92	0.71	1.7	3.7	16	0.000350	6.4
CMLY712-2	0.55	0.75	3.63	2800	65	0.92	0.74	1.7	3.9	20	0.000460	6.6
CMLY801-2	0.75	1	5.50	2810	67	0.92	0.75	1.7	3.9	25	0.000970	8.3
CMLY802-2	1.1	1.5	7.52	2820	67	0.95	0.77	1.7	4.3	30	0.001090	9.1
CMLY90S-2	1.5	2	10.75	2840	72	0.95	0.78	1.7	4.8	40	0.002690	13.5
CMLY90L-2	2.2	3	13.10	2840	73	0.95	0.80	1.7	4.8	50	0.003080	15.6
CMLY100L-2	3	4	16.8	2800	79	0.99	0.80	1.9	4.8	60	0.01260	20.0
CMLY561-4	0.06	0.08	0.65	1360	55	0.90	0.61	1.7	3.1	5	0.00030	3.4
CMLY562-4	0.09	0.12	0.85	1360	55	0.90	0.61	1.7	3.1	6.3	0.00040	3.6
CMLY63M	0.12	0.18	1.40	1340	60	0.9	0.68	1.7	3.2	8	0.000170	4.1
CMLY632-4	0.18	0.25	1.52	1340	60	0.9	0.68	1.7	3.3	10	0.000230	4.6
CMLY711-4	0.25	0.37	2.2	1370	62	0.92	0.73	1.7	3.4	12.5	0.000400	6.3
CMLY712-4	0.37	0.5	2.80	1370	62	0.92	0.75	1.7	3.4	12.5	0.000570	7.3
CMLY801-4	0.55	0.75	4.51	1400	63	0.92	0.78	1.7	3.5	20	0.001400	9.8
CMLY802-4	0.75	1	5.2	1400	65	0.92	0.78	1.7	3.7	25	0.001600	10.5
CMLY90S-4	1.1	1.5	8.85	1410	70	0.95	0.80	1.7	4	30	0.002830	13.6
CMLY90L-4	1.5	2	9.51	1410	71	0.95	0.80	1.7	4.6	40	0.003590	16.8
CMLY100L1-4	2.2	3	14.0	1420	79	0.85	0.82	1.9	4.8	50	0.00540	20.0
CMLY100L2-4	3	4	16.7	1420	79	0.98	0.83	1.9	4.8	60	0.00670	21.5

电容启动—电容运行功能的CMLL单相电机

型号	输出		电流 (A)	速度 rev/min	效能 n% 100%	功率因数 Cos 10%	Ts Tn	T最大 Tn	Is In	力矩 (J) kgm²	重量 kg
	kW	hp									
CMLL711-2	0.37	0.50	2.73	2760	69	0.92	1.8	1.8	5.8	0.000610	6.5
CMLL712-2	0.55	0.75	3.88	2780	72	0.92	1.8	1.8	5.4	0.000720	7.2
CMLL801-2	0.75	1	5.15	2800	75	0.92	1.8	1.7	5.7	0.000970	8.5
CMLL802-2	1.1	1.5	7.02	2800	78	0.95	1.8	1.7	5.6	0.001100	9.5
CMLL90S-2	1.5	2	9.40	2800	78	0.95	1.7	1.7	6.0	0.002960	13.2
CMLL90L-2	2.2	3	13.70	2800	82	0.95	1.7	1.7	6.2	0.003240	14.5
CMLL100L1-2	3.0	4	18.40	2820	83	0.95	1.7	1.7	6.4	0.003930	21.0
CMLL711-4	0.25	0.37	1.99	1360	65	0.92	1.8	1.8	6.0	0.000910	6.7
CMLL712-4	0.37	0.55	2.81	1370	67	0.92	1.8	1.8	5.7	0.000100	7.4
CMLL801-4	0.55	0.75	4.00	1400	70	0.92	1.8	1.7	5.4	0.001700	8.8
CMLL802-4	0.75	1.0	5.30	1400	71	0.92	1.8	1.7	5.5	0.001960	10.0
CMLL90S-4	1.1	1.5	7.20	1400	76	0.95	1.7	1.7	5.7	0.003050	13.5
CMLL90L-4	1.5	2	9.57	1400	78	0.95	1.7	1.7	6.0	0.003890	16.6
CMLL100L1-4	2.2	3	13.85	1410	80	0.95	1.7	1.7	6.1	0.005100	24.0
CMLL100L1-4	3	4	18.17	1420	83	0.95	1.7	1.7	6.4	0.006300	28.2

我们已采取一切努力，以确保此目录中列出的数据是正确的。对于任何数据不准或是因此造成的损害，CHALLENGE不承担任何赔偿责任。

安装及整体尺寸

IM B3机座尺寸56至100

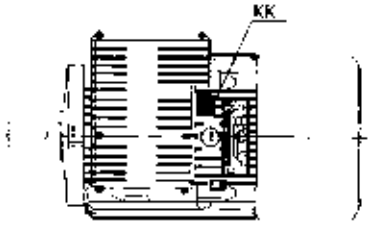

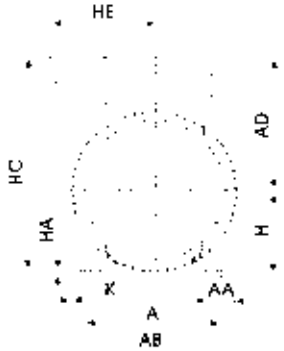

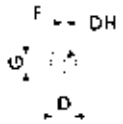

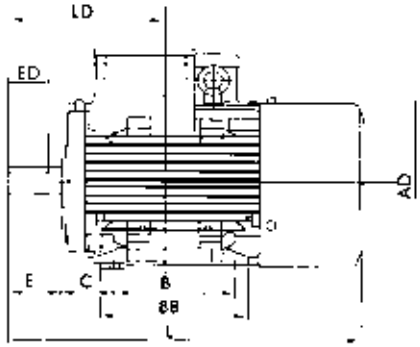

IM B5/V1机座尺寸56至100

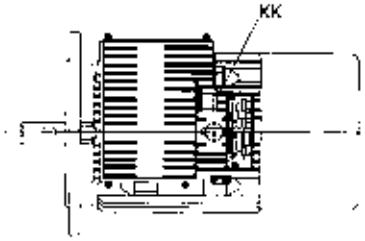

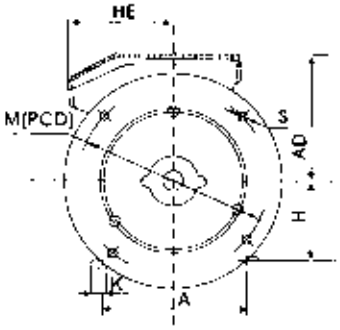

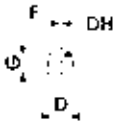

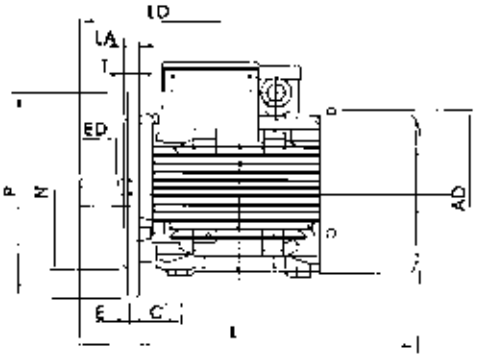

带永久电容器的CMLY单相电机

机座	A	AA	AB	AC	AD	B	BB	C	D	DH	E	F	G	H	K	KK	L	M	N	P	S	T
56 63	100	24	135	130	115	80	115	40	11	M4 X 12	23	4	8.5	63	7	1-M20 X 1.5	217	115	95	140	10	3.0
71	112	26	150	145	120	90	125	45	14	M5 X 12	30	5	11.0	71	7	1-M20 X 1.5	245	130	130	160	10	3.5
80	125	35	165	175	145	100	135	50	19	M6 X 16	40	6	15.5	80	10	1-M25 X 1.5	300	165	165	200	12	3.5
90S	140	37	180	195	155	100	140	56	24	M8 X 19	50	8	20.0	90	10	1-M25 X 1.5	320	165	165	200	12	3.5
90L	140	37	180	195	155	125	165	56	24	M8 X 19	50	8	20.0	90	10	1-M25 X 1.5	350	165	165	200	12	3.5
100L	160	40	205	215	180	140	185	63	28	M10 X 22	60	8	24.0	100	12	1-M25 X 1.5	385	215	215	250	15	4.0

我们已采取一切努力，以确保此目录中列出的数据是正确的。对于任何数据不准或是因此造成的损害，CHALLENGE不承担任何赔偿责任。

除特别说明外，所有的尺寸单位均为毫米。

安装及整体尺寸

IM B3机座尺寸71至100

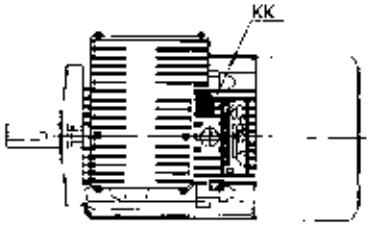

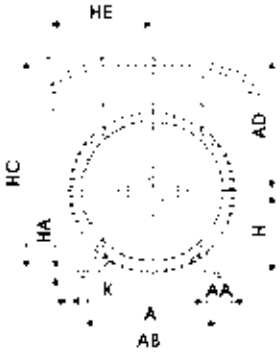

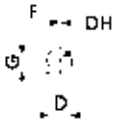

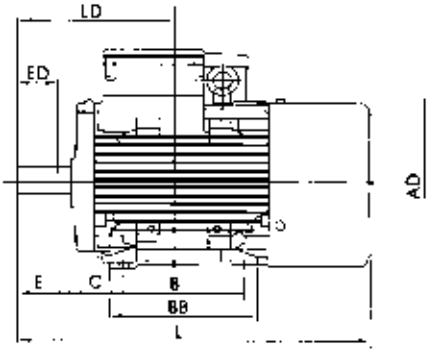

IM B5/V1机座尺寸71至100

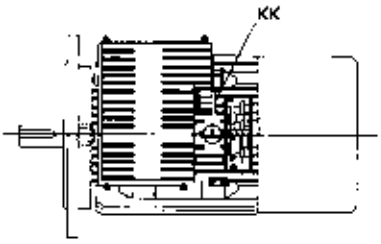

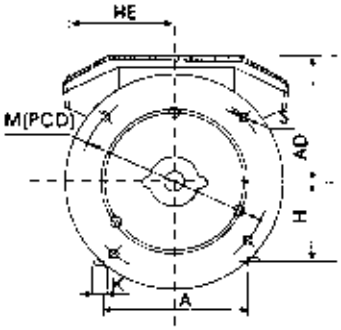

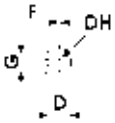

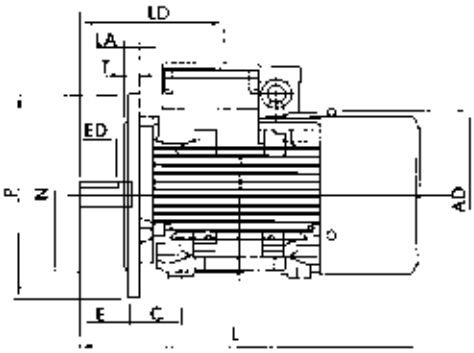

带电容启动—电容运行功能的CMLL单相电机

机座	A	AA	AB	AC	AD	B	BB	C	D	DH	E	F	G	H	K	KK	L	M	N	P	S	T
71	112	26	150	145	120	90	125	45	14	M5 X 12	30	5	11.0	71	7	1-M20 X 1.5	245	130	110	160	10	3.5
80	125	35	165	175	145	100	135	50	19	M6 X 16	40	6	15.5	80	10	1-M25 X 1.5	300	165	130	200	12	3.5
90S	140	37	180	195	155	100	140	56	24	M8 X 19	50	8	20.0	90	10	1-M25 X 1.5	320	165	130	200	12	3.5
90L	140	37	180	195	155	125	165	56	24	M8 X 19	50	8	20.0	90	10	1-M25 X 1.5	350	165	130	200	12	3.5
100	160	40	205	215	180	140	185	63	28	M10 X 22	60	8	24.0	100	12	1-M25 X 1.5	385	215	180	250	15	4.0

除特别说明外，所有的尺寸单位均为毫米。

我们已采取一切努力，以确保此目录中列出的数据是正确的。对于任何数据不准或是因此造成的损害，CHALLENGE不承担任何赔偿责任。

单相—连接

连接

电机的额定电压必须与电源相间电压一致。因此，请务必注意确保电机端子之间的正确连接。

CMLY系列

CMLL系列

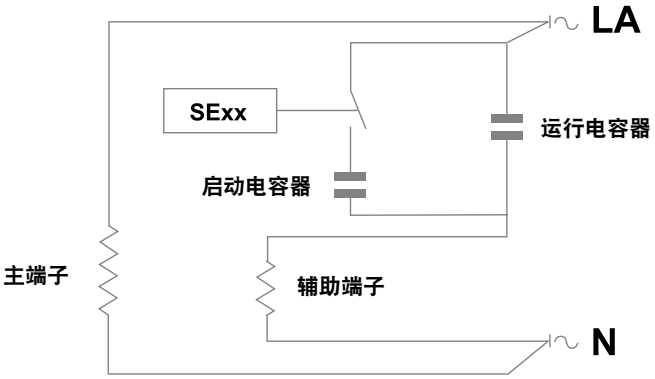

SExx: **用于连接启动电容器的电子设备**

我们已采取一切努力，以确保此目录中列出的数据是正确的。对于任何数据不准或是因此造成的损害，CHALLENGE不承担任何赔偿责任。

CHALLENGE®

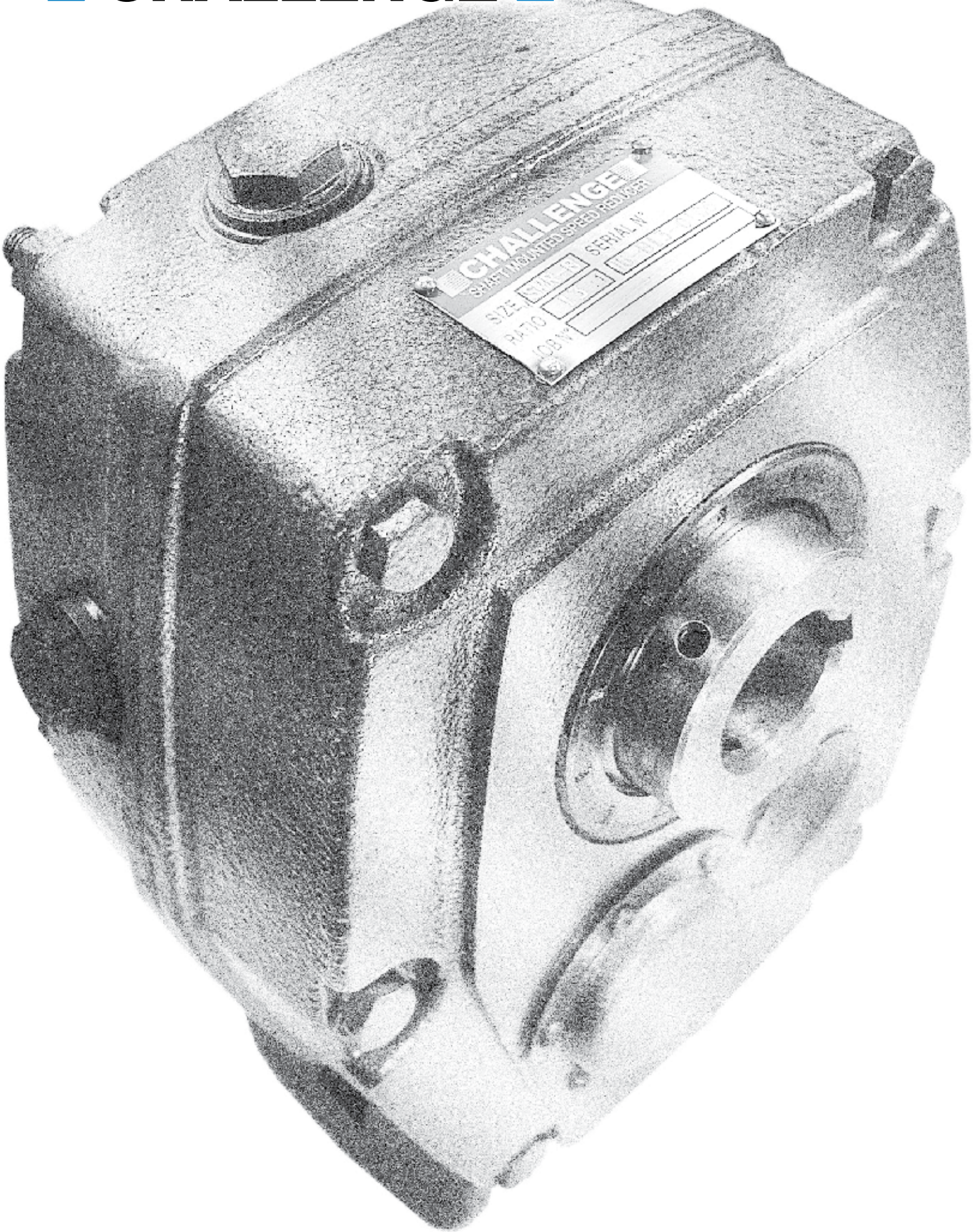
CHALLENGE
SHAFT MOUNTED SPEED REDUCER
SIZE
SERIAL N°
RATIO
OD N°

轴上减速机

特点

CHALLENGE轴上减速机是业内领先产品，注重全方位细节设计，即使在要求严苛的应用领域，其性能也表现卓著。

轴上驱动器无需联轴器、安装基座，利用皮带传动实现无级变速。该产品易于安装在任何位置，无需电机底座。

- 可为您提供便于安装和拆除的Grip-Loc轮毂
- 完整的扭矩臂组装件
- 可使用大多数其他制造商的零配件
- 生产线制造保证公差和稳定的质量。
- 德国制造商滚齿中心[1]生产的齿轮保证可达到最高质量斜齿轮组件
  - 小齿轮；8620钢
  - 齿轮；20MnCr5钢
- 所有齿轮均经过研磨
- 最后的热处理工艺包括气体碳化至1mm深，然后研磨至符合德标（DIN）6级标准规定。
- 外壳已通过裂痕试验
- 在最后的质量检验之前所有装置元件经过试运行
- 独特的CHALLENGE序列号充分保证了产品可追溯性。
- 还提供后托架以防止回动
- 使用皮带传动时的传动比大于150:1
- 全程采用双唇式油封
- 使用标准圆球及圆柱滚子轴承—世界各地均有足量备货

轴上减速机的选择

轴上减速机选择流程

1] 运行参数

参见第295页表1，选择适用的运行参数。

2] 设计功率

用运行参数乘以步骤1）所述的从动机吸收功率即可得到设计功率。

如果无法获知从动机吸收功率，则可乘以电机功率。

3] 轴上齿轮组尺寸选择

参见第295页和296页上的额定功率表的左侧竖列，找到要求的输出速度。（如果表中未列出精确速度值，请补充）。

横向浏览速度行直至功率达到或超过步骤2）所述的设计功率。

竖向向上浏览该列，找到轴上减速机装置的正确尺寸规格。

选定装置的传动比取决于要求的输出速度。

浏览第309页或310页，以检验所选轴上减速机是否与从动机传动轴相匹配。

楔形带传动选择流程

皮带传动选择有两种方法。

一种用于转速为1440 rev/min的电机，另一种则用于其它转速的所有电机。

1440 rev/min电机

a] 输出速度

参见楔形带传动选择页面（第297-305页），找到齿轮组尺寸。浏览左侧标题为“输出速度”的列，找到要求的速度值或一个接近的值。

b] 皮带轮节径

沿选定的输出速度行，找到电机轴和轴上减速机输入轴的皮带轮直径。

对于尺寸较小的齿轮组，建议使用单皮带传动。如果该齿轮组使用了双皮带，则应特别注意皮带张力。

如有任何疑问，请联系CHALLENGE公司。

c] 中心距

参见第130页，计算达到要求中心距的正确皮带长度。

其它原动机转速

a] 轴上减速机装置输入轴速度

用选定的轴上减速机齿轮装置输出转速乘以其精确的传动比，即可得到轴上减速机齿轮装置输入轴速度。

第307页轴上减速机尺寸规格表第2列所示为所选轴上减速机的精确齿数比。

b] 楔形带传动选择

参见第130页的选择流程设计正确的楔形带。

轴上减速机选择举例

选择一个CHALLENGE轴上减速机，用来带动一个回转窑，此窑每天以20 rev/min的速度运转达8小时，吸收功率为0.95 kW。

原动机是一台功率为1.1 kW且转速为1440 rev/min的电机，装有星形—三角形启动器和一个24mm的传动轴。

窑有一个50mm的传动轴，且要求有450mm的传动中心。

****

1] 运行参数

根据第295页表1，选择的运行参数为1.25。

2] 设计功率

根据炉窑0.95 kW的吸收功率，设计功率应为：

0.95 x 1.25 = 1.19 kW

3] 轴上减速机齿轮组尺寸选择

根据第296页上的轴上减速机额定功率表，尺寸为D13或D20的轴上减速机在转速为20 rev/min时的传输功率为1.58 kW，已超过步骤2）所要求的1.19 kW。

这里我们选择D20，而不是D13，因为D20使用的楔形带成本低。

参考309页上所列的轮毂大小，可以看到D20的标准轮毂孔径为50mm，同炉窑50mm的传动轴匹配。

楔形带传动选择流程。

因为电机转速为1440 rev/min，应采用下列选择方法：

1440 rev/min电机

a] 输出速度

参见第299页上的传动选择，找到轴上减速机D型装置。浏览左侧列，找到20 rev/min的要求输出速度。

b] 皮带轮节径

沿着这个输出速度的一行，找到原动机和轴上减速机输入轴的皮带轮直径。电机应匹配71 x 1 SPZ的皮带轮，轴上减速机输入轴应匹配250 x 1 SPZ的皮带轮。

c] 中心距

参见第130页，采用相应的公式计算出规格为SPZ1420的皮带轮中心距为449mm。

驱动器规格

轴上减速机尺寸：	D20，且标准毂孔为50mm
电机皮带轮：	皮带轮规格71 x 1 SPZ，锥套尺寸1108，孔径24mm
轴上减速机输入轴皮带轮：	皮带轮规格250 x 1 SPZ，锥套尺寸2012，孔径25mm

规格为SPZ1420的楔形带可达到449mm的中心距。

我们已采取一切努力，以确保此目录中列出的数据是正确的。对于任何数据不准或是因此造成的损害，CHALLENGE不承担任何赔偿责任。

轴上减速机的选择

表1，运行参数

从动机类型	每日运行小时数		
	10小时以下	10-16小时	16小时以上
均匀载荷应用 单密度搅拌器和混合器、离心式鼓风机、皮带传输机和升降机、防逆转洗衣机、动力轴、离心泵和旋转泵、拔丝机	**1.00**	**1.12**	**1.25**
适量冲击荷载应用： 多密度搅拌器及混合器、输送机（中型荷载、塔吊、供料器）、脉动荷载、起重机、炉窑、其他洗衣设备、升降机、3缸或3缸以上活塞泵、造纸设备、橡胶密炼机和轧光机、旋转筛、纺织机械	**1.25**	**1.40**	**1.60**
重型机械 制砖机械、重型输送机、粉碎机、往复式供料器、锤式粉碎机、单缸或双缸活塞泵、橡胶捏炼机、振动机械	**1.60**	**1.80**	**2.00**

轴上减速机额定功率表kW（比率5:1）　单级减速

输出速度	轴上减速机尺寸							
rev/min	B5	C5	D5	E5	F5	G5	H5	J5
100	2.02	3.14	5.20	8.03	11.44	19.03	27.50	58.52
110	2.15	3.32	5.50	8.44	12.06	20.06	29.00	61.89
120	2.27	3.51	5.80	8.85	12.67	21.10	30.49	65.25
130	2.40	3.70	6.09	9.26	13.29	22.13	31.99	68.62
140	2.53	3.88	6.39	9.68	13.90	23.17	33.48	71.98
150	2.65	4.07	6.69	10.09	14.52	24.20	34.98	75.35
160	2.78	4.23	6.95	10.45	15.03	25.21	36.37	78.32
170	2.91	4.38	7.21	10.80	15.53	26.22	37.75	81.29
180	3.03	4.54	7.47	11.16	16.04	27.24	39.14	84.26
190	3.16	4.69	7.73	11.52	16.54	28.25	40.52	87.23
200	3.29	4.85	7.99	11.88	17.05	29.26	41.91	90.20
210	3.42	4.99	8.20	12.19	17.47	27.24	43.14	92.84
220	3.55	5.12	8.42	12.50	17.89	25.21	44.37	95.48
230	3.68	5.25	8.63	12.80	18.30	23.19	45.61	98.12
240	3.81	5.39	8.85	13.11	18.72	21.16	46.84	100.76
250	3.94	5.52	9.06	13.42	19.14	19.14	48.07	103.40
260	4.07	5.64	9.25	13.71	19.47	22.95	49.13	105.82
270	4.20	5.76	9.43	13.99	19.80	26.75	50.18	108.24
280	4.33	5.87	9.61	14.28	20.13	30.56	51.24	110.66
290	4.46	5.99	9.79	14.56	20.46	34.36	52.29	113.08
300	4.59	6.11	9.98	14.85	20.79	38.17	53.35	115.50
310	4.71	6.21	10.15	15.11	21.05	38.92	54.19	117.92
320	4.84	6.32	10.33	15.38	21.32	39.67	55.02	120.34
330	4.96	6.43	10.51	15.64	21.58	40.41	55.86	122.76
340	5.09	6.54	10.68	15.91	21.85	41.16	56.69	125.18
350	5.21	6.64	10.86	16.17	22.11	41.91	57.53	126.00
360	5.34	6.75	11.04	16.43	22.33	42.50	58.12	128.10
370	5.46	6.85	11.22	16.70	22.55	43.10	58.72	129.20
380	5.58	6.95	11.40	16.96	22.77	43.69	59.31	130.20
390	5.71	7.05	11.59	17.23	22.99	44.29	59.91	131.30
400	5.83	7.15	11.77	17.49	23.21	44.88	60.50	134.00
100 rev/min时的扭矩（Nm）	193	299	497	767	1093	1817	2626	5589

注：CHALLENGE建议5:1的装置不使用后托架，因为这会影响装置的额定功率。如果确需使用，请联系CHALLENGE公司技术部。

我们已采取一切努力，以确保此目录中列出的数据是正确的。对于任何数据不准或是因此造成的损害，CHALLENGE不承担任何赔偿责任。

CHALLENGE®

轴上减速机

轴上减速机额定功率表kW（比率13:1及20:1）　　双级减速

输出速度 rev/min	轴上减速机尺寸 B13/B20	C13/C20	D13/D20	E13/E20	F13/F20	G13/G20	H13/H20	J13/J20	S 20	K 20	L 20
10	0.29	0.49	0.82	1.25	1.97	3.11	4.90	7.80	11.0	14.6	23.0
12	0.36	0.58	0.96	1.48	2.45	3.71	5.90	9.20	13.1	17.3	27.3
14	0.42	0.67	1.11	1.73	2.71	4.30	6.80	10.70	15.2	20.0	31.6
16	0.47	0.77	1.27	1.97	3.09	4.89	7.70	12.10	17.3	22.6	35.9
18	0.53	0.86	1.41	2.20	3.44	5.48	8.70	13.60	19.3	25.1	40.1
20	0.59	0.96	1.58	2.43	3.82	6.08	9.50	15.10	21.4	27.6	44.3
22	0.63	1.04	1.73	2.67	4.18	6.63	10.40	16.40	23.4	30.1	48.4
24	0.69	1.13	1.86	2.89	4.55	7.22	11.30	17.90	25.4	32.6	52.5
26	0.75	1.22	2.02	3.13	4.91	7.79	12.10	19.30	27.3	35.1	56.6
28	0.81	1.32	2.18	3.36	5.27	8.35	13.10	20.60	29.3	37.5	60.6
30	0.86	1.41	2.32	3.58	5.63	8.92	13.90	22.50	31.2	39.8	64.7
32	0.92	1.50	2.47	3.81	5.98	9.49	14.80	23.60	33.2	42.2	68.6
34	0.98	1.60	2.63	4.04	6.34	10.04	15.70	25.10	35.1	44.5	72.6
38	1.10	1.79	2.91	4.48	7.05	11.12	17.40	27.60	39.0	49.0	80.4
40	1.16	1.87	3.07	4.71	7.41	11.87	18.20	29.00	40.8	51.2	84.2
42	1.20	1.96	3.19	4.92	7.75	12.39	19.30	30.10	42.6	53.2	87.9
46	1.30	2.13	3.48	5.37	8.28	13.65	21.10	32.60	46.4	57.1	95.1
50	1.42	2.30	3.78	5.81	9.07	14.60	22.80	35.00	50.1	60.8	102.2
52	1.47	2.37	4.00	6.03	9.14	15.23	23.40	35.60	51.6	62.7	105.0
54	1.52	2.47	4.14	6.23	9.42	15.86	24.40	36.30	52.8	64.5	109.2
58	1.64	2.61	4.43	6.66	10.02	16.80	25.80	38.00	55.7	68.0	115.5
62	1.76	2.77	4.71	7.23	10.61	17.96	27.50	40.20	57.8	71.5	121.8
66	1.86	2.94	5.01	7.68	11.24	19.01	29.70	42.50	60.4	75.0	128.1
70	1.96	3.07	5.13	8.11	11.76	20.16	30.60	44.70			
74	2.06	3.18	5.42	8.54	12.39	21.11	32.00	47.00			
78	2.15	3.32	5.70	8.97	12.92	22.26	33.60	49.20			
80	2.23	3.39	5.81	9.19	13.23	22.47	34.30	50.20			
85	2.34	3.58	6.14	9.71	13.97	23.31	36.20	52.80			
90	2.48	3.79	6.49	10.24	14.60	24.57	37.90	55.30			
95	2.61	4.00	6.81	10.50	15.44	25.83	39.00	58.00			
100	2.73	4.19	7.15	11.03	16.17	27.09	40.70	60.50			
105	2.85	4.41	7.48	11.55	17.01						
110	2.98	4.62	7.81								
115	3.11										
10 rev/min时的扭矩（Nm）	277	468	783	1194	1881	2970	4680	7449	10505	13943	21965

注：波浪线 ～～～ 是指比率为20:1的组件的最大输出速度，速度高于此值的，应采用比率为13:1或5:1的装置。

我们已采取一切努力，以确保此目录中列出的数据是正确的。对于任何数据不准或是因此造成的损害，CHALLENGE不承担任何赔偿责任。

轴上减速机

1440 rev/min电机的楔形带传动

B 5:1

标称输出速度	皮带轮比	皮带轮 Dia (mm) 电机	皮带轮 Dia (mm) 变速器	皮带数量
51	5.63	71	400	1SPZ*
57	5.00	80	400	1SPZ*
64	4.44	90	400	1SPZ*
71	4.00	100	400	1SPZ*
80	3.57	112	400	1SPZ*
86	3.32	95	315	1SPZ*
91	3.15	100	315	1SPZ*
97	2.94	85	250	2SPZ
101	2.82	71	200	2SPZ
107	2.67	75	200	2SPZ
113	2.54	71	180	2SPZ
119	2.40	75	180	2SPZ
128	2.23	112	250	1SPZ*
134	2.13	75	160	2SPZ
137	2.09	67	140	3SPZ
145	1.97	71	140	3SPZ
151	1.89	106	200	1SPZ*
160	1.79	112	200	1SPA*
168	1.70	106	180	1SPA*
171	1.67	67	112	3SPZ
177	1.61	112	180	2SPZ
181	1.58	71	112	3SPZ
187	1.53	118	180	1SPA*
190	1.50	100	150	2SPA
200	1.43	112	160	1SPA*
205	1.39	90	125	2SPZ
210	1.36	118	160	1SPA*
216	1.32	106	140	2SPA
222	1.29	140	180	1SPZ*
228	1.25	112	140	1SPA*
235	1.21	132	160	1SPA*
242	1.18	95	112	2SPZ
250	1.14	140	160	1SPA*
256	1.12	112	125	1SPA*
266	1.07	140	150	1SPA*
270	1.06	90	95	3SPZ
285	1.00	100	100	2SPZ
302	1.06	90	85	3SPZ
306	1.07	150	140	1SPA*
319	1.12	140	125	1SPA*
324	1.14	150	132	1SPA*
336	1.18	100	85	3SPZ
342	1.20	180	150	1SPA*
355	1.24	112	90	3SPZ
362	1.27	150	118	1SPZ*
365	1.28	160	125	2SPZ
376	1.32	112	85	3SPZ
380	1.33	200	150	1SPA*
387	1.36	160	118	2SPA
396	1.39	125	90	3SPZ

B 13:1

标称输出速度	皮带轮比	皮带轮 Dia (mm) 电机	皮带轮 Dia (mm) 变速器	皮带数量
17	5.97	67	400	1SPZ*
22	4.70	67	315	1SPZ*
24	4.20	75	315	1SPZ*
28	3.73	67	250	1SPZ*
31	3.33	75	250	1SPZ*
34	2.99	67	200	1SPZ*
36	2.82	71	200	1SPZ*
38	2.69	67	180	1SPZ*
41	2.54	71	180	1SPZ*
43	2.39	67	160	1SPZ*
46	2.25	71	160	1SPZ*
48	2.13	75	160	1SPZ*
51	2.00	80	160	1SPZ*
55	1.88	85	160	1SPZ*
59	1.75	80	140	1SPZ*
62	1.65	85	140	1SPZ*
64	1.60	100	160	1SPZ*
66	1.56	90	140	1SPZ*
70	1.47	85	125	1SPZ*
74	1.39	90	125	1SPZ*
78	1.32	95	125	1SPZ*
82	1.25	100	125	1SPZ*
86	1.20	71	85	2SPZ
91	1.13	71	80	2SPZ
97	1.06	100	106	1SPA*
103	1.00	106	106	1SPA*
109	1.06	112	106	1SPA*
115	1.12	125	112	1SPZ*
117	1.13	85	75	2SPZ
121	1.18	125	106	1SPA*
123	1.20	90	75	2SPZ
125	1.21	160	132	1SPA*
129	1.25	140	112	1SPZ*
130	1.27	95	75	2SPZ
132	1.29	180	140	1SPA*
136	1.32	140	106	1SPA*
140	1.36	180	132	1SPA*
143	1.39	125	90	2SPZ
146	1.42	150	106	1SPA*
148	1.44	180	125	1SPA*
151	1.47	125	85	2SPZ
154	1.49	112	75	2SPZ
155	1.51	160	106	1SPA*
157	1.53	180	118	1SPA*
161	1.56	125	80	2SPZ
165	1.61	180	112	1SPA*
170	1.65	140	85	2SPZ
172	1.67	125	75	2SPZ
175	1.70	180	106	1SPA*
180	1.75	140	80	2SPZ

B 20:1

标称输出速度	皮带轮比	皮带轮 Dia (mm) 电机	皮带轮 Dia (mm) 变速器	皮带数量
10	6.67	75	500	2SPZ
11	6.25	80	500	2SPZ
12	5.97	67	400	1SPZ*
13	5.26	95	500	2SPZ
14	5.00	80	400	1SPZ*
15	4.70	67	315	1SPZ*
16	4.20	75	315	1SPZ*
17	3.94	80	315	1SPZ*
18	3.73	67	250	1SPZ*
19	3.57	112	400	1SPZ*
20	3.52	71	250	1SPZ*
21	3.33	75	250	1SPZ*
22	3.12	80	250	1SPZ*
23	2.99	67	200	1SPZ*
24	2.82	71	200	1SPZ*
25	2.78	90	250	1SPZ*
26	2.69	67	180	1SPZ*
27	2.54	71	180	1SPZ*
29	2.39	67	160	1SPZ*
30	2.25	71	160	1SPZ*
32	2.13	75	160	1SPZ*
33	2.09	67	140	1SPZ*
34	2.00	80	160	1SPZ*
35	1.97	71	140	1SPZ*
37	1.87	67	125	1SPZ*
39	1.76	71	125	1SPZ*
40	1.70	106	180	1SPA
41	1.67	67	112	1SPZ*
43	1.58	71	112	1SPZ*
44	1.56	90	140	1SPZ*
45	1.53	118	180	1SPA
46	1.49	67	100	1SPZ*
47	1.47	85	125	1SPZ*
48	1.42	67	95	1SPZ*
49	1.39	90	125	1SPZ*
50	1.36	132	180	1SPA
51	1.34	71	95	1SPZ*
52	1.32	85	112	1SPZ*
54	1.27	71	90	1SPZ*
55	1.24	90	112	1SPZ*
57	1.20	75	90	1SPZ*
58	1.18	85	100	1SPZ*
61	1.13	75	85	1SPZ*
62	1.11	90	100	1SPZ*
64	1.07	140	150	1SPA
65	1.06	80	85	1SPZ*
69	1.00	80	80	1SPZ*
72	1.05	100	95	1SPZ*
73	1.07	80	75	2SPZ
76	1.11	100	90	1SPZ*

* 表示可使用单皮带传动，但使用双皮传动也不会导致轴上减速机输入轴轴承过载。

我们已采取一切努力，以确保此目录中列出的数据是正确的。对于任何数据不准或是因此造成的损害，CHALLENGE不承担任何赔偿责任。

除特别说明外，所有的尺寸单位均为毫米。

CHALLENGE®

轴上减速机

1440 rev/min电机的楔形带传动

C 5:1

标称输出速度	皮带轮比	皮带轮 Dia (mm) 电机	皮带轮 Dia (mm) 变速器	皮带数量
51	5.63	71	400	2SPZ
61	4.70	67	315	2SPZ
64	4.44	71	315	2SPZ
71	4.00	100	400	1SPA*
76	3.77	106	400	1SPA*
80	3.57	112	400	1SPZ*
86	3.33	75	250	3SPZ
89	3.20	125	400	1SPZ*
94	3.03	132	400	1SPA*
100	2.86	140	400	1SPZ*
107	2.67	118	315	1SPA*
113	2.52	125	315	1SPA*
120	2.39	132	315	1SPA*
127	2.25	80	180	3SPZ
134	2.13	75	160	3SPZ
143	2.00	100	200	2SPZ
151	1.89	132	250	1SPA*
160	1.79	140	250	1SPA*
168	1.70	106	180	2SPA
171	1.67	150	250	1SPA*
177	1.61	112	180	2SPZ
178	1.60	125	200	1SPA
187	1.53	118	180	2SPA
190	1.50	100	150	2SPA
200	1.43	140	200	1SPA*
205	1.39	90	125	3SPZ
209	1.36	132	180	2SPA
214	1.33	150	200	1SPA*
222	1.29	140	180	2SPZ
223	1.28	125	160	1SPA
235	1.21	132	160	2SPA
242	1.18	106	125	2SPA
250	1.14	140	160	2SPZ
254	1.12	80	90	4SPZ
257	1.11	180	200	1SPA*
269	1.06	118	125	2SPA
285	1.00	100	100	3SPZ
300	1.05	118	112	2SPA
306	1.07	150	140	2SPA
317	1.11	200	180	1SPA*
326	1.14	160	140	2SPZ
336	1.18	100	85	4SPZ
338	1.19	140	118	2SPA
342	1.20	150	125	2SPA
355	1.24	112	90	4SPZ
363	1.27	150	118	2SPA
367	1.29	180	140	2SPZ
375	1.32	125	95	3SPZ
387	1.36	160	118	2SPA
396	1.39	250	180	1SPA*

C 13:1

标称输出速度	皮带轮比	皮带轮 Dia (mm) 电机	皮带轮 Dia (mm) 变速器	皮带数量
18	5.97	67	400	1SPZ*
21	5.00	80	400	1SPZ*
25	4.20	75	315	1SPZ*
27	3.94	80	315	1SPZ*
30	3.52	71	250	1SPZ*
34	3.12	80	250	1SPZ*
36	2.94	85	250	1SPZ*
38	2.78	90	250	1SPZ*
40	2.63	95	250	1SPZ*
42	2.50	100	250	1SPZ*
44	2.39	67	160	2SPZ
48	2.22	90	200	1SPZ*
50	2.11	95	200	1SPZ*
53	2.00	100	200	1SPZ*
57	1.87	75	140	2SPZ
59	1.79	112	200	1SPZ*
63	1.67	75	125	2SPZ
66	1.61	112	180	1SPZ*
70	1.51	106	160	1SPA*
73	1.44	125	180	1SPZ*
76	1.40	80	112	2SPZ
80	1.32	85	112	2SPZ
83	1.27	118	150	1SPA*
85	1.24	90	112	2SPZ
87	1.21	132	160	1SPA*
89	1.19	118	140	1SPA*
93	1.14	132	150	1SPA*
95	1.11	90	100	2SPZ
100	1.06	125	132	1SPA*
106	1.00	95	95	2SPZ
112	1.06	132	125	1SPA*
119	1.12	140	125	1SPA*
125	1.18	112	95	2SPZ
127	1.20	90	75	3SPZ
132	1.24	112	90	2SPZ
134	1.27	95	75	3SPZ
136	1.29	180	140	1SPA*
139	1.32	125	95	2SPZ
141	1.33	100	75	3SPZ
144	1.36	180	132	1SPA*
147	1.39	125	90	2SPZ
152	1.44	180	125	1SPA*
156	1.47	140	95	2SPZ
158	1.49	112	75	3SPZ
161	1.53	180	118	1SPA*
165	1.56	140	90	2SPZ
169	1.60	200	125	1SPA*
174	1.65	140	85	3SPZ
176	1.67	125	75	3SPZ
179	1.69	200	118	1SPA*

C 20:1

标称输出速度	皮带轮比	皮带轮 Dia (mm) 电机	皮带轮 Dia (mm) 变速器	皮带数量
10	7.04	71	500	2SPZ
11	6.25	80	500	2SPZ
12	5.97	67	400	1SPZ*
13	5.63	71	400	1SPZ*
15	4.70	67	315	1SPZ*
16	4.44	71	315	1SPZ*
17	4.20	75	315	1SPZ*
18	3.94	80	315	1SPZ*
19	3.73	67	250	1SPZ*
20	3.52	71	250	1SPZ*
21	3.33	75	250	1SPZ*
22	3.20	125	400	1SPZ*
23	3.12	80	250	1SPZ*
24	2.99	67	200	1SPZ*
25	2.82	71	200	1SPZ*
26	2.69	67	180	1SPZ*
28	2.54	71	180	1SPZ*
30	2.39	67	160	1SPZ*
31	2.25	71	160	1SPZ*
33	2.13	75	160	1SPZ*
34	2.09	67	140	2SPZ
36	1.97	71	140	1SPZ*
37	1.89	95	180	1SPZ*
38	1.87	75	140	1SPZ*
40	1.75	80	140	1SPZ*
41	1.70	106	180	1SPA
42	1.68	95	160	1SPZ*
43	1.65	85	140	1SPZ*
44	1.60	100	160	1SPZ*
45	1.56	80	125	1SPZ*
46	1.53	118	180	1SPA
47	1.50	100	150	1SPA
48	1.47	85	125	1SPZ*
49	1.44	125	180	1SPZ*
50	1.42	67	95	2SPZ
51	1.39	90	125	1SPZ*
52	1.34	67	90	2SPZ
53	1.33	75	100	2SPZ
54	1.32	95	125	1SPZ*
55	1.28	125	160	1SPZ*
56	1.27	67	85	2SPZ
57	1.24	90	112	1SPZ*
59	1.19	67	80	2SPZ
60	1.18	95	112	1SPZ*
62	1.14	140	160	1SPZ
63	1.12	67	75	2SPZ
66	1.07	75	80	2SPZ
67	1.06	71	75	2SPZ
70	1.00	100	100	1SPA
74	1.05	100	95	2SPZ

* 表示可使用单皮带传动，但使用双皮传动也不会导致轴上减速机输入轴轴承过载。

我们已采取一切努力，以确保此目录中列出的数据是正确的。对于任何数据不准或是因此造成的损害，CHALLENGE不承担任何赔偿责任。

轴上减速机

1440 rev/min电机的楔形带传动

D 5:1

标称输出速度	皮带轮比	皮带轮 Dia (mm) 电机	皮带轮 Dia (mm) 变速器	皮带数量
51	5.62	112	630	1SPA*
54	5.26	95	500	2SPZ
60	4.77	132	630	1SPA*
64	4.46	112	500	1SPA*
67	4.24	118	500	1SPA*
75	3.79	132	500	1SPA*
82	3.50	90	315	3SPZ
86	3.32	95	315	3SPZ
91	3.15	100	315	2SPA
101	2.81	112	315	2SPZ
107	2.67	150	400	1SPA*
113	2.52	125	315	2SPZ
120	2.39	132	315	2SPA
128	2.23	112	250	2SPA
135	2.12	118	250	2SPA
143	2.00	100	200	3SPZ
151	1.89	106	200	3SPA
159	1.80	100	180	3SPZ
163	1.75	180	315	1SPA*
171	1.67	150	250	2SPA
178	1.61	112	180	3SPZ
181	1.57	200	315	1SPA*
187	1.53	118	180	2SPA
190	1.50	100	150	3SPA
200	1.43	112	160	3SPZ
204	1.40	100	140	3SPA
209	1.36	132	180	2SPA
216	1.32	106	140	3SPA
222	1.29	140	180	2SPA
228	1.25	112	140	3SPZ
235	1.21	132	160	2SPA
242	1.18	106	125	3SPA
250	1.14	140	160	2SPA
255	1.12	100	112	4SPZ
266	1.07	140	150	2SPA
269	1.06	118	125	3SPA
285	1.00	140	140	2SPA
301	1.05	118	112	3SPA
306	1.07	150	140	2SPA
317	1.11	100	90	5SPZ
324	1.14	150	132	3SPA
337	1.18	200	170	2SPB
342	1.20	180	150	2SPA
346	1.21	160	132	3SPA
356	1.25	250	200	1SPA*
365	1.28	160	125	3SPZ
375	1.32	125	95	5SPZ
380	1.33	200	150	2SPA
387	1.36	160	118	3SPA
396	1.39	125	90	5SPZ

D 13:1

标称输出速度	皮带轮比	皮带轮 Dia (mm) 电机	皮带轮 Dia (mm) 变速器	皮带数量
11	9.40	67	630	3SPZ
14	7.46	67	500	2SPZ
18	5.97	67	400	2SPZ
19	5.63	71	400	1SPZ*
21	5.00	80	400	1SPZ*
22	4.71	85	400	1SPZ*
25	4.21	95	400	1SPZ*
26	4.00	100	400	1SPZ*
28	3.73	67	250	2SPZ
30	3.50	90	315	1SPZ*
34	3.15	100	315	1SPZ*
36	2.97	106	315	1SPA*
38	2.82	71	200	2SPZ
40	2.67	75	200	2SPZ
42	2.50	100	250	1SPA*
44	2.40	75	180	2SPZ
47	2.25	80	180	2SPZ
50	2.12	85	180	2SPZ
53	2.00	90	180	2SPZ
56	1.89	95	180	2SPZ
60	1.78	90	160	2SPZ
63	1.68	95	160	2SPZ
64	1.65	85	140	3SPZ
66	1.60	125	200	1SPA*
70	1.52	132	200	1SPA*
71	1.50	100	150	2SPA
72	1.47	85	125	3SPZ
74	1.43	140	200	1SPA*
76	1.39	90	125	3SPZ
79	1.33	150	200	1SPA*
80	1.32	85	112	3SPZ
82	1.29	140	180	1SPA*
85	1.25	112	140	2SPZ
88	1.20	150	180	1SPA*
90	1.18	85	100	4SPZ
92	1.14	140	160	2SPZ
94	1.12	160	180	1SPA*
100	1.06	100	106	3SPA
101	1.05	112	118	2SPA
106	1.00	100	100	3SPZ
112	1.05	118	112	2SPA
118	1.11	200	180	1SPA*
120	1.14	150	132	2SPA
125	1.18	132	112	2SPA
127	1.20	150	125	2SPA
128	1.21	160	132	2SPA
132	1.25	200	160	1SPA*
135	1.27	150	118	2SPA
136	1.29	180	140	2SPA
139	1.32	125	95	3SPZ

D 20:1

标称输出速度	皮带轮比	皮带轮 Dia (mm) 电机	皮带轮 Dia (mm) 变速器	皮带数量
10	7.04	71	500	2SPZ
11	6.25	80	500	2SPZ
12	5.97	67	400	1SPZ*
13	5.63	71	400	1SPZ*
14	5.00	80	400	1SPZ*
15	4.70	67	315	1SPZ*
16	4.44	71	315	1SPZ*
17	4.20	75	315	1SPZ*
18	3.94	80	315	1SPZ*
19	3.73	67	250	1SPZ*
20	3.52	71	250	1SPZ*
21	3.33	75	250	1SPZ*
22	3.20	125	400	1SPZ*
23	3.12	80	250	1SPZ*
24	2.94	85	250	1SPZ*
25	2.78	90	250	1SPZ*
26	2.69	67	180	2SPZ
27	2.63	95	250	1SPZ*
28	2.50	100	250	1SPZ*
30	2.35	85	200	1SPZ*
32	2.22	90	200	1SPZ*
33	2.13	75	160	2SPZ
34	2.09	67	140	2SPZ
35	2.00	100	200	1SPZ*
37	1.89	95	180	1SPZ*
38	1.87	67	125	2SPZ
39	1.80	100	180	1SPZ*
40	1.75	80	140	2SPZ
41	1.70	106	180	1SPA*
42	1.67	75	125	2SPZ
44	1.61	112	180	1SPZ*
45	1.58	71	112	2SPZ
46	1.53	118	180	1SPA*
47	1.49	75	112	2SPZ
49	1.44	125	180	1SPZ*
50	1.40	80	112	2SPZ
51	1.39	90	125	2SPZ
52	1.34	67	90	3SPZ
53	1.32	106	140	1SPA*
55	1.28	125	160	1SPZ*
56	1.27	67	85	3SPZ
58	1.21	132	160	1SPA*
59	1.20	125	150	1SPA*
60	1.18	85	100	2SPZ
62	1.14	140	160	1SPZ*
63	1.11	90	100	2SPZ
66	1.07	140	150	1SPA
67	1.06	90	95	2SPZ
70	1.00	125	125	1SPA
74	1.06	132	125	1SPA

* 表示可使用单皮带传动，但使用双皮传动也不会导致轴上减速机输入轴轴承过载。

我们已采取一切努力，以确保此目录中列出的数据是正确的。对于任何数据不准或是因此造成的损害，CHALLENGE不承担任何赔偿责任。

CHALLENGE®

轴上减速机

1440 rev/min电机的楔形带传动

E 5:1

标称输出速度	皮带轮比	皮带轮 Dia (mm) 电机	皮带轮 Dia (mm) 变速器	皮带数量
51	5.56	90	500	3SPZ
54	5.26	95	500	3SPZ
60	4.77	132	630	2SPA
63	4.50	140	630	1SPA*
68	4.20	150	630	1SPA*
73	3.94	160	630	1SPA*
80	3.57	112	400	2SPA
84	3.39	118	400	2SPA
89	3.20	125	400	2SPA
96	2.97	106	315	3SPA
101	2.81	112	315	3SPZ
107	2.67	150	400	2SPA
113	2.52	125	315	3SPZ
120	2.39	132	315	2SPA
127	2.25	140	315	2SPA
136	2.11	95	200	5SPZ
143	2.00	100	200	4SPA
151	1.89	95	180	5SPZ
160	1.79	112	200	4SPZ
168	1.70	106	180	4SPA
173	1.65	170	280	2SPB
178	1.60	125	200	3SPA
183	1.56	160	250	2SPA
189	1.51	106	160	4SPA
198	1.44	125	180	4SPZ
204	1.40	160	224	2SPB
209	1.36	132	180	3SPA
214	1.33	150	200	3SPA
223	1.28	125	160	3SPA
228	1.25	200	250	2SPA
235	1.21	132	160	3SPA
240	1.19	118	140	4SPA
250	1.14	140	160	4SPZ
254	1.12	160	180	2SPB
257	1.11	180	200	2SPA
266	1.07	140	150	3SPA
270	1.06	125	132	4SPA
285	1.00	125	125	5SPZ
301	1.05	118	112	5SPA
304	1.07	160	150	3SPA
317	1.11	200	180	2SPA
324	1.14	150	132	4SPA
336	1.18	200	170	2SPB
342	1.20	180	150	2SPA
356	1.25	212	170	2SPB
365	1.28	160	125	5SPZ
376	1.32	224	170	2SPB
380	1.33	200	150	3SPA
387	1.36	160	118	4SPA
396	1.39	250	180	2SPA

E 13:1

标称输出速度	皮带轮比	皮带轮 Dia (mm) 电机	皮带轮 Dia (mm) 变速器	皮带数量
11	9.40	67	630	3SPZ
13	8.40	75	630	3SPZ
14	7.46	67	500	2SPZ
16	6.67	75	500	2SPZ
18	5.97	67	400	2SPZ
19	5.63	71	400	2SPZ
21	5.00	100	500	1SPA*
24	4.44	71	315	2SPZ
25	4.20	75	315	2SPZ
26	4.00	100	400	1SPA*
28	3.77	106	400	1SPA*
31	3.39	118	400	1SPA*
33	3.20	125	400	1SPA*
35	3.03	132	400	1SPA*
36	2.94	85	250	2SPZ
38	2.78	90	250	2SPZ
40	2.63	95	250	2SPZ
42	2.52	125	315	1SPA*
44	2.39	132	315	1SPA*
45	2.35	85	200	3SPZ
47	2.25	80	180	3SPZ
50	2.12	85	180	3SPZ
53	2.00	100	200	2SPA
55	1.89	95	180	3SPZ
56	1.89	106	200	2SPA
59	1.79	112	200	2SPA
60	1.75	180	315	1SPA*
62	1.70	106	180	2SPA
65	1.61	112	180	2SPA
66	1.60	100	160	3SPZ
69	1.53	118	180	2SPA
71	1.50	100	150	3SPA
73	1.44	125	180	2SPA
74	1.43	140	200	2SPZ
76	1.39	180	250	1SPA*
78	1.36	132	180	2SPA
79	1.34	112	150	3SPA
80	1.32	100	132	3SPA
82	1.29	140	180	2SPA
83	1.28	125	160	2SPA
85	1.25	200	250	1SPA*
87	1.21	132	160	2SPA
89	1.18	112	132	3SPA
90	1.18	170	200	2SPB
93	1.14	140	160	2SPA
95	1.12	125	140	3SPZ
99	1.07	140	150	2SPA
100	1.06	100	106	4SPA
101	1.05	95	100	5SPZ
106	1.00	112	112	4SPZ

E 20:1

标称输出速度	皮带轮比	皮带轮 Dia (mm) 电机	皮带轮 Dia (mm) 变速器	皮带数量
10	7.04	71	500	2SPZ
11	6.25	80	500	2SPZ
12	5.97	67	400	1SPZ*
13	5.63	71	400	1SPZ*
14	5.00	80	400	1SPZ*
15	4.71	85	400	1SPZ*
16	4.44	90	400	1SPZ*
17	4.21	95	400	1SPZ*
18	4.00	100	400	1SPZ*
19	3.71	85	315	1SPZ*
20	3.52	71	250	2SPZ
21	3.32	95	315	1SPZ*
22	3.15	100	315	1SPZ*
23	3.12	80	250	2SPZ
24	2.99	67	200	2SPZ
25	2.82	71	200	2SPZ
26	2.67	75	200	2SPZ
28	2.54	71	180	2SPZ
29	2.40	75	180	2SPZ
30	2.35	85	200	2SPZ
31	2.25	80	180	2SPZ
33	2.13	75	160	3SPZ
34	2.09	67	140	3SPZ
35	2.00	80	160	2SPZ
37	1.88	85	160	2SPZ
38	1.87	67	125	3SPZ
39	1.79	112	200	1SPA*
40	1.75	180	315	1SPA*
42	1.69	118	200	1SPA*
43	1.65	85	140	3SPZ
44	1.60	125	200	1SPA*
45	1.56	160	250	1SPA*
46	1.53	118	180	2SPA
47	1.52	132	200	1SPA*
48	1.47	95	140	2SPZ
49	1.44	125	180	1SPA*
50	1.40	100	140	2SPZ
52	1.36	132	180	1SPA*
53	1.33	150	200	1SPA*
54	1.32	95	125	3SPZ
55	1.27	118	150	2SPA
56	1.25	100	125	2SPA
58	1.21	132	160	2SPA
59	1.20	150	180	1SPA*
60	1.18	106	125	2SPA
62	1.14	140	160	2SPZ
63	1.11	90	100	3SPZ
66	1.07	140	150	2SPA
67	1.06	106	112	2SPA
70	1.00	160	160	1SPA*

* 表示可使用单皮带传动，但使用双皮传动也不会导致轴上减速机输入轴轴承过载。

我们已采取一切努力，以确保此目录中列出的数据是正确的。对于任何数据不准或是因此造成的损害，CHALLENGE不承担任何赔偿责任。

轴上减速机

1440 rev/min电机的楔形带传动

F 5:1

标称输出速度	皮带轮比	皮带轮 Dia (mm) 电机	皮带轮 Dia (mm) 变速器	皮带数量
50	5.71	140	800	3SPZ
57	5.00	100	500	3SPA
61	4.72	106	500	3SPA
68	4.21	95	400	5SPZ
73	3.94	160	630	2SPA
77	3.71	170	630	2SPB
82	3.50	180	630	2SPB
86	3.32	95	315	6SPZ
91	3.15	100	315	5SPZ
97	2.94	170	500	2SPB
103	2.78	180	500	2SPA
108	2.63	190	500	2SPB
113	2.52	125	315	4SPZ
121	2.35	170	400	2SPB
127	2.25	140	315	4SPZ
135	2.12	118	250	4SPA
143	2.00	125	250	5SPZ
151	1.89	132	250	4SPA
160	1.79	140	250	5SPZ
168	1.69	118	200	5SPA
173	1.65	170	280	2SPB
178	1.60	125	200	4SPA
181	1.56	160	250	2SPB
187	1.53	118	180	5SPA
192	1.49	212	315	2SPB
200	1.43	140	200	5SPZ
205	1.39	180	250	2SPB
215	1.32	160	212	3SPB
222	1.29	140	180	4SPA
226	1.26	250	315	2SPB
235	1.21	132	160	5SPA
242	1.18	190	224	2SPB
250	1.14	140	160	6SPZ
255	1.12	200	224	2SPB
267	1.07	150	160	4SPA
271	1.05	224	236	2SPB
285	1.00	224	224	2SPB
301	1.06	224	212	2SPB
304	1.07	160	150	4SPA
317	1.11	200	180	3SPA
324	1.14	150	132	5SPA
336	1.18	200	170	3SPB
342	1.20	180	150	4SPA
356	1.25	212	170	3SPB
360	1.26	315	250	2SPB
365	1.28	160	125	6SPA
376	1.32	224	170	3SPB
380	1.33	200	150	4SPA
387	1.36	160	118	6SPA
396	1.39	250	180	3SPA

F 13:1

标称输出速度	皮带轮比	皮带轮 Dia (mm) 电机	皮带轮 Dia (mm) 变速器	皮带数量
10	10.67	75	800	3SPZ
11	9.40	67	630	3SPZ
13	8.40	75	630	3SPZ
14	7.46	67	500	2SPZ
15	7.04	71	500	2SPZ
17	6.30	100	630	1SPA*
19	5.62	112	630	1SPA*
21	5.04	125	630	1SPA*
24	4.44	90	400	2SPZ
25	4.24	118	500	1SPA*
26	4.00	125	500	1SPA*
28	3.79	132	500	1SPA*
30	3.57	140	500	1SPA*
32	3.33	150	500	1SPA*
34	3.15	100	315	2SPA
36	2.97	106	315	2SPA
38	2.81	112	315	2SPA
39	2.67	118	315	2SPA
40	2.63	190	500	2SPB
42	2.50	100	250	3SPZ
45	2.36	106	250	3SPA
47	2.25	140	315	2SPZ
48	2.22	180	400	1SPA*
50	2.12	118	250	2SPA
53	2.00	100	200	3SPA
55	1.89	132	250	2SPA
56	1.89	106	200	3SPA
58	1.80	100	180	4SPZ
60	1.75	180	315	2SPA
63	1.68	95	160	5SPZ
66	1.61	112	180	3SPA
68	1.56	160	250	2SPA
69	1.53	118	180	3SPA
71	1.50	100	150	4SPA
74	1.44	125	180	4SPZ
76	1.40	100	140	5SPZ
78	1.36	132	180	3SPA
80	1.32	160	212	2SPB
81	1.32	170	224	2SPB
83	1.28	125	160	3SPA
85	1.25	160	200	2SPA
88	1.21	132	160	3SPA
89	1.19	118	140	4SPA
90	1.18	170	200	2SPB
93	1.14	132	150	3SPA
95	1.12	118	132	4SPA
99	1.06	160	170	2SPB
100	1.06	118	125	4SPA
106	1.00	140	140	4SPZ
112	1.06	170	160	2SPB

F 20:1

标称输出速度	皮带轮比	皮带轮 Dia (mm) 电机	皮带轮 Dia (mm) 变速器	皮带数量
10	7.04	71	500	2SPZ
11	6.67	75	500	2SPZ
12	5.97	67	400	2SPZ
13	5.63	71	400	2SPZ
14	5.00	80	400	2SPZ
15	4.70	67	315	2SPZ
16	4.44	71	315	2SPZ
17	4.20	75	315	2SPZ
18	4.00	100	400	1SPA*
19	3.77	106	400	1SPA*
20	3.57	112	400	1SPA*
21	3.39	118	400	1SPA*
22	3.20	125	400	1SPZ*
23	3.03	132	400	1SPA*
24	2.94	85	250	2SPZ
25	2.86	140	400	1SPZ*
26	2.67	118	315	1SPA*
27	2.63”	95	250	2SPZ
28	2.50	80	200	3SPZ
29	2.40	75	180	3SPZ
30	2.39	132	315	1SPA*
31	2.25	80	180	3SPZ
33	2.17	85	180	3SPZ
35	2.00	100	200	2SPA
36	1.97	160	315	1SPA*
37	1.88	85	160	3SPZ
39	1.79	112	200	2SPZ
40	1.75	80	140	4SPZ
42	1.70	106	180	2SPA
43	1.65	85	140	4SPZ
44	1.60	125	200	2SPZ
45	1.56	160	250	1SPA*
46	1.53	118	180	2SPA
47	1.50	100	150	3SPA
48	1.48	160	236	2SPB
49	1.43	112	160	2SPA
50	1.40	100	140	3SPZ
51	1.39	180	250	1SPA*
52	1.36	118	160	2SPA
53	1.32	100	132	3SPA
55	1.29	140	180	2SPZ
56	1.25	100	125	3SPA
58	1.21	132	160	2SPA
59	1.20	125	150	2SPA
60	1.18	106	125	3SPA
62	1.14	132	150	2SPA
63	1.11	106	118	3SPA
66	1.06	132	140	2SPA
67	1.05	112	118	3SPA
70	1.00	200	200	2SPA

* 表示可使用单皮带传动，但使用双皮传动也不会导致轴上减速机输入轴轴承过载。

我们已采取一切努力，以确保此目录中列出的数据是正确的。对于任何数据不准或是因此造成的损害，CHALLENGE不承担任何赔偿责任。

CHALLENGE®

轴上减速机

1440 rev/min电机的楔形带传动

G 5:1

标称输出速度	皮带轮比	皮带轮 Dia (mm) 电机	皮带轮 Dia (mm) 变速器	皮带数量
51	5.62	112	630	3SPA
54	5.26	95	500	5SPZ
60	4.77	132	630	3SPA
63	4.50	140	630	4SPZ
67	4.24	118	500	4SPA
71	4.00	125	500	5SPZ
77	3.71	170	630	2SPB
84	3.39	118	400	5SPA
89	3.20	125	400	6SPZ
94	3.03	132	400	4SPA
101	2.81	224	630	2SPB
107	2.67	150	400	4SPA
114	2.50	160	400	2SPB
121	2.36	212	500	2SPB
127	2.25	140	315	5SPA
136	2.10	150	315	5SPA
143	2.00	200	400	3SPA
151	1.89	212	400	3SPB
160	1.79	140	250	6SPA
163	1.75	180	315	3SPB
168	1.69	236	400	2SPB
172	1.66	190	315	3SPB
178	1.60	250	400	2SPB
183	1.56	180	280	3SPB
190	1.50	236	355	3SPB
192	1.49	212	315	3SPB
200	1.43	140	200	6SPA
206	1.39	170	236	4SPB
214	1.33	150	200	6SPA
225	1.27	280	355	2SPB
228	1.25	200	250	3SPB
238	1.20	250	300	3SPC
242	1.18	200	236	3SPB
252	1.13	265	300	3SPC
256	1.11	212	236	3SPB
266	1.07	280	300	3SPC
270	1.06	212	224	3SPB
285	1.00	224	224	3SPB
301	1.05	236	224	3SPB
306	1.07	300	280	3SPC
317	1.11	200	180	4SPB
322	1.13	355	315	2SPB
336	1.18	200	170	5SPB
341	1.20	335	280	3SPC
355	1.24	224	180	4SPB
359	1.26	315	250	2SPB
374	1.31	236	180	4SPB
381	1.33	315	236	3SPB
396	1.39	250	180	5SPA
399	1.40	224	160	5SPB

G 13:1

标称输出速度	皮带轮比	皮带轮 Dia (mm) 电机	皮带轮 Dia (mm) 变速器	皮带数量
11	9.40	67	630	3SPZ
12	8.87	71	630	3SPZ
13	8.40	75	630	3SPZ
14	7.41	85	630	3SPZ
15	7.04	71	500	3SPZ
16	6.63	95	630	3SPZ
17	6.30	100	630	2SPA
18	5.88	85	500	3SPZ
19	5.62	112	630	3SPZ
20	5.26	95	500	3SPZ
21	5.00	80	400	3SPZ
22	4.77	132	630	2SPA
23	4.72	106	500	2SPA
24	4.46	112	500	2SPZ
25	4.21	95	400	3SPZ
27	4.00	125	500	2SPZ
28	3.77	106	400	2SPA
30	3.57	140	500	2SPZ
31	3.39	118	400	2SPA
33	3.20	125	400	2SPA
34	3.15	100	315	3SPA
36	2.97	106	315	3SPA
38	2.81	112	315	3SPZ
40	2.63	95	250	5SPZ
42	2.50	100	250	4SPZ
44	2.39	132	315	2SPA
45	2.36	106	250	3SPA
47	2.25	140	315	2SPA
50	2.11	95	200	5SPZ
53	2.00	100	200	4SPA
56	1.89	132	250	3SPA
57	1.85	170	315	2SPB
59	1.79	140	250	4SPZ
61	1.75	180	315	2SPA
63	1.69	118	200	4SPA
64	1.65	170	280	2SPB
66	1.60	125	200	5SPZ
70	1.53	118	180	4SPA
72	1.48	160	236	2SPB
74	1.43	140	200	3SPA
76	1.39	170	236	2SPB
80	1.33	150	200	3SPA
83	1.27	118	150	5SPA
85	1.24	180	224	2SPB
87	1.21	132	160	4SPA
90	1.18	180	212	2SPB
93	1.14	140	160	4SPA
95	1.11	180	200	3SPA
100	1.06	212	224	2SPB

G 20:1

标称输出速度	皮带轮比	皮带轮 Dia (mm) 电机	皮带轮 Dia (mm) 变速器	皮带数量
10	7.04	71	500	2SPZ
11	6.25	80	500	2SPZ
12	5.97	67	400	3SPZ
13	5.33	75	400	3SPZ
14	5.00	80	400	2SPZ
15	4.71	85	400	2SPZ
16	4.44	90	400	2SPZ
17	4.21	95	400	2SPZ
18	4.00	100	400	2SPZ
19	3.71	85	315	3SPZ
20	3.57	112	400	2SPZ
21	3.33	150	500	2SPA
22	3.20	125	400	2SPZ
23	3.03	132	400	2SPA
24	2.94	85	250	3SPZ
25	2.78	90	250	3SPZ
26	2.67	150	400	1SPA*
27	2.63	95	250	3SPZ
28	2.52	125	315-	2SPZ
30	2.36	106	250	3SPA
31	2.25	140	315	2SPZ
32	2.23	112	250	2SPA
33	2.12	118	250	2SPA
34	2.10	150	315	2SPA
35	2.00	100	200	3SPA
36	1.97	160	315	2SPA
37	1.89	95	180	4SPZ
39	1.80	100	180	4SPZ
40	1.75	180	315	2SPA
41	1.70	106	180	3SPA
42	1.67	150	250	2SPA
44	1.60	125	200	3SPZ
45	1.56	160	250	2SPA
47	1.50	100	150	4SPA
48	1.47	95	140	5SPZ
49	1.43	112	160	4SPZ
50	1.40	100	140	4SPA
51	1.39	180	250	2SPA
52	1.36	118	160	3SPA
53	1.33	150	200	2SPA
55	1.28	125	160	3SPA
56	1.25	160	200	2SPA
58	1.21	132	160	3SPA
59	1.20	125	150	3SPA
60	1.18	170	200	2SPB
62	1.14	132	150	3SPA
63	1.11	180	200	2SPA
66	1.07	140	150	3SPA
67	1.05	190	200	2SPB
70	1.00	180	180	2SPB

* 表示可使用单皮带传动，但使用双皮传动也不会导致轴上减速机输入轴轴承过载。

我们已采取一切努力，以确保此目录中列出的数据是正确的。对于任何数据不准或是因此造成的损害，CHALLENGE不承担任何赔偿责任。

轴上减速机

1440 rev/min电机的楔形带传动

H 5:1

标称输出速度	皮带轮比	皮带轮 Dia (mm) 电机	皮带轮 Dia (mm) 变速器	皮带数量
50	5.71	140	800	5SPZ
54	5.26	190	1000	3SPB
60	4.77	132	630	5SPA
63	4.50	140	630	4SPA
71	4.00	200	800	3SPA
82	3.50	180	630	3SPA
86	3.32	190	630	3SPB
91	3.15	200	630	3SPA
96	2.97	212	630	3SPB
101	2.81	224	630	3SPB
107	2.67	150	400	6SPA
113	2.52	250	630	2SPB
121	2.35	170	400	4SPB
127	2.25	280	630	2SPB
136	2.11	190	400	4SPB
142	2.01	236	475	3SPC
145	1.97	160	315	6SPA
150	1.91	236	450	3SPC
160	1.79	224	400	3SPB
163	1.75	180	315	4SPB
168	1.69	236	400	3SPB
172	1.66	190	315	4SPB
178	1.60	265	425	3SPC
181	1.57	200	315	5SPA
188	1.52	280	425	3SPC
192	1.49	212	315	4SPB
200	1.43	280	400	3SPB
211	1.35	315	425	3SPC
216	1.32	212	280	4SPB
225	1.27	315	400	2SPB
228	1.25	224	280	3SPC
238	1.20	250	300	3SPC
242	1.18	212	250	4SPB
252	1.13	265	300	3SPC
256	1.11	212	236	5SPB
266	1.07	280	300	3SPC
271	1.05	224	236	4SPB
285	1.00	200	200	5SPB
300	1.05	315	300	3SPC
306	1.07	300	280	3SPC
317	1.11	200	180	6SPB
323	1.13	300	265	3SPC
336	1.18	212	180	6SPB
341	1.20	335	280	3SPC
357	1.25	250	200	6SPA
362	1.27	355	280	3SPB
375	1.32	250	190	5SPB
381	1.33	315	236	3SPC
396	1.39	250	180	6SPB
399	1.40	280	200	5SPB

H 13:1

标称输出速度	皮带轮比	皮带轮 Dia (mm) 电机	皮带轮 Dia (mm) 变速器	皮带数量
10	10.67	75	800	3SPZ
11	9.41	85	800	3SPZ
12	8.89	90	800	3SPZ
13	8.42	95	800	3SPZ
14	7.87	80	630	3SPZ
16	6.63	95	630	3SPZ
18	5.94	106	630	2SPA
19	5.62	112	630	2SPA
21	5.00	100	500	3SPA
23	4.72	106	500	3SPA
25	4.21	95	400	5SPZ
27	4.00	100	400	4SPZ
28	3.77	106	400	4SPA
30	3.57	140	500	2SPA
32	3.33	150	500	2SPA
34	3.15	100	315	5SPZ
35	3.03	132	400	3SPA
37	2.86	140	400	4SPZ
38	2.78	180	500	2SPA
40	2.67	118	315	4SPA
42	2.50	160	400	2SPB
44	2.39	132	315	4SPA
45	2.35	170	400	2SPB
47	2.25	140	315	5SPZ
48	2.22	180	400	2SPB
50	2.10	150	315	3SPA
51	2.09	170	355	2SPB
54	1.97	160	315	2SPB
56	1.89	132	250	4SPA
57	1.87	190	355	2SPB
59	1.79	140	250	4SPA
61	1.75	180	315	2SPB
64	1.66	190	315	2SPB
66	1.60	250	400	2SPB
68	1.56	160	250	3SPB
72	1.48	160	236	3SPB
74	1.43	140	200	5SPA
76	1.39	180	250	3SPB
79	1.33	236	315	2SPB
80	1.33	150	200	5SPA
82	1.29	140	180	5SPA
85	1.25	224	280	2SPB
90	1.18	180	212	3SPB
95	1.11	180	200	4SPA
100	1.06	212	224	3SPB

H 20:1

标称输出速度	皮带轮比	皮带轮 Dia (mm) 电机	皮带轮 Dia (mm) 变速器	皮带数量
10	7.04	71	500	3SPZ
11	6.63	95	630	3SPZ
12	5.88	85	500	3SPZ
13	5.56	90	500	3SPZ
14	5.04	125	630	2SPA
15	4.71	85	400	3SPZ
16	4.44	90	400	3SPZ
17	4.24	118	500	2SPA
18	4.00	125	500	2SPZ
19	3.77	106	400	3SPA
20	3.57	112	400	2SPA
21	3.39	118	400	2SPA
22	3.20	125	400	2SPA
23	3.03	132	400	2SPA
24	2.97	106	315	3SPA
25	2.86	140	400	2SPA
26	2.67	150	400	2SPA
27	2.63	95	250	5SPZ
28	2.52	125	315	4SPZ
30	2.36	106	250	4SPA
31	2.25	140	315	3SPZ
32	2.23	112	250	4SPZ
33	2.12	118	250	3SPA
34	2.10	150	315	2SPA
35	2.00	125	250	3SPA
36	1.97	160	315	2SPA
37	1.89	132	250	3SPA
38	1.85	170	315	2SPB
39	1.79	140	250	4SPZ
40	1.75	180	315	2SPA
41	1.70	106	180	5SPA
42	1.69	118	200	4SPA
44	1.60	125	200	5SPZ
45	1.57	200	315	2SPA
47	1.52	132	200	4SPA
48	1.47	170	250	2SPB
49	1.44	125	180	4SPA
51	1.39	170	236	2SPB
52	1.36	132	180	4SPA
53	1.33	150	200	3SPA
54	1.31	180	236	2SPB
55	1.27	118	150	5SPA
57	1.24	180	224	2SPB
59	1.20	125	150	5SPA
60	1.18	190	224	2SPB

我们已采取一切努力，以确保此目录中列出的数据是正确的。对于任何数据不准或是因此造成的损害，CHALLENGE不承担任何赔偿责任。

CHALLENGE®

轴上减速机

1440 rev/min电机的楔形带传动

J 5:1

标称输出速度	皮带轮比	皮带轮 Dia (mm) 电机	皮带轮 Dia (mm) 变速器	皮带数量
51	5.56	180	1000	3SPB
54	5.26	190	1000	3SPB
57	5.00	160	800	4SPB
61	4.71	170	800	4SPB
63	4.50	140	630	6SPA
68	4.21	190	800	4SPB
71	4.00	200	800	5SPA
76	3.77	212	800	4SPB
80	3.57	224	800	3SPB
84	3.39	236	800	3SPB
89	3.20	250	800	3SPB
96	2.97	212	630	4SPB
100	2.86	280	800	3SPB
107	2.67	236	630	4SPB
112	2.54	315	800	3SPB
120	2.38	265	630	3SPC
127	2.24	250	560	3SPC
134	2.13	375	800	3SPC
143	2.00	250	500	4SPB
150	1.90	250	475	3SPC
159	1.79	265	475	3SPC
168	1.70	280	475	3SPC
171	1.67	300	500	3SPC
178	1.60	265	425	3SPC
181	1.57	400	630	3SPC
189	1.51	315	475	3SPC
201	1.42	250	355	4SPC
203	1.41	355	500	3SPC
211	1.35	315	425	3SPC
215	1.32	400	530	3SPC
225	1.27	315	400	4SPB
228	1.25	300	375	3SPC
238	1.20	375	450	3SPC
241	1.18	300	355	3SPC
252	1.13	265	300	4SPC
255	1.12	335	375	3SPC
266	1.07	280	300	4SPC
269	1.06	335	355	3SPC
285	1.00	280	280	4SPC
300	1.05	315	300	4SPC
302	1.06	355	335	3SPC
306	1.07	300	280	4SPC
319	1.12	375	335	3SPC
338	1.18	355	300	4SPC
341	1.19	400	335	3SPC
357	1.25	375	300	4SPC
360	1.26	315	250	5SPC
362	1.27	400	315	3SPC
381	1.33	315	236	5SPC
382	1.34	355	265	4SPC

J 13:1

标称输出速度	皮带轮比	皮带轮 Dia (mm) 电机	皮带轮 Dia (mm) 变速器	皮带数量
11	10.00	100	1000	3SPA
12	8.89	90	800	4SPZ
13	8.00	100	800	3SPA
14	7.55	106	800	3SPA
15	7.14	112	800	3SPA
16	6.63	95	630	5SPZ
17	6.40	125	800	3SPZ
18	5.94	106	630	4SPA
19	5.62	112	630	3SPA
21	5.04	125	630	4SPZ
22	4.77	132	630	3SPA
23	4.72	106	500	4SPA
24	4.50	140	630	4SPZ
25	4.24	118	500	4SPA
27	3.94	160	630	2SPB
29	3.71	170	630	2SPB
30	3.57	140	150	4SPA
32	3.33	150	500	3SPA
34	3.12	160	500	3SPA
35	3.03	132	400	4SPA
37	2.86	140	400	4SPA
38	2.78	180	500	3SPA
40	2.63	190	500	2SPB
42	2.50	160	400	3SPB
44	2.39	132	315	5SPA
45	2.36	212	500	2SPB
47	2.25	355	800	3SPB
48	2.22	180	400	3SPB
50	2.12	224	475	3SPC
51	2.09	170	355	3SPB
53	2.00	200	400	3SPA
54	1.97	160	315	4SPB
56	1.90	224	425	3SPC
57	1.87	190	355	3SPB
59	1.79	140	250	6SPA
61	1.75	180	315	4SPA
64	1.66	190	315	3SPB
67	1.57	200	315	4SPA
68	1.56	180	280	4SPB
71	1.49	212	315	3SPB
72	1.47	170	250	5SPB
74	1.43	280	400	2SPB
76	1.39	180	250	5SPA
79	1.33	236	315	3SPB
81	1.32	190	250	4SPB
83	1.27	315	400	2SPB
85	1.24	190	236	4SPB
89	1.19	236	280	3SPB
95	1.12	250	280	3SPB
100	1.06	212	224	4SPB

J 20:1

标称输出速度	皮带轮比	皮带轮 Dia (mm) 电机	皮带轮 Dia (mm) 变速器	皮带数量
10	7.00	90	630	3SPZ
11	6.30	100	630	3SPZ
12	5.94	106	630	3SPA
13	5.62	112	630	3SPZ
14	5.00	100	500	3SPA
15	4.72	106	500	3SPA
16	4.50	140	630	2SPA
17	4.21	95	400	5SPZ
18	4.00	100	400	4SPA
19	3.77	106	400	4SPA
20	3.57	140	500	3SPZ
21	3.39	118	400	3SPA
22	3.20	125	400	3SPA
23	3.03	132	400	3SPA
24	2.94	170	500	2SPB
25	2.78	180	500	2SPA
26	2.67	118	315	4SPA
27	2.63	190	500	2SPB
28	2.52	125	315	5SPZ
30	2.35	170	400	2SPB
31	2.25	140	315	5SPZ
32	2.22	180	400	2SPB
33	2.12	118	250	5SPA
34	2.09	170	355	3SPB
35	2.01	236	475	3SPC
36	1.97	160	315	3SPA
37	1.91	236	450	3SPC
38	1.87	190	355	2SPB
39	1.79	140	250	4SPA
40	1.75	180	315	3SPA
41	1.70	250	425	3SPC
42	1.67	150	250	4SPA
43	1.65	170	280	3SPB
44	1.60	125	200	6SPA
45	1.57	200	315	3SPA
47	1.49	212	315	2SPB
48	1.47	190	280	3SPB
49	1.43	140	200	5SPA
51	1.39	170	236	3SPB
53	1.33	150	200	5SPA
54	1.31	180	236	3SPB
55	1.29	140	180	6SPA
56	1.25	200	250	4SPA
57	1.24	190	236	3SPB
59	1.19	160	190	4SPB
60	1.18	200	236	3SPB
63	1.12	160	180	5SPA
66	1.06	236	250	3SPB
67	1.06	170	180	4SPB
70	1.00	280	280	2SPB

我们已采取一切努力，以确保此目录中列出的数据是正确的。对于任何数据不准或是因此造成的损害，CHALLENGE不承担任何赔偿责任。

轴上减速机

1440 rev/min电机的楔形带传动

S 20:1

标称输出速度	皮带轮比	皮带轮 Dia (mm) 电机	皮带轮 Dia (mm) 变速器	皮带数量
10	7.14	112	800	3SPA
12	5.94	106	630	4SPA
14	5.04	125	630	4SPA
16	4.46	112	500	4SPA
18	3.94	160	630	3SPA
22	3.20	125	400	5SPA
24	2.94	170	500	3SPB
26	2.67	150	400	4SPA
28	2.50	160	400	4SPB
30	2.37	150	355	4SPB
32	2.22	180	400	4SPA
34	1.97	160	315	4SPB
38	1.87	190	355	4SPB
40	1.75	180	315	4SPB
42	1.66	190	315	4SPB
46	1.50	236	355	3SPB
50	1.40	200	280	4SPB
52	1.33	236	315	3SPC
54	1.31	180	236	5SPB
58	1.20	250	300	3SPC
62	1.13	265	300	3SPC
66	1.07	280	300	3SPC

K 20:1

标称输出速度	皮带轮比	皮带轮 Dia (mm) 电机	皮带轮 Dia (mm) 变速器	皮带数量
10	7.14	140	1000	3SPB
12	6.06	132	800	4SPA
14	5.00	160	800	3SPB
16	4.44	180	800	3SPB
18	3.94	160	630	4SPB
22	3.29	170	560	4SPB
24	2.97	212	630	3SPB
26	2.81	224	630	3SPB
28	2.52	250	630	3SPB
30	2.36	212	500	3SPB
32	2.23	224	500	3SPB
34	2.00	200	400	4SPB
38	1.89	212	400	4SPB
40	1.80	236	425	3SPC
42	1.70	250	425	3SPC
46	1.59	236	375	3SPC
50	1.42	250	355	3SPC
52	1.41	224	315	4SPC
54	1.34	250	335	3SPC
58	1.25	300	375	3SPC
62	1.18	300	355	3SPC
66	1.12	335	375	3SPC

L 20:1

标称输出速度	皮带轮比	皮带轮 Dia (mm) 电机	皮带轮 Dia (mm) 变速器	皮带数量
10	7.14	140	1000	4SPB
12	6.25	160	1000	3SPB
14	5.26	190	1000	3SPB
16	4.46	224	1000	3SPB
18	4.00	200	800	3SPB
22	3.34	190	630	4SPB
24	3.02	265	800	3SPC
26	2.81	224	630	3SPC
28	2.64	212	560	5SPB
30	2.50	224	560	5SPB
32	2.25	280	630	4SPB
34	2.12	236	500	5SPB
38	1.91	236	450	5SPC
40	1.87	300	560	4SPC
42	1.77	300	530	4SPC
46	1.60	250	400	4SPC
50	1.48	425	630	3SPC
52	1.40	400	560	3SPC
54	1.35	315	425	4SPC
58	1.27	315	400	4SPC
62	1.19	315	375	4SPC
66	1.12	335	375	4SPC

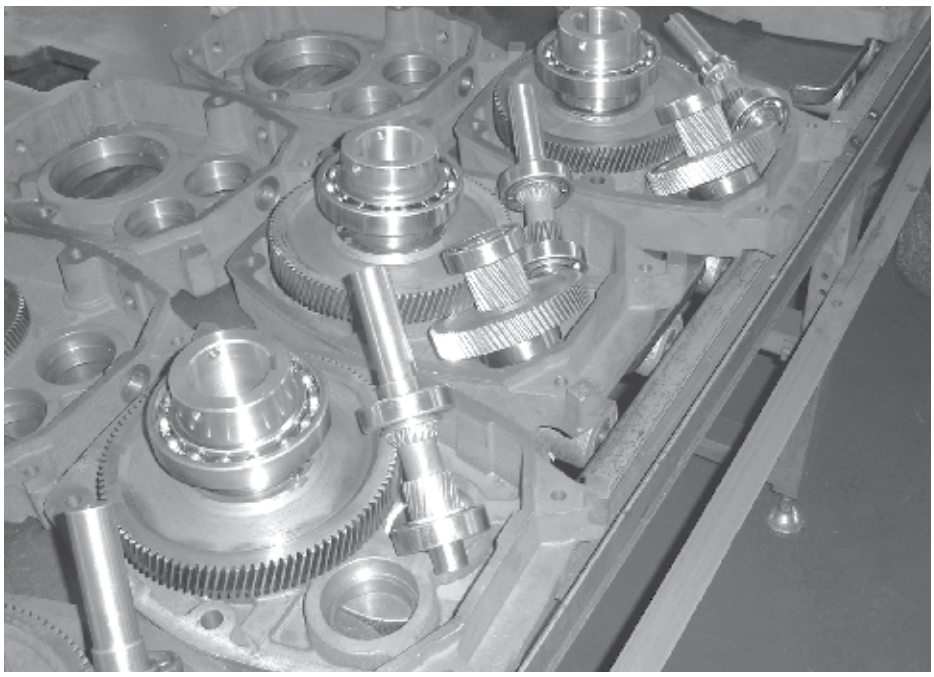

我们已采取一切努力，以确保此目录中列出的数据是正确的。对于任何数据不准或是因此造成的损害，CHALLENGE不承担任何赔偿责任。

轴上减速机

轴上减速机规格

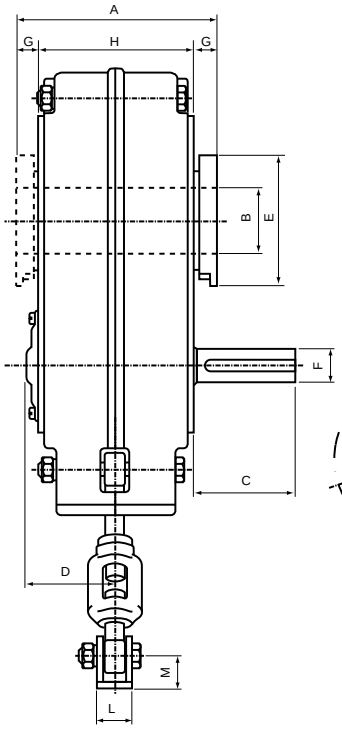

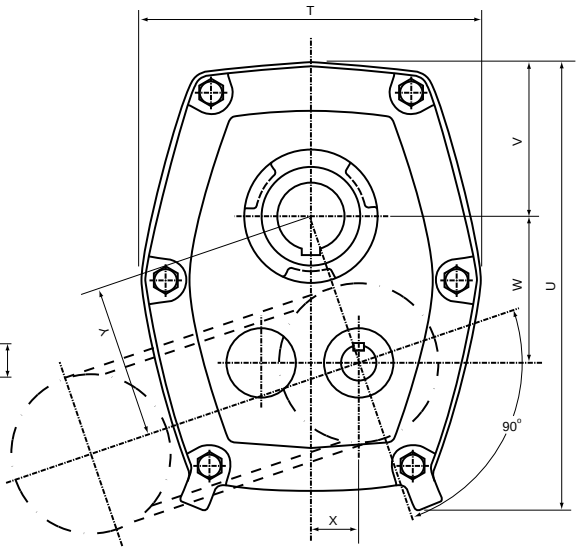

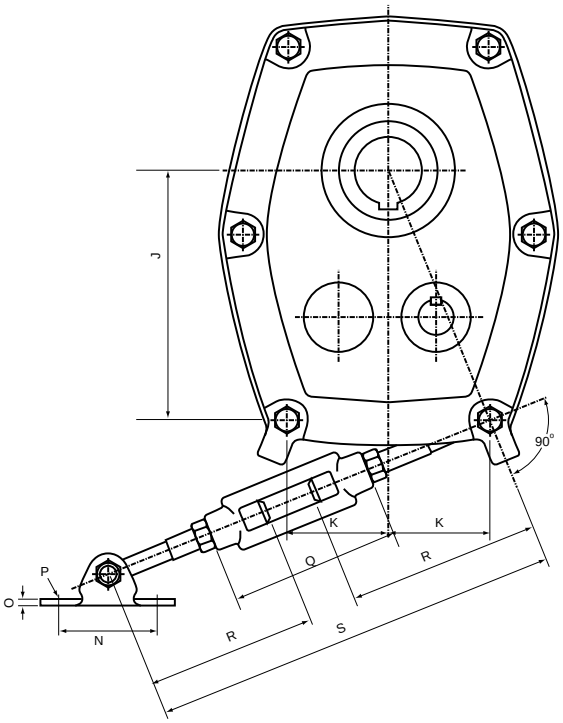

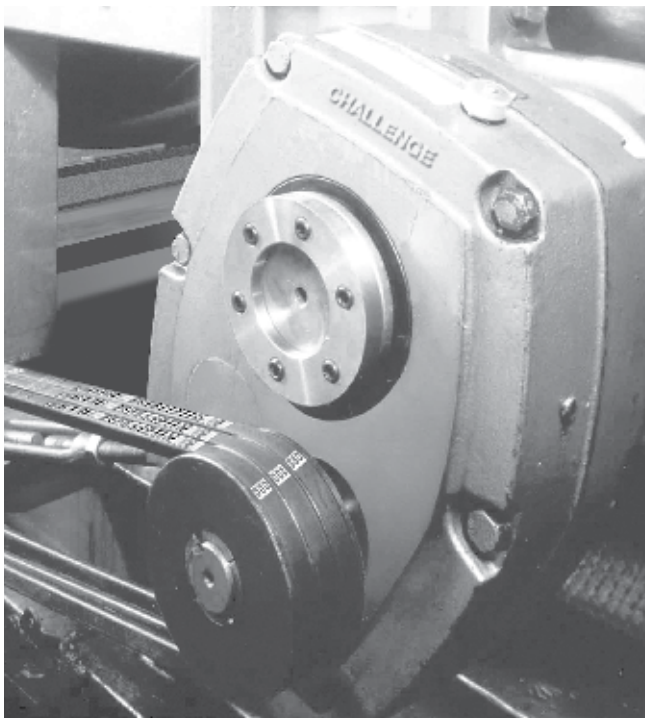

注：有关法兰安装位置的信息，请咨询CHALLENGE公司。

我们已采取一切努力，以确保此目录中列出的数据是正确的。对于任何数据不准或是因此造成的损害，CHALLENGE不承担任何赔偿责任。

轴上减速机

轴上减速机规格表

	轴上减速机尺寸										
	B	C	D	E	F	G	H	J	S	K	L
A	134	142	152	170	189	212	242	257	290	310	356
B	30	40	50	55	65	75	85	100	120	125	150
输出端键	8 x 7	12 x 8	14 x 9	16 x 10	18 x 11	20 x 12	22 x 14	28 x 16	32 x 18	32 x 18	36 x 20
C	63	72	77	85	90	105	116	135	145	186	216
D	59	65	68	76	87	110	115	119	123	196	203
E	80	90	100	115	130	145	170	200	186	218	238
F	19	22	25	28	32	42	48	55	55	60	65
输入轴键槽	6x3.5x50	6x3.5x59	8x4x63	8x4x70	10x5x70	12x5x90	14x5.5x95	16x6x100	16x6x100	18x7x110	18x7x110
G	15	17	17	20	20	20	26	30	35	44	44
H	104	108	118	130	149	172	190	197	220	222	268
J	131	156	88	222	242	277	330	424	456	513	590
K	55	59	76	90	98	110	88	102	157	102	160
L	24	24	28	28	34	34	70	70	70	70	110
M	20	20	24	24	30	30	50	50	50	51	76
N	65	65	75	75	100	100	120	120	120	120	180
O	5	5	5	5	6	6	18	18	18	18	26
P	10	10	12	12	16	16	16	16	16	M16	M24
Q	200	200	216	216	216	216	222	222	222	222	265
R	300	300	350	350	375	375	375	375	375	375	400
S 最小	600	600	700	700	750	750	750	750	750	750	775
S 最大	750	750	850	850	900	900	900	900	900	900	925
T	186	218	258	278	317	365	434	542	542	643	770
U	241	282	338	386	419	475	550	700	734	841	1000
V	81	96	117	129	143	162	195	254	254	298	370
W	75	90	110	125	141	156	189	255	255	280	324
X	25	31	37	43	50	56	62	75	75	100	119
Y	79	95	116	133	150	166	200	266	266	297	345
重量 – kgf 单级变速	19	25	34	45	59	88	139	202	-	-	-
重量 – kgf 双级变速	20	26	36	50	64	98	150	216	380	411	714
精确齿数比											
标称比 5:1	5.050	5.050	5.047	5.047	5.047	5.047	5.047	5.047	-	-	-
标称比 13:1	13.984	13.596	13.589	13.589	13.589	13.589	13.589	13.589	-	-	-
标称比 20:1	20.456	20.456	20.456	20.456	20.456	20.456	20.456	20.456	20.455	19.970	19.580

我们已采取一切努力，以确保此目录中列出的数据是正确的。对于任何数据不准或是因此造成的损害，CHALLENGE不承担任何赔偿责任。

轴上减速机

马达座组尺寸

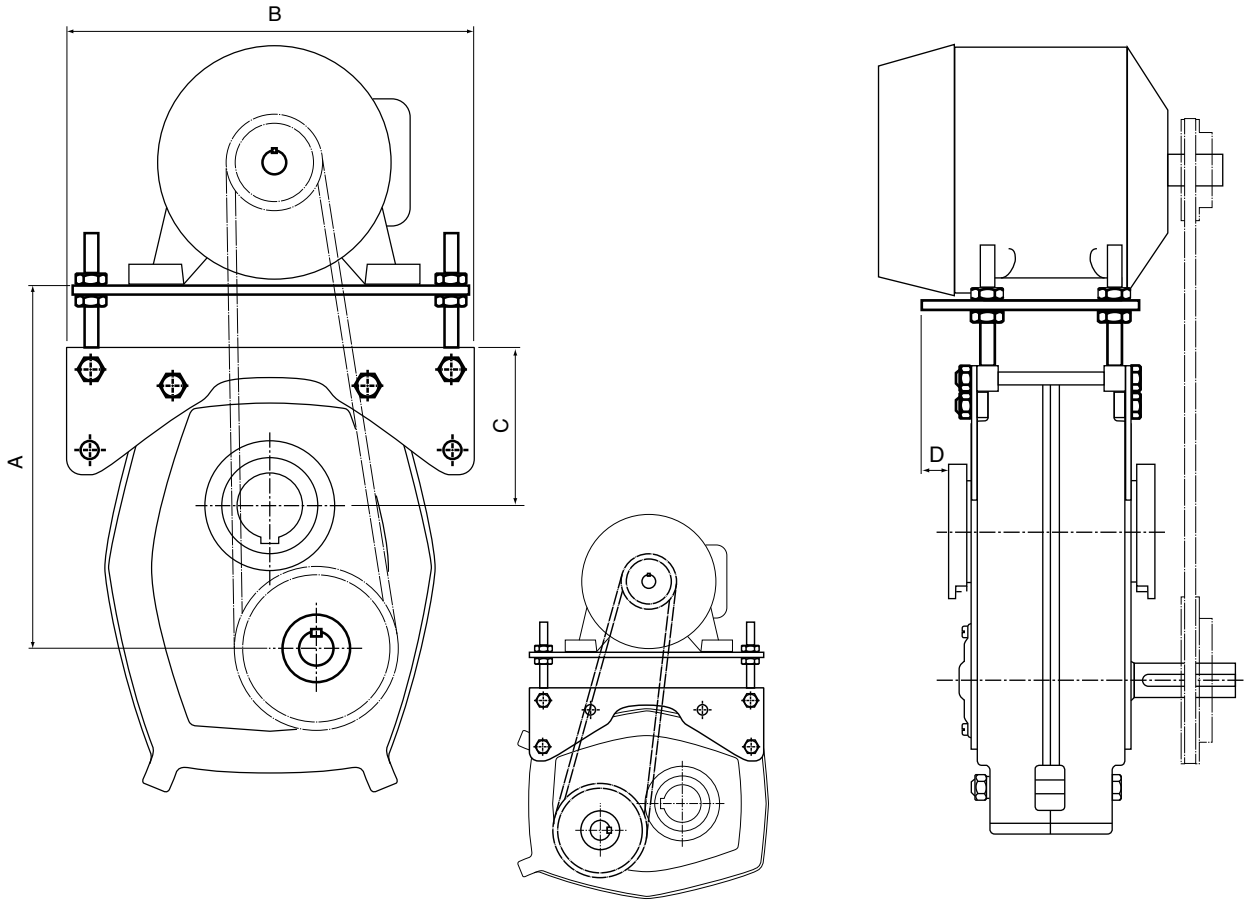

马达座组尺寸（mm）

尺寸	A 最小	A 最大	B	C	D	适用米制电机座尺寸
B	185	240	244	88	55	63 71 80a 80b 90S 90L
C	214	267	262	102	86	63 71 80L 90S 90L 100L
D	252	307	294	122	78	71 80 90S 90L 100La 100Lb 112M
E	292	345	304	144	63	80 90S 90L 100L 112M
F	319	391	333	150	110	80 90S 100La 100Lb 112M 132S 132M
G	357	427	376	173	200	90S 90L 100L 112M 132S 132M 160M 160L
H	427	495	440	208	204	90L 100L 112M 132S 132M 160M 160L 180M 180L
J	563	646	480	269	215	100L 112M 132S 132M 160M 160L 180M 180L 200L

对于任何特殊尺寸的轴上减速机，如果需要使用比上述所列规格要大的机架，建议独立安装轴上减速机。
‘A最大值’，该距离必须包括皮带张力余量。
‘A最小值’，该距离必须包括皮带安装余量。
注：建议为组件安装三角带护罩。

我们已采取一切努力，以确保此目录中列出的数据是正确的。对于任何数据不准或是因此造成的损害，CHALLENGE不承担任何赔偿责任。

轴上减速机

输出端

标准毂孔为F7，而传动轴应有h7的公差。

标准毂孔

轴上减速机	孔	大变小转换接头孔
B	30	25
C	40	35, 32, 30
D	50	45, 42, 40, 38
E	55	50, 45, 42
F	65	60, 55, 50
G	75	70, 65, 60
H	85	80, 75, 70
J	100	95, 90
S	120	110, 100, 90
K	125	110, 100, 90
L	150	130, 125, 100

备用（最大）毂孔

轴上减速机	孔	大变小转换接头孔
B	40	35, 32
C	50	45, 42, 38
D	55	-
E	65	60
F	75	70
G	85	80
H	100	95, 90
J	120	110

轮毂键槽

标准输出端的键槽和大变小转换接头按照BS 4235标准加工处理。

轴上键槽应按照下表进行加工处理。

传动轴直径 ø	键	传动轴直径 ø	键	传动轴直径 ø	键	传动轴直径 ø	键
30	8 x 7	45	14 x 9	75	20 x 12	110	28 x 16
32	10 x 8	50	14 x 9	80	22 x 14	120	32 x 18
35	10 x 8	55	16 x 10	85	22 x 14	125	32 x 18
38	10 x 8	60	18 x 11	90	25 x 14	130	32 x 18
40	12 x 8	65	18 x 11	95	25 x 14	140	36 x 20
42	12 x 8	70	20 x 12	100	28 x 16	150	36 x 20

CHALLENGE大变小转换接头锁紧系统

如需使用大变小转换接头，则需要使用键。一般可提供双键，但是对于薄壁套筒，可提供一个分级键。

第1步：将加键大变小转换接头和普通大变小转换接头插入空心轴内。

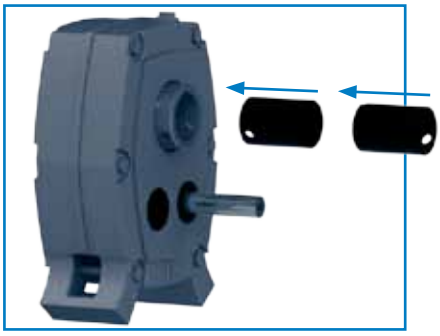

第2步：使用大变小转换接头将变速箱安装在从动轴上并插入键。

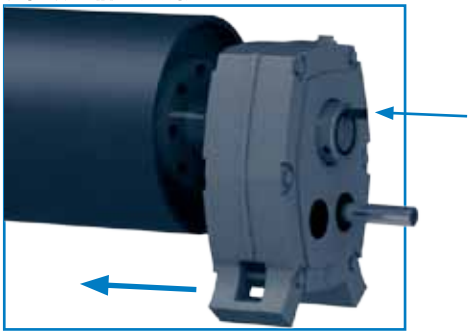

第3步：按顺序紧固轴环上的平头螺丝。

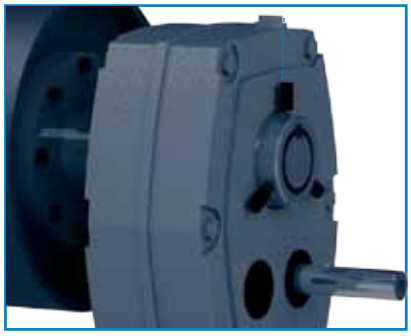

我们已采取一切努力，以确保此目录中列出的数据是正确的。对于任何数据不准或是因此造成的损害，CHALLENGE不承担任何赔偿责任。

除特别说明外，所有的尺寸单位均为毫米。

轴上减速机

CHALLENGE Grip-Loc锁紧系统

优势

- 具有足够的扭矩传输能力，无需普通轴键
- 可逆装配
- 可避免一般操作环境和气候条件引起的各种问题
- Grip-Loc的特殊设计可防止磨蚀，而磨蚀会对常见的安装系统带来很多问题
- 比加键式的安装和拆除方式简便
- 适用于公差为h11的轴

Grip-Loc毂孔

轴上减速机	孔
B	30
C	40
D	50
E	55
F	65
G	76
H	85
J	100
S	120
K	125
L	150

装配流程

1）将Grip-Loc套筒用螺丝（顺时针方向）拧入Grip-Loc轮毂。
2）安装于从动轴的指定位置。
3）按顺序将六角圆柱头螺钉拧紧（锥套会朝锥孔的反方紧固，并在传动轴上牢牢紧固）。

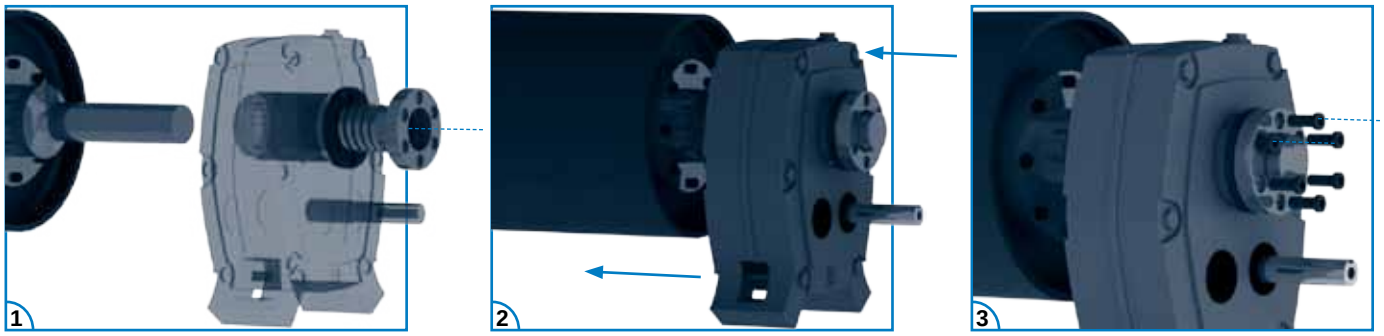

拆除流程

与需要使用普通平键的“空心轴”减速机相比，它更易于操作。

许多轴上减速机都可应用于较差的运行环境，如采石场等等。如需从传动轴上拆除轴上减速机，因腐蚀导致的堵塞可能是一个令拆除不容易完成的难题。

由于Grip-Loc轮毂及传动轴是采用不同的金属制成，并不存在磨蚀问题。因此，如果松动Grip-Loc螺丝，让锥孔部分分离，就会有足够的间隙安装Grip-Loc套筒，可以将减速机轻松地从轴上拆除。

安全性

在正确安装Grip-Loc轮毂后，锥孔不会损坏，保证了减速机可以在轴上移动。

安装及拆除螺丝在固定锥孔方面并不起作用，即使拆除这些螺丝也对Grip-Loc锁紧系统的性能毫无负面影响。

除特别说明外，所有的尺寸单位均为毫米。

我们已采取一切努力，以确保此目录中列出的数据是正确的。对于任何数据不准或是因此造成的损害，CHALLENGE不承担任何赔偿责任。

轴上减速机

轴上减速机的安装

正确的安装、润滑和维护可以保证令人满意的性能。请认真遵守安装说明书中的指导建议。

1. 拆除从动轴上的键，并确保表面清洁、光滑、无毛刺。用金牛油对传动轴进行涂层处理。
2. 将减速机轮毂和传动轴键槽对齐，然后轻轻滑动减速机至从动轴。将减速机尽量紧贴从动轴轴承，以减少悬臂负载。如果可能，从动轴末端应与减速机输出端的外缘平齐。
3. 安装传动键并使其比轮毂键槽长度突出至少三分之一，保持与减速机轮毂外缘的平齐。
4. 此时紧固轮毂夹。

   CHALLENGE轴上减速机仅在传动轴上产生极少量（如果有的话）轴向荷载，因此只需轻轻轻一夹便可将装置固定在从动轴上。
5. 将皮带轮尽量紧贴减速机安装在变速箱输入轴上。如安装错误会导致输入轴轴承产生过多负荷，从而引发提早的故障。
6. 将皮带拉伸至与从动轴和输入轴之间中线约成90°角，安装电机和皮带传动装置。这会使带扭矩臂的皮带传动适当张紧。扭矩臂本身也会再张紧的状态下工作。如果输出端呈逆时针方向运转，扭矩臂应固定在右边。
7. 将扭矩臂支轴安装在刚性支架上，以使扭矩臂通过从动轴和扭矩臂箱螺栓呈与中线近似直角的状态。
8. 确保可调节皮带张力的伸缩螺丝有足够的可以调整空间。

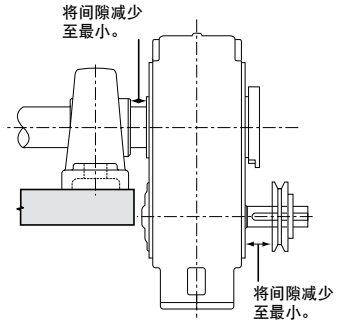

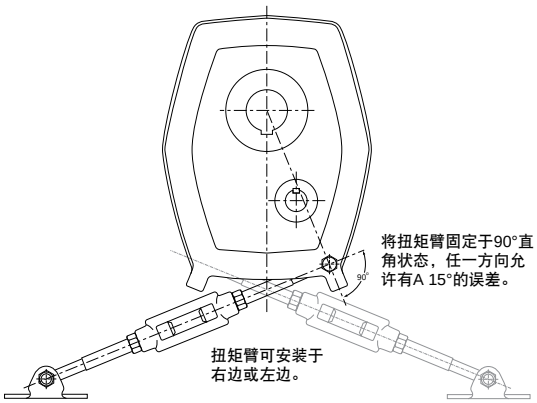

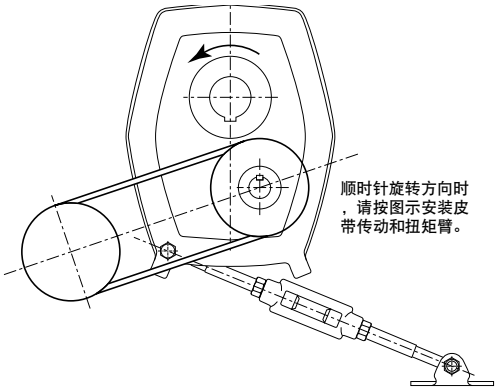

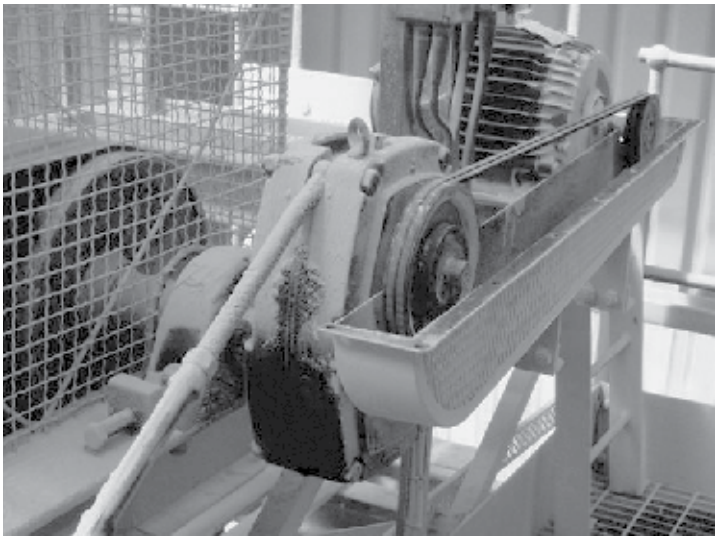

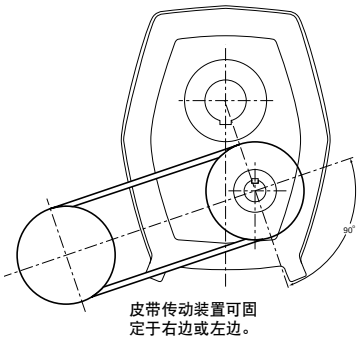

我们已采取一切努力，以确保此目录中列出的数据是正确的。对于任何数据不准或是因此造成的损害，CHALLENGE不承担任何赔偿责任。

除特别说明外，所有的尺寸单位均为毫米。

轴上减速机

润滑

标配不提供润滑油，必须在运行前使用建议的润滑油对装置添加润滑油，添加的量取决于装置的安装位置。

从过滤器/通气阀上拆除锥形塞，并按照图示要求对齐位置。

注入润滑油直至刚刚溢出油位口。盖上锥形塞。

对于输出速度为10 rev/min以下的设备，请咨询CHALLENGE公司。

安装过滤器/通气塞（供货时未安装好）

合成润滑剂

一些特定的经过认证批准的合成润滑剂可以用于齿轮组，请咨询您的润滑剂提供商

建议换油时间

第一次换油应在运行2500小时后，此后每运行8000小时或两年再更换润滑油。

如果运行环境温度超过70°C，则需要每6个月更换一次润滑油。

如果频繁启动/停止装置，则润滑油更换频率要更高。

建议每次换油时将通气塞也更换。

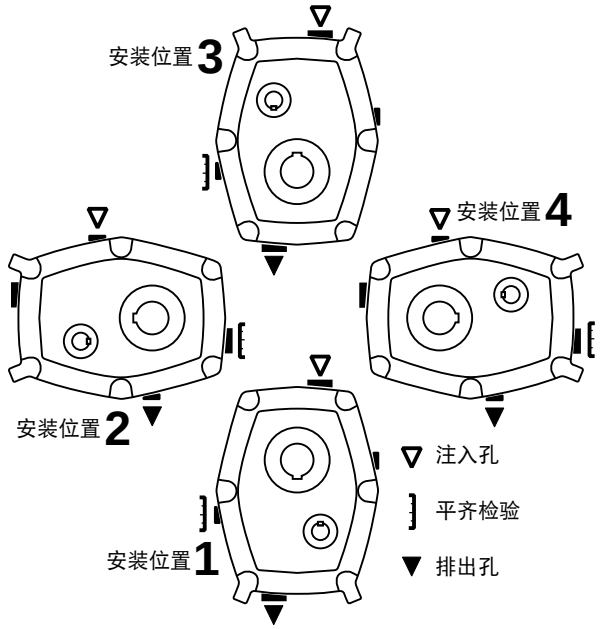

我们不随装置提供润滑油，您需在装置运行前对齐进行充分润滑。

润滑油容量

轴上减速机尺寸	容量（公升）							
	5:1				13:1和20:1			
	安装位置				安装位置			
	1	2	3	4	1	2	3	4
B	0.4	0.4	0.4	0.5	0.3	0.5	0.4	0.5
C	0.6	0.7	0.6	0.8	0.8	1.5	1.2	1.3
D	1.0	1.4	1.2	1.5	0.8	1.5	1.2	1.3
E	1.9	2.0	1.8	1.9	1.7	2.0	1.8	1.6
F	2.6	2.5	2.5	2.6	2.3	2.5	2.5	2.5
G	3.3	4.1	3.3	4.6	3.0	4.3	3.4	3.9
H	4.8	7.1	5.0	7.1	4.5	7.0	5.0	6.9
J	9.3	16.0	12.0	16.0	7.5	14.0	11.0	13.0
S	-	-	-	-	9.1	16.4	12.6	15.4
K	-	-	-	-	12.5	13.5	24.0	11.5
L	-	-	-	-	22.5	34.0	52.0	27.0

矿物油ISO粘度等级

装置比	5:1				13:1和20:1						
输出速度 rev/min	0 - 100	101 - 200	201 - 400		0 - 20	21 - 50		51 - 120		0 - 50	51 - 80
轴上减速机尺寸 / 环境温度°C	BCDE FGHJ	BCDE FGHJ	BC	DEFGHJ	BCDEF GHJS	BCD	EFGHJS	BCD	EFGHJS	K L	K L
-10 to +5	100	100	100	68	150	150	150	100	100	100	100
+6 to +25	460	320	320	220	680	680	460	460	320	320	220
+26 to +40	800	680	380	460	800	800	800	680	460	460	320

注：如使用后托架，请勿使用极压（E.P.）矿物油。

除特别说明外，所有的尺寸单位均为毫米。

我们已采取一切努力，以确保此目录中列出的数据是正确的。对于任何数据不准或是因此造成的损害，CHALLENGE不承担任何赔偿责任。

轴上减速机

注：对于5:1的装置比，CHALLENGE不建议使用后托架，因为这会影响到装置的额定功率。如果确需使用后托架，请联系CHALLENGE公司技术部。

CHALLENGE后托架安装

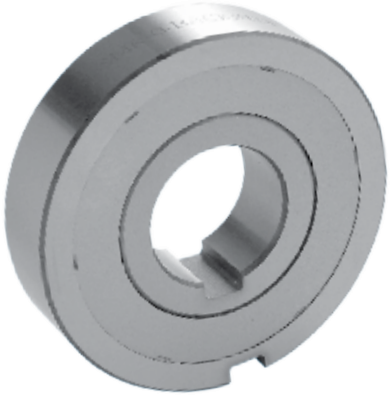

如果减速机已经加满油，首先将油排干。

第1步：从减速机机体上拆除后托架密封盖和垫圈。

第2步：确定传动轴旋转的正确方向。

特别注意：CHALLENGE后托架上的箭头所指方向表示箭头标记处座圈的自由状态下的运动方向。

后托架 B\C\D\E\F：

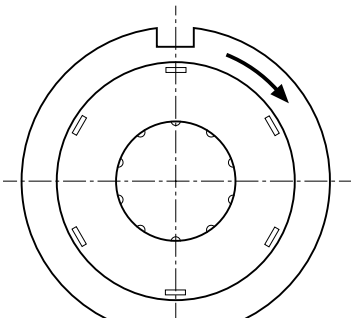

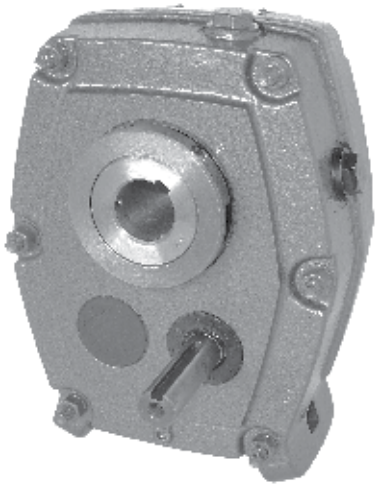

如果后托架无内座圈，表示旋转方向的箭头应在外座圈上标记，为外座圈的自由运动方向。

在这种情况下，传动轴的自由运动方向与箭头相反。

后托架 G\H\J\S\K\L：

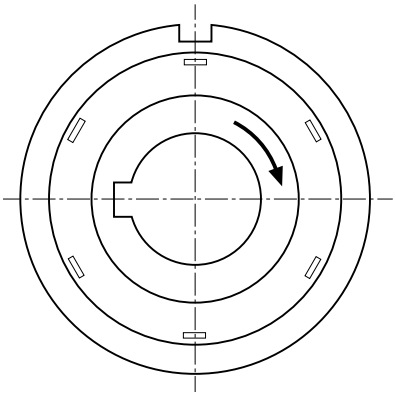

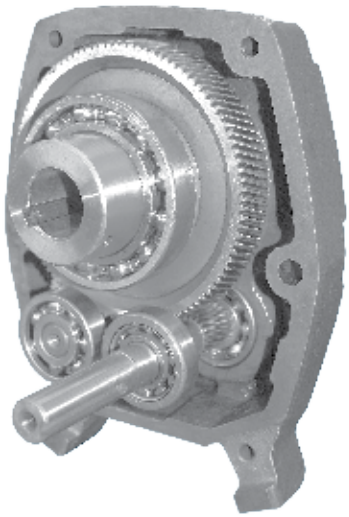

如果后托架有内座圈，表示旋转方向的箭头应在内座圈上标记，为内座圈的自由运动方向。

在这种情况下，内座圈的自由运动方向应与传动轴的自由运动方向一致。

在外壳内放好后托架。将键插入后托架外座圈和外壳键槽内。如后托架有内座圈，将另一个键插入后托架的内座圈和传动轴键槽内，并将开口簧环安装在传动轴槽上。

如果想让传动轴反方向旋转，请反转后托架，使有箭头的一侧面向减速机。

第3步：使用新垫圈安装后托架密封盖

第4步：给减速机加满质量和等级匹配的润滑油。

注意：给后托架加压安装在外壳内时，不得使用铁锤。如果必要，可以使用软木棒轻叩后托架完成安装。

我们已采取一切努力，以确保此目录中列出的数据是正确的。对于任何数据不准或是因此造成的损害，CHALLENGE不承担任何赔偿责任。

除特别说明外，所有的尺寸单位均为毫米。

轴上减速机

维护零配件产品编码

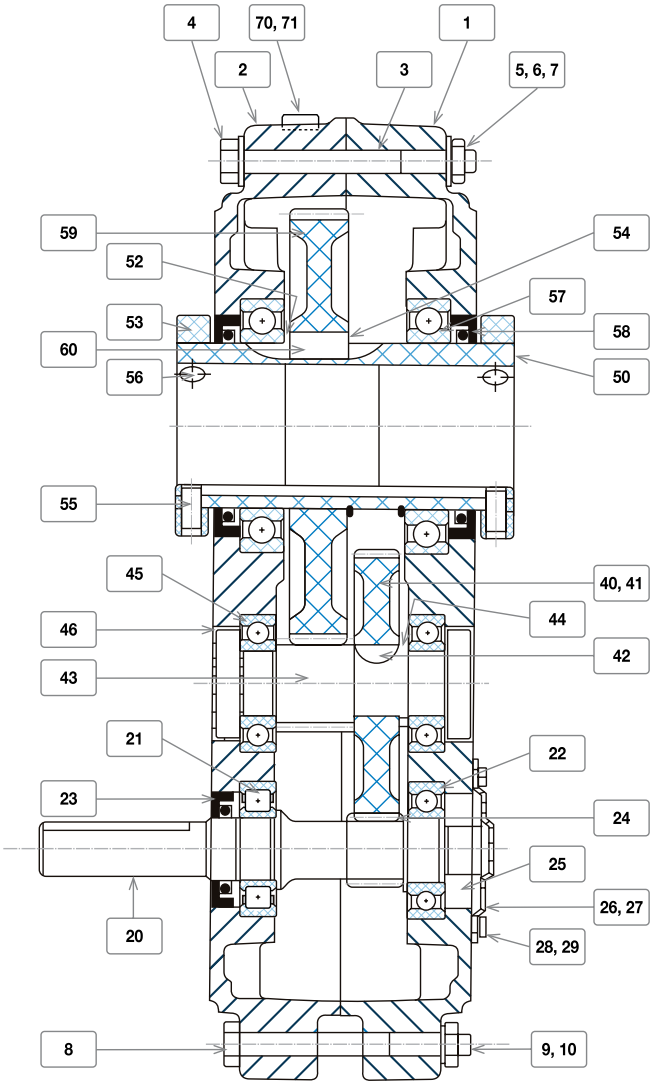

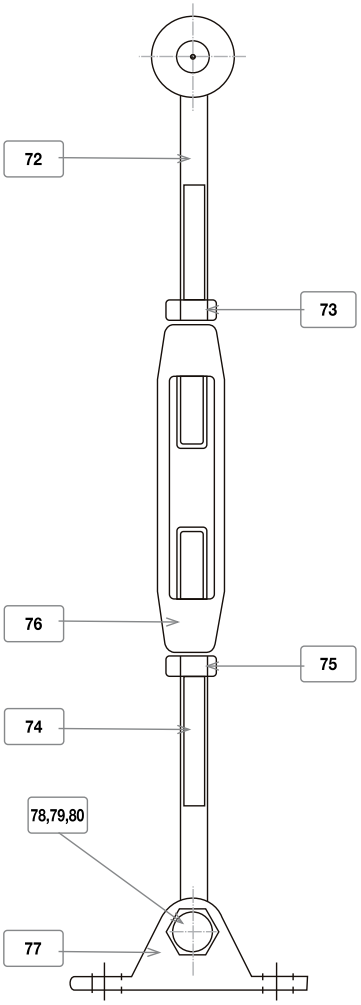

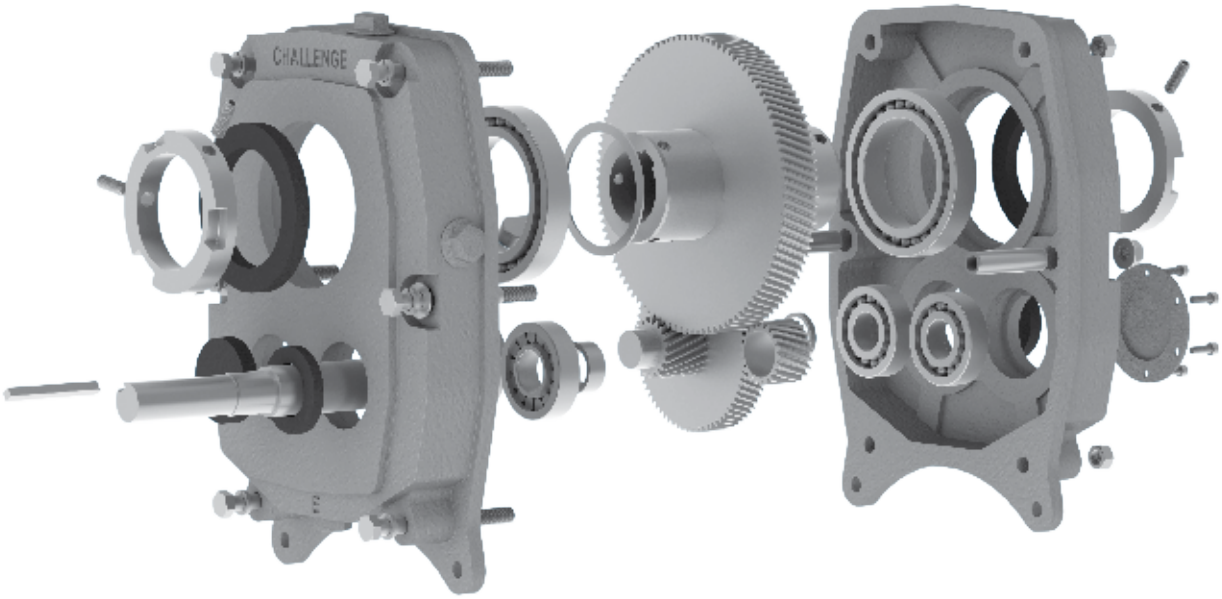

我们已采取一切努力，以确保此目录中列出的数据是正确的。对于任何数据不准或是因此造成的损害，CHALLENGE不承担任何赔偿责任。

轴上减速机

维护零配件产品代码

图上编号	说明	要求数量	B	C	D	E	F	G	H	J	S	K	L
1	外壳（右侧）	1	B6002	C6002	D6002	E6002	F6002	G6002	H6002	J6002	S6002	K6002	L6002
2	左壳（右侧）	1	B6003	C6003	D6003	E6003	F6003	G6003	H6003	J6003	S6003	K6003	L6003
3	空心销	2	B7004	C7004	D7004	E7004	F7004	G7004	H7004	J7004	S7004	K7004	L7004
4	外壳螺栓	6	B943702	C943830	D943831	E943840	F943850	G943851	H943841	J943842	S943842	K943842	L943842
5	外壳螺母	6	B943810	C943811-1	D943811	E943812-1	F943813-1	G943813-1	H943812	J943812	S943812	K943812	L943812
6	外壳平垫圈	4	B913820	C943821	D943821	E943822	F943823	G843823	H943822	J943822	S943822	K943822	L943822
7	外壳防松垫圈	6	B943870	C943871	D943871	E943872	F943973	G943873	H943872	J943872	S943872	K943872	L943872
8	扭矩臂外壳螺栓	2	-	-	-	-	-	-	H943852	J943852	S943852	K943852	L943852
9	扭矩臂外壳螺母	2	-	-	-	-	-	-	H943813-1	J943813-1	S943813-1	K943813-1	L943813-1
10	扭矩臂外壳螺栓防松垫圈	2	-	-	-	-	-	-	H943864	J943864	S943864	K943864	L943864
20	输入轴及小齿轮（5:1）*	1	B6128	C6120	D6120	E6128	F6120	G6120	H6120	J6120	S6120	K6120	L6120
20	输入轴及小齿轮（13:1）	1	B6108	C6100	D6100	E6109	F6100	G6100	H6100	J6100	S6100	K6100	L6100
20	输入轴及小齿轮（20:1）	1	B6118	C6110	D6110	E6119	F6110	G6110	H6110	J6110	S6110	K6110	L6110
21	输入轴轴承-轴侧	1	BNJ204EC	CNJ205EC	DNJ206EC	ENJ306EC	FNJ307EC	GNJ309EC	HNJ310EC	JNJ312EC	SNJ312EC	KNJ312EC	LNJ312EC
22	输入轴轴承后托架侧	1	B6303	C6205	D6206	E6306	F6307	G6309	H6310	J6312	S6312	K6312	L6312
23	输入轴油封	1	B946043	C946301	D946302	E946443	F946303	G946304	H946305	J946022	S946022	K946022	L946022
24	输入轴垫片	1	B6050	C6050	D6050	E6050	F6050	G6050	H6050	J6050	S6050	K6050	L6050
25	后托架	1†	B-B.Stop	C-B.Stop	D-B.Stop	E-B.Stop	F-B.Stop	G-B.Stop	H-B.Stop	J-B.Stop	S-B.Stop	K-B.Stop	L-B.Stop
26	后托架盖	1	B7012	C7012	D7012	E7012	F6012	G6012	H6012	J6012	S6012	K6012	L6012
27	后托架盖垫圈	1	B7013	C7013	D7013	E7013	F7013	G7013	H7013	J7013	S7013	K7013	L7013
28	后托架盖螺丝	6	B943480	C943480	D943490	E943490	F943490	G943690	H943690	J943690	S943690	K943690	L943690
29	后托架盖防松垫圈	6	B943686	C943686	D943687	E943687	F943687	G943680	H943680	J943680	S943680	K943680	L943680
40	第一减速齿轮（13:1）	1	B6101	C6101	D6101	E6101	F6101	G6101	H6101	J6101	S6101	K6101	L6101
41	第一减速齿轮（20:1）	1	B6111	C6111	D6111	E6111	F6111	G6111	H6111	J6111	S6111	K6111	L6111
42	第一减速齿轮键	1	B7021	C7021	D7021	E7021	F7021	G7021	H7021	J7021	S7021	K7021	L7021
43	中间小齿轮（13:1和20:1）	1	B6022	C6022	D6022	E6022	F6022	G6022-1	H6022	J6022	S6022	K6022	L6022
44	中间小齿轮定距块	1	B6023	C6023	D6023	E6023	F6023	G6023	H6023	J6023	S6023	K6023	L6023
45	中间轴承（13:1、20:1）	2	B6303	C6205	D6206	E6306	F6307	G6309	H6310	J6312	S6312	K6312	L6312
46	中间密封盖	2	B7025	C7025	D7025	E7025	F7025	G7025	H7025	J7025	S7025	K7025	L7025
50	输出端（标准毂孔）	1	B6105	C6105	D6105	E6105	F6105	G6105	H6105	J6105	S6105	K6105	L6105
50	输出端（可选毂孔-上部）	1	B6106	C6106	D6106	E6106	F6106	G6106	H6106	J6106	S6106	K6106	L6106
52	输出端垫片	1	B6030	C6030	D6030	E6030	F6030	G6030	H6030	J6030-1	S6030-1	K6030-1	L6030-1
53	输出端轴环	2	B6031	C6031	D6031	E6031	F6031	G6031	H6031	J6031	S6031	K6031	L6031
54	输出端簧环	2	B944187	C944188	D944189	E944190	F944191	G944192	-	-	-	-	-
55	键上轴环螺丝（标准轮毂）	1	B942614-1	C942700-1	D942700-1	E942711-1	F942711	G942711-1	H942721-1	J942722-1	S942722-1	K942722-1	L942722-1
56	轴上轴环螺丝（标准轮毂）	1	B942615	C942701	D942701-1	E942712	F942713	G942713	H942724	J942724	S942724	K942724	L942724
55	键上轴环螺丝（可选轮毂-上部）	1	B942614-2	C942700-2	D942700-2	E942710	F942710	G942711-2	H942721-2	J942721	S942721	K942721	L942721
56	轴上轴环螺丝（可选轮毂-上部）	1	B942614-3	C942700-3	D942701-2	E942711-2	F942712	G942712	H942722	J942722-2	S942722-2	K942722-2	L942722-2
57	输出端轴承	2	B6011	C6013	D6015	E6017	F6020	G6022	H6026	J6030	S6030	K6030	L6030
58	输出端油封	2	B946306	C946307	D946308	E946309	F946310	G946311	H946312	J946313	S946313	K946313	L946313
59	输出端减速齿轮	1	B6026	C6026	D6026	E6026	F6026	G6026	H6026-1	J6026	S6026	K6026	L6026
60	输出端减速齿轮键	1	B6027	C6027	D6027	E6027	F6027	G6027	H6027	J6027	S6027	K6027	L6027
70	管塞	4#	B942395	C942395	D942395	E942395	F942395	G942396	H942396	J942396	S942396	K942396	L942396
71	通气塞	1#	B946097	C946097	D946097	E946097	F946097	G946098	H946098	J946098	S946098	K946098	L946098
72	扭矩臂杆端	1	B7041	C7041	D7041	E7041	F7041	G7041	H7041	J7041	S7041	K7041	L7041
73	扭矩臂杆端防松螺母	1	B943812	C943812	D943813	E943813	F943815	G943815	H943816	J943816	S943816	K943816	L943816
74	扭矩臂伸长	1	B7043	C7043	D7043	E7043	F7043	G7043	H7043	J7043	S7043	K7043	L7043
75	扭矩臂伸长防松螺母	1	B943790	C943790	D943791	E943791	F943792	G943792	H943793	J943793	S943793	K943793	L943793
76	套筒螺母	1	B7045	C7045	D7045	E7045	F7045	G7045	H7045	J7045	S7045	K7045	L7045
77	支点	1	B6046	C6046	D6046	E6046	F6046	G6046	H6046	J6046	S6046	K6046	L6046
78	扭矩臂支点螺栓	1	B943832	C943832	D943843	E943843	F943854	G943854	H943855	J943855	S943855	K943855	L943855
79	扭矩臂支点螺栓螺母	1	B943811	C943811-2	D943812	E943812-2	F943813-2	G943813-2	H943813-2	J943813-2	S943813-2	K943813-2	L943813-2
80	扭矩臂支点螺栓防松垫圈	1	B943682	C943682	D943683	E943683	F943684	G943684	H943684	J943684	S943684	K943684	L943684

注：对于5:1的装置比，CHALLENGE不建议使用后托架，因为这会影响到装置的额定功率。如果确需使用，请联系CHALLENGE公司技术部。

† 如果需要
# 可安装在适当位置

我们已采取一切努力，以确保此目录中列出的数据是正确的。对于任何数据不准或是因此造成的损害，CHALLENGE不承担任何赔偿责任。

CHALLENGE®

蜗杆蜗轮

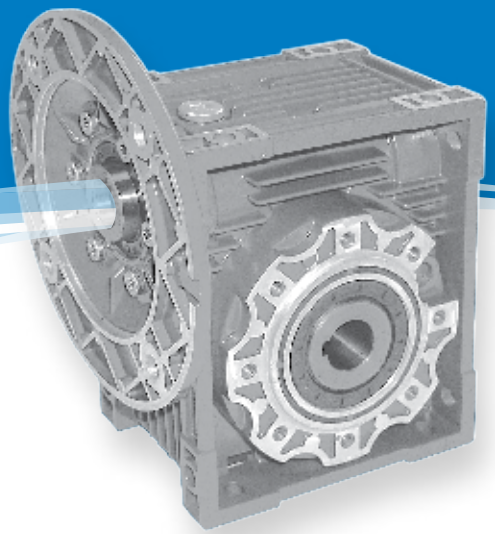

特点

- 品种丰富的模铝成型的蜗杆传动装置，适用于多种安装位置
- 尺寸及性能符合相关工业标准
- 可配有空心轴、输出轴、电机、双级减速装置、传动轴安装件、扭矩臂
- 蜗轮和斜齿轮的组合可提供强大的灵活性和高达5000:1的极大减速性能
- 齿轮均由表面淬火处理的回火钢（20MnCr5）制成，且沿渐伸线研磨

类型

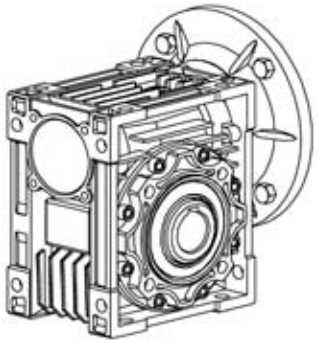

CMRV 025-150

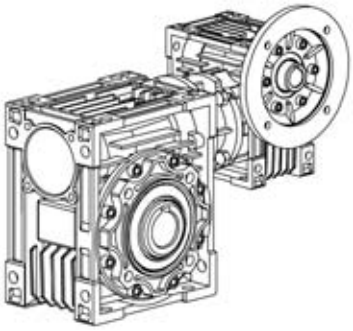

CMRV-CMRV...

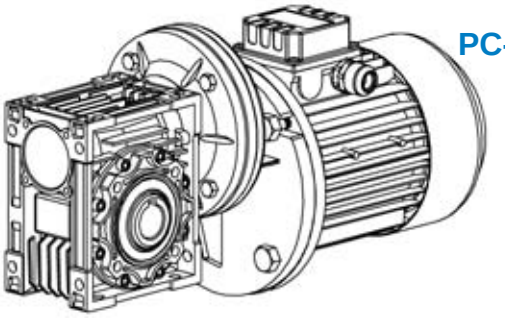

PC-CMRV...

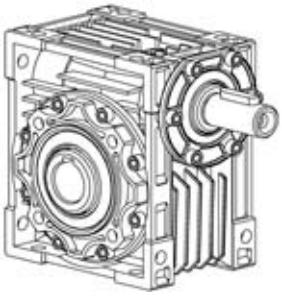

CRV 030-150

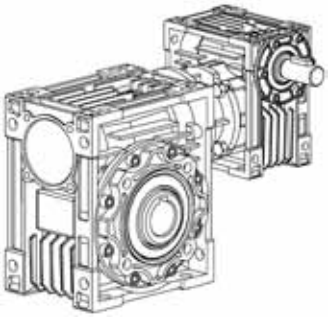

CRV-CMRV...

运行参数（f.s.）取决于减速装置的运行条件。
正确选择最合理的运行参数，需要考虑如下各项参数：

- 运行机器的荷载类型：A – B – C
- 每日运行时长：小时/天（Δ）
- 启动频率：次启动/小时（*）

荷载类型：	A - 均匀荷载	fa ≤ 0.3
	B - 适量荷载	fa ≤ 3
	C - 重载	fa ≤ 10

fa = Je/Jm

- Je (kgm2)传动轴位置降低的外部惯性的力矩
- Jm (kgm2)电机惯性力矩，如果fa > 10，请致电我们的技术服务部。

A - 轻质材料螺旋供料机、风机、装配线、轻质材料输送带、小型搅拌器、升降机、清洁机器、过滤器、控制机床。

B - 绕组装置、木工机床给料机、货运电梯、平衡器、攻丝机、中型混合器、重型材料输送带、绞盘机、滑动门、肥料刮机、包装机、混凝土搅拌机、起重机械、铣刀、折页机、齿轮泵。

C - 重型材料混合器、剪切机、压力机、离心机、回转支承装置、重型材料绞盘机和升降机、磨床、碎石机、斗式提升机、钻床、锤磨机、凸轮压力机、折页机、转车台、滚筒、振动器、碎纸机。

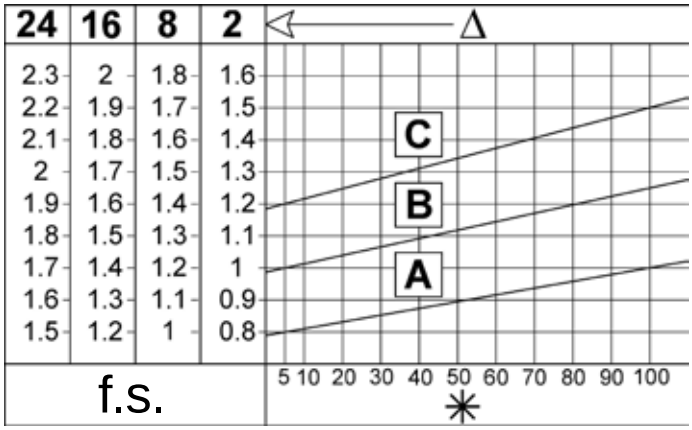

除特别说明外，所有的尺寸单位均为毫米。

我们已采取一切努力，以确保此目录中列出的数据是正确的。对于任何数据不准或是因此造成的损害，CHALLENGE不承担任何赔偿责任。

旋转方向

螺旋位于右侧

危险应用

本目录所述性能与安装位置B3或类似位置相对应，也就是说当第一阶段并未完全浸入油中的时候。对于其他安装位置和/或特定输入速度，参见每种规格减速装置不同危险情况表。

务必考虑下列情况，并请致电我们的技术服务部进行仔细评估：

- 用作加速器。
- 减速装置无法工作会对某些人有害的应用领域。
- 较大惯性条件下使用。
- 用作提升绞车。
- 在减速装置外壳上的有很高的动态压力。
- 在-5°C或40°C以上角度为T°的位置上使用。
- 在化学腐蚀环境中使用。
- 在高盐环境中使用。
- 目录未提及的安装位置。
- 在放射性环境中使用。
- 在除大气压力以外的环境压力中使用。

不得在要求减速装置浸渍的条件下使用，包括任何部分的浸渍。

齿轮减速器所能支持的最大扭矩（*）不得超过性能表所示标称扭矩的两倍（f.s. = 1）。

（*）为满载启动、制动、冲击或其它原因导致的瞬时过载，尤其是动态荷载。

CRMV	025	030	040	050	063	075	090	110	130	150
V5: 1500 < n1 < 3000	-	-	-	-	-	B	B	B	B	B
n1 > 3000	B	B	B	B	B	A	A	A	A	A
V6	B	B	B	B	B	B	B	B	B	B

A = 不建议应用
B = 检查应用环境和条件或致电技术部

我们已采取一切努力，以确保此目录中列出的数据是正确的。对于任何数据不准或是因此造成的损害，CHALLENGE不承担任何赔偿责任。

除特别说明外，所有的尺寸单位均为毫米。

安装及润滑

安装减速装置需注意下列几点建议：

- 在机器上安装减速装置必须在稳定环境下完成，避免任何振动。
- 在将装置安装至机器前，检查减速装置输出轴正确的旋转方向。
- 在需要长期储存（4到6个月）的情况下，如果油封未浸入装置内部的润滑油内，建议更换油封，因为橡胶会与传动轴粘连，或者甚至会失去正常工作所需的弹性。
- 在任何可能的情况下，保护减速装置免受日光照射和恶劣天气的侵害。
- 确保风机一侧通风良好，从而使保证电机通过正确方法散热。
- 如果环境温度小于-5°C或大于+40°C，请致电技术服务部。
- 各组件（皮带轮、齿轮、联轴器、传动轴等等）均应使用特殊螺纹孔，或可确保机器正确运行同时不会损坏轴承或装置的外部组件的其它系统安装于实心轴或空心轴上。润滑所有接触面，避免咬粘或氧化。
- 橡胶组件和通气塞上的孔洞不得进行喷漆处理（如果有的话）。
- 对于装有油塞的装置，应将运送装置过程中使用的闭口塞换成相应的通气塞。
- 检查润滑油的正确油位（如果有的话）。
- 启动必须逐步完成，不得立刻施加最大荷载。
- 如果电机下方的组件、物体或材料可能会因少量漏油而损坏，则应安装特殊防护装置。
- 规格为025-030-040-050-063-075-090的减速装置会提供合成油（终身润滑），因此可安装于目录所述的任何位置。唯一例外的情况是CMRV090-和CRV075-090-位置。对于V5/V6，您需要致电我们的技术服务部以评估使用条件。
- 规格为110、130和150的减速装置可提供润滑油、矿物油。
- 如果您订购规格为110、130和150的减速装置，请详细说明其安装位置，否则我们只提供与安装位置B3相适应的油量，（提供通气塞）。
- 只有规格为110、130和150的减速装置装有通气塞、油位塞和排油塞。安装完成后，需要将用于运输的闭口塞更换为随装置提供的通气塞。
- 前级螺纹型模块可同时提供终身润滑油、合成油，因此，可安装在所有位置。减速装置的润滑应与蜗杆减速装置的润滑分开。

润滑

对于表中未提及的环境温度条件，请致电我们的技术服务部。

在-30°C以下或60°C以上的温度条件下，务必使用具有特殊性能的油封。

对于0°C以下的温度运行范围内，需考虑到下列几点：

1- 电机必须适合在规定环境温度下运行。

2- 电机功率必须足够大以高于要求的较大启动扭矩。

3- 如果是铸铁外壳的减速装置，要特别注意冲击荷载，因为铸铁在-15°C以下容易损坏。

4- 在运行初期，由于润滑油粘度较高，可能会出现润滑问题，因此，建议在无载情况下旋转数分钟。

在运行大约10000小时候后应更换润滑油。更换时间取决于减速装置的服务类型及工作环境。

	T°C - ISO...	阿吉普	壳牌	埃索	美孚	嘉实多	英国石油
CMRV025-090 PC063-090 （合成油）	(-25) - (+50) ISO VG320	Telium VSF320	Tivela oil S320	S220	Glygoyle 30	Alphasyn PG32	Energol SG-XP320
CMRV110-150 （矿物油）	(-5) - (+40) ISO VG460	Blasia 460	Omala oil 460	Spartan EP460	Mobilgear 634	Alphamax 460	Energol GR-XP460
	(-15) - (+25) ISO VG220	Blasia 220	Omala oil 220	Spartan EP220	Mobilgear 630	Alphamax 220	Energol GR-XP220

CMRV	025	030	040	050	063	075	090	110	130	150	PC	063	071	080	090
B3								3	4.5	7					
B8								2.2	3.3	5.1					
B6-B7	0.02	0.04	0.08	0.15	0.3	0.55	1	2.5	3.5	5.4		0.05	0.07	0.15	0.16
V5								3	4.5	7					
V6								2.2	3.3	5.1					

除特别说明外，所有的尺寸单位均为毫米。

我们已采取一切努力，以确保此目录中列出的数据是正确的。对于任何数据不准或是因此造成的损害，CHALLENGE不承担任何赔偿责任。

径向载荷

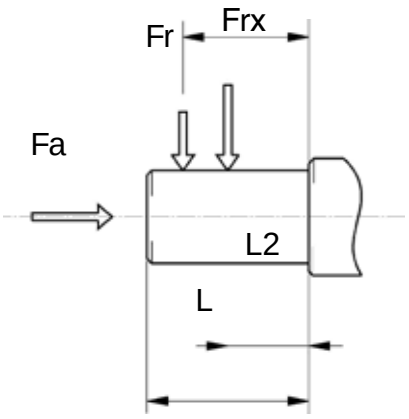

CRMV	025	030	040	050	063	075	090	110	130	150
a	50	65	84	101	120	131	162	176	188	215
b	38	50	64	76	95	101	122	136	148	174
Fr2最大	1350	1830	3490	4840	6270	7380	8180	12000	13500	18000

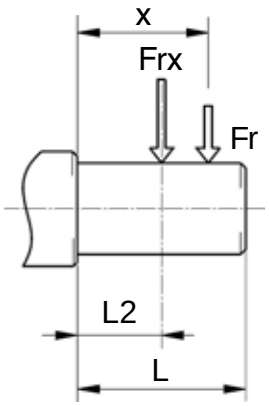

CRMV	030	040	050	063	075	090	110	130	150
a	86	106	129	159	192	227	266	314	350
b	76	94,5	114	139	176	202	236	274	310
Fr2最大	210	350	490	700	980	1270	1700	2100	2800

传动轴径向载荷的计算公式如下：

Fre (N) 径向载荷结果值

M (Nm) 传动轴扭矩

D (mm) 传动轴上安装的传动构件直径

Fr (N) 许可的最大径向载荷值（详见有关表格）

fz = 1.1 小齿轮

1.4 链轮

1.7 三角皮带轮

2.5 平皮带轮

如果未在传动轴中线上施加计算所得的径向载荷，那么应使用下列公式计算出有效载荷：

a , b , x = （详见有关表格）

$$Fre = \frac{2000 \times M \times fz}{D} \leq Fr1 \text{ 至 } Fr2$$

$$Fre \leq \frac{Fr \times a}{(b + x)} \leq Fr1\text{最大值} - Fr2\text{最大值}$$

我们已采取一切努力，以确保此目录中列出的数据是正确的。对于任何数据不准或是因此造成的损害，CHALLENGE不承担任何赔偿责任。

除特别说明外，所有的尺寸单位均为毫米。

CHALLENGE®

可用电机法兰

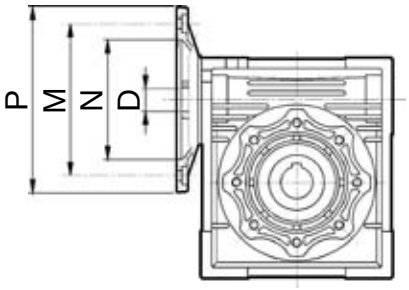

CMRV	PAM IEC	N	M	P	D											
					5	7,5	10	15	20	25	30	40	50	60	80	100
025	56B14	50	65	80	9	9	9	9	9	-	9	9	9	9	-	-
030	63B5	95	115	140	11	11	11	11	11	11	11	11	11	-	-	-
	63B14	60	75	90												
	56B5	80	100	120	9	9	9	9	9	9	9	9	9	9	9	-
	56B14	50	65	80												
040	71B5	110	130	160	14	14	14	14	14	14	14	14	-	-	-	-
	71B14	70	85	105												
	63B5	95	115	140	11	11	11	11	11	11	11	11	11	11	11	11
	63B14	60	75	90												
	56B5	80	100	120	-	-	-	-	-	-	-	-	9	9	9	9
050	80B5	130	165	200	19	19	19	19	19	19	19	-	-	-	-	-
	80B14	80	100	120												
	71B5	110	130	160	14	14	14	14	14	14	14	14	14	14	14	-
	71B14	70	85	105												
	63B5	95	115	140	-	-	-	-	-	-	-	11	11	11	11	11
063	90B5	130	165	200	-	24	24	24	24	24	24	-	-	-	-	-
	90B14	95	115	140												
	80B5	130	165	200	-	19	19	19	19	19	19	19	19	19	-	-
	80B14	80	100	120												
	71B5	110	130	160	-	-	-	-	-	-	-	14	14	14	14	14
	71B14	70	85	105												
075	100/112B5	180	215	250	-	28	28	28	-	-	-	-	-	-	-	-
	100/112B14	110	130	160												
	90B5	130	165	200	-	24	24	24	24	24	24	24	-	-	-	-
	90B14	95	115	140												
	80B5	130	165	200	-	-	-	-	19	19	19	19	19	19	19	19
	80B14	80	100	120												
	71B5	110	130	160	-	-	-	-	-	-	-	-	14	14	14	14
090	100/112B5	180	215	250	-	28	28	28	28	28	28	-	-	-	-	-
	100/112B14	110	130	160												
	90B5	130	165	200	-	24	24	24	24	24	24	24	24	24	-	-
	90B14	95	115	140												
	80B5	130	165	200	-	-	-	-	-	-	-	19	19	19	19	19
	80B14	80	100	120												
110	132B5	230	265	300	-	38*	38*	38*	38*	-	-	-	-	-	-	-
	100/112B5	180	215	250	-	28	28	28	28	28	28	28	28	28	-	-
	90B5	130	165	200	-	-	-	-	-	24	24	24	24	24	24	24
	80B5	130	165	200	-	-	-	-	-	-	-	-	-	-	19	19
130	132B5	230	265	300	-	38*	38*	38*	38*	38*	38*	38*	-	-	-	-
	100/112B5	180	215	250	-	-	-	-	-	28	28	28	28	28	28	28
	90B5	130	165	200	-	-	-	-	-	-	-	-	-	-	24	24
150	160B5	250	300	350	-	42	42	42	42	42	-	-	-	-	-	-
	132B5	230	265	300	-	-	-	-	38	38	38	38	38	38	-	-
	100/112B5	180	215	250	-	-	-	-	-	-	-	-	28	28	28	28

*** CHALLENGE提供短键**

除特别说明外，所有的尺寸单位均为毫米。

我们已采取一切努力，以确保此目录中列出的数据是正确的。对于任何数据不准或是因此造成的损害，CHALLENGE不承担任何赔偿责任。

PC同CMRV组合

CMRV	i	PC 063		PC 071		PC 080			PC 090		
		105 / 11 i = 3	105 / 14 i = 3	120 / 14 i = 3	120 / 19 i = 3	160 / 19 i = 3	160 / 24 i = 3	160 / 28 i = 3	160 / 19 i = 2,42	160 / 24 i = 2,42	160 / 28 i = 2,42
040	25	■	■								
	30	■	■								
	40	■	■								
	50	■									
	60	■									
	80	■									
	100	■									
050	25		■	■	■						
	30		■	■	■						
	40	■	■	■							
	50	■	■	■							
	60	■	■	■							
	80	■	■	■							
	100	■									
063	25				■						
	30				■						
	40		■	■	■						
	50		■	■	■						
	60		■	■	■						
	80		■	■							
	100		■	■							
075	25				■	■	■		■	■	
	30				■	■	■		■	■	
	40				■	■	■		■	■	
	50			■	■	■			■		
	60			■	■	■			■		
	80			■	■	■			■		
	100			■	■	■			■		
090	25						■	■		■	■
	30						■	■		■	■
	40				■	■	■		■	■	
	50				■	■	■		■	■	
	60				■	■	■		■	■	
	80				■	■			■		
	100				■	■			■		
110	25						■	■		■	■
	30						■	■		■	■
	40						■	■		■	■
	50						■	■		■	■
	60						■	■		■	■
	80					■	■	■	■	■	
	100					■	■		■	■	
130	25							■			■
	30							■			■
	40							■			■
	50							■			■
	60							■			■
	80						■	■		■	■
	100						■	■		■	■

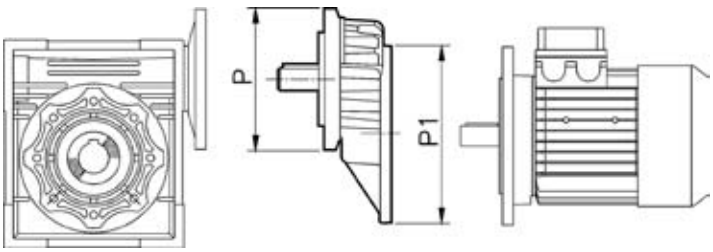

	P1	P	(P)
PC 063	63B5-140 /11		
PC 071	71B5-160 /14	120 / 14	(120 / 19)
PC 080	80B5-200 /19	160 / 14	(160 / 24) (160 / 28)
PC 090	90B5-200 /24	160 / 24	(160 / 19) (160 / 128)

（P）需特别要求

我们已采取一切努力，以确保此目录中列出的数据是正确的。对于任何数据不准或是因此造成的损害，CHALLENGE不承担任何赔偿责任。

除特别说明外，所有的尺寸单位均为毫米。

效率

效率

效率是对某些应用领域标准制定有很重要的影响，而且基本取决于涡轮副的设计。
第325页的网格数据表说明了动态效率（n1=1400 rev/min）值和静态效率值。
注：这些数值仅可在装置投入运行的条件下获得。

动态不可逆性

如果输出轴突然停止运转，则可产生动态不可逆性，
而传动装置的驱动力也不再通过蜗杆轴传递。这种条件要求动态效率ηd小于0.5。

静态不可逆性

如果齿轮减速器停止运转，对输出轴施加载荷不能驱动蜗杆轴运行，则产生静态不可逆性。这种条件要求静态效率ηs小于0.5。

下表说明了不可逆性的大概级别。

振动和冲击都会影响齿轮减速器的不可逆性。
对于组合齿轮组的不可逆性条件，我们必须考虑到整机效率是由每一个单独减速器的效率决定的。
例：ηtot = η1xη2

ηd	动态不可逆性
> 0.6	动态可逆性
0.5 - 0.6	低动态可逆性
0.4 - 0.5	良好的动态不可逆性
< 0.4	动态不可逆性

ηs	静态不可逆性
> 0.55	静态可逆性
0.5 - 0.55	低静态可逆性
< 0.5	静态不可逆性

除特别说明外，所有的尺寸单位均为毫米。

我们已采取一切努力，以确保此目录中列出的数据是正确的。对于任何数据不准或是因此造成的损害，CHALLENGE不承担任何赔偿责任。

网格数据

RV	i=比	7.5	10	15	20	25	30	40	50	60	80	100
05	Z1	4	3	2	2		1	1	1	1		
	γ	25°03'	19°19'	13°09'	10°41'		6°40'	5°23'	4°31'	3°53'		
	Mx	1,3	1,3	1,3	0,995		1,3	0,995	0,8	0,67		
	ηd(1400)	0,85	0,83	0,79	0,75		0,67	0,62	0,58	0,55		
	ηs	0,71	0,68	0,61	0,56		0,46	0,41	0,36	0,34		
030	Z1	4	3	2	2	1	1	1	1	1	1	
	γ	18°49'	14°20'	9°40'	7°42'	5°35'	4°52'	3°52'	3°12'	2°45'	2°07'	
	Mx	1,44	1,44	1,44	1,09	1,7	1,44	1,09)	0,89	0,74	0,56	
	ηd(1400)	0,85	0,82	0,77	0,73	0,68	0,65	0,59	0,55	0,51	0,44	
	ηs	0,67	0,63	0,55	0,5	0,43	0,39	0,35	0,31	0,27	0,23	
040	Z1	4	3	2	2	2	1	1	1	1	1	1
	γ	24°28'	18°51'	12°49'	10°23'	8°43'	6°29'	5°14'	4°23'	3°47'	2°57'	2°25'
	Mx	2,06	2,06	2,06	1,57	1,27	2,06	1,57	1,27	1,06	0,81	0,65
	ηd(1400)	0,87	0,85	0,82	0,78	0,75	0,7	0,65	0,62	0,58	0,52	0,47
	ηs	0,71	0,67	0,6	0,55	0,51	0,45	0,4	0,36	0,32	0,28	0,24
050	Z1	4	3	2	2	2	1	1	1	1	1	1
	γ	23°54'	18°23'	12°30'	10°06'	8°29'	6°19'	5°06'	4°16'	3°40'	2°52'	2°21'
	Mx	2,56	2,56	2,56	1,95	1,58	2,56	1,95	1,58	1,32	1	0,8
	ηd(1400)	0,88	0,86	0,82	0,79	0,76	0,72	0,67	0,63	0,59	0,53	0,49
	ηs	0,7	0,66	0,59	0,55	0,51	0,44	0,39	0,35	0,32	0,27	0,23
063	Z1	4	3	2	2	2	1	1	1	1	1	1
	γ	24°31'	18°53'	12°51'	10°25'	8°45'	6°30'	5°15'	4°24'	3°47'	2°58'	2°26'
	Mx	3,25	3,25	3,25	2,48	2	3,25	2,48	2	1,68	1,27	1,02
	ηd(1400)	0,88	0,87	0,83	0,81	0,78	0,74	0,7	0,66	0,62	0,57	0,51
	ηs	0,71	0,67	0,6	0,55	0,51	0,45	0,4	0,36	0,33	0,28	0,24
075	Z1	4	3	2	2	2	1	1	1	1	1	1
	γ	26°17'	20°20'	13°52'	11°18'	9°32'	7°02'	5°42'	4°48'	4°08'	3°14'	2°40'
	Mx	3,94	3,94	3,94	3	2,42	3,94	3	2.42	2,03	1,54	1.24
	ηd(1400)	0,89	0,88	0,85	0,82	0,80	0,76	0,72	0,69	0,65	0,60	0,55
	ηs	0,71	0,68	0,61	0,57	0,53	0,46	0,42	0,38	0,35	0,29	0,26
090	Z1	4	3	2	2	2	1	1	1	1	1	1
	γ	29°11'	22°44'	15°36'	12°50'	10°54'	7°57'	6°30'	5°30'	4°46'	3°45'	3°06'
	Mx	4,84	4,84	4,84	3,69	2,98	4,84	3,69	2,98	2,5	1,89	1,52
	ηd(1400)	0,9	0,89	0,86	0,84	0,82	0,78	0,75	0,72	0,69	0,63	0,59
	ηs	0,73	0,7	0,64	0,6	0,56	0,49	0,45	0,41	0,38	0,32	0,28
110	Z1	4	3	2	2	2	1	1	1	1	1	1
	γ	28°15'	21°57'	15°02'	14°41'	12°34'	7°39'	7°28'	6°22'	5°32'	4°24'	3°39'
	Mx	5,875	5,875	5,875	4,62	3,73	5,875	4,62	3,73	3,13	2,37	1,91
	ηd(1400)	0,9	0,89	0,86	0,85	0,84	0,79	0,78	0,75	0,72	0,67	0,63
	ηs	0,72	0,69	0,63	0,62	0,59	0,48	0,48	0,44	0,41	0,36	0,32
130	Z1	4	3	2	2	2	1	1	1	1	1	1
	γ	28°41'	22°19'	15°18'	13°52'	11°49'	7°47'	7°02'	5°58'	5°11'	4°07'	3°24'
	Mx	6,97	6,97	6,97	5,4	4,37	6,97	5,4	4,37	3,67	2,77	2,23
	ηd(1400)	0,91	0,89	0,87	0,86	0,84	0,8	0,78	0,75	0,72	0,68	0,64
	ηs	0,72	0,69	0,63	0,61	0,58	0,49	0,46	0,43	0,39	0,34	0,3
150	Z1	6	4	3	2	2	2	1	1	1	1	1
	γ	32°09'	24°35'	17°27'	12°53'	11°19'	9°50'	6°32'	5°43'	4°57'	3°55'	3°14'
	Mx	5,5	6,155	5,5	6,155	5	4,193	6,155	5	4,193	3,17	2,55
	ηd(1400)	0,91	0,9	0,88	0,86	0,84	0,83	0,78	0,76	0,73	0,68	0,64
	ηs	0,73	0,71	0,66	0,6	0,57	0,54	0,45	0,42	0,39	0,33	0,29

我们已采取一切努力，以确保此目录中列出的数据是正确的。对于任何数据不准或是因此造成的损害，CHALLENGE不承担任何赔偿责任。

除特别说明外，所有的尺寸单位均为毫米。

材质及设计特点（PC）

PC为模块化结构，因此可作为独立元件提供，能够安装于任何型号的匹配的齿轮电机上（PAM）。

对于B14型的任何电机，将前级螺旋模块安装在主减速装置非常简单。

前级装置无法独立运行，仅可与另一减速装置配合使用。

材质

铝合金外壳。

齿轮均由表面淬火处理的回火钢（20MnCr5）制成，且沿渐伸线研磨。

与电机轴连接

在电机轴上正确安装小齿轮需遵循如下说明：

a) 全面清洁电机轴。

b) 从底座上拆除电机键。

c) 按照图示将套筒（1）安装在传动轴上。为了便于操作，可先将套筒加热至大约70/80°C。

d) 将提供的新键（3）安装在之前拆除的键位上。

e) 安装小齿轮（4），注意事项同（c）点所述。

f) 安装垫圈（5）并紧固螺丝（6）。

g) 拆除油封底座上的橡皮帽，一定要特别小心，因为前级装置已经过润滑油润滑处理。

h) 安装油封（2）及电机总成，切勿损坏油封的唇封部位。

注：为保证无振动或噪声，建议使用高品质电机。

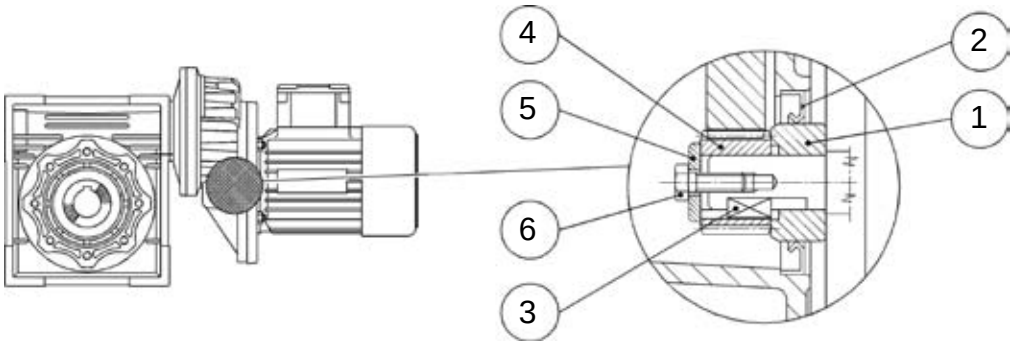

我们已采取一切努力，以确保此目录中列出的数据是正确的。对于任何数据不准或是因此造成的损害，CHALLENGE不承担任何赔偿责任。

组装位置

CMRV - CRV

CMRV...U - B3	B6	V5	V6
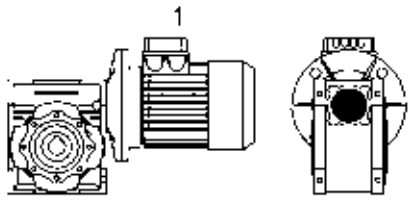	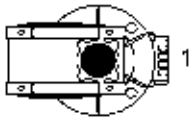	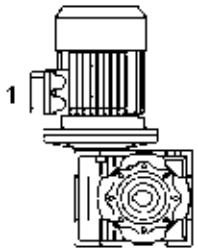	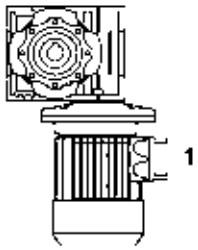
B8	**B7**		
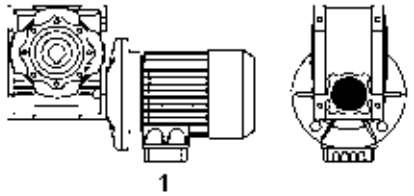	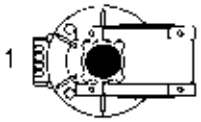		

PC - CMRV

CMRV...U - B3	B6	V5	V6
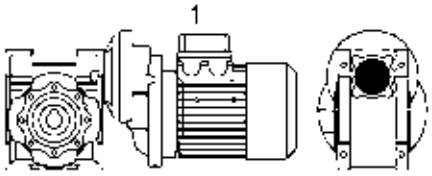	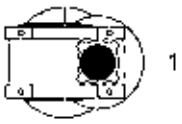	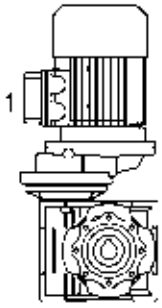	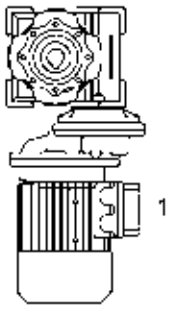
B8	**B7**		
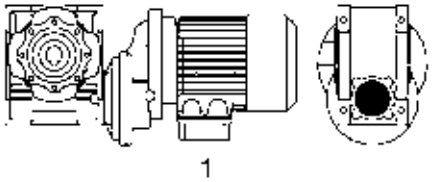	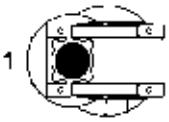		

“U”类是CMRV 025-075和CRV 030-063以上的规格。这些规格无需指定安装位置。

除非另有说明，标准安装位置为B3。

如未指定安装位置，请联系我们的技术部。

我们已采取一切努力，以确保此目录中列出的数据是正确的。对于任何数据不准或是因此造成的损害，CHALLENGE不承担任何赔偿责任。

除特别说明外，所有的尺寸单位均为毫米。

使用双速减速

CMRV-CMRV / CRV-CMRV			
AS1	AS2	VS1	VS2
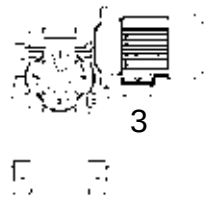	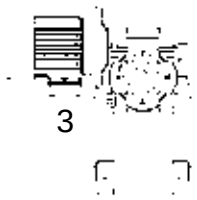	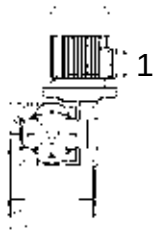	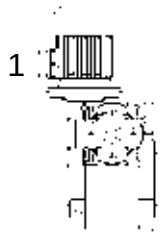
PS1	PS2	BS1	BS2
	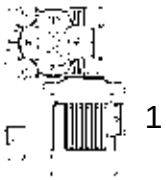	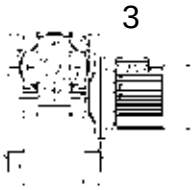	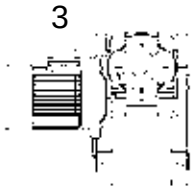

与第二减速器相关的第一减速器位置取决于蜗杆蜗轮的种类。除非在订单中另有说明，我们提供BS2类组合。
指定安装位置是指第二齿轮减速器的位置。

法兰F	
D	S
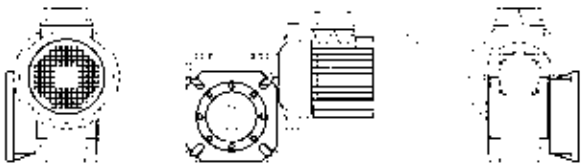	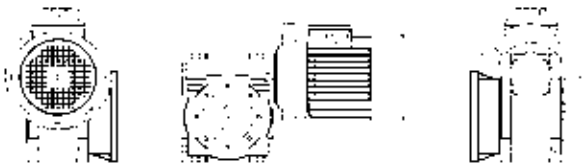

除非另有说明，我们提供的减速装置按照B3位置在D位置装有法兰。

如有特殊要求，请在订购时详细说明图示接线盒的具体位置。

除特别说明外，所有的尺寸单位均为毫米。

我们已采取一切努力，以确保此目录中列出的数据是正确的。对于任何数据不准或是因此造成的损害，CHALLENGE不承担任何赔偿责任。

CMRV性能

输入速度n1 = 1400 rev/min		齿轮电机					齿轮组			
i	输出速度n2 = rev/min	大小	P1 (kW)	机座	M2 (Nm)	f.s.	大小	M2 (Nm)	Fr1 (N)	Fr2 (N)
7.5	186.7	CMRV025	0.09	56B4	3.9	2.8	CRV025	10	118	503
10	140.0		0.09	56B4	5.1	2.4		10	118	553
15	93.3		0.09	56B4	7.3	1.6		11	118	633
20	70.0		0.09	56B4	9.0	1.3		11	118	697
30	46.7		0.09	56B4	12	1.1		12	118	798
40	35.0		0.09	56B4	15	0.9		12	118	878
50	28.0		0.06	56A4	12	0.9		10	118	946
60	23.3		0.06	56A4	14	0.7		10	118	1006
7.5	186.7	CMRV030	0.22	63C4	10	1.9	CRV030	18	150	683
10	140.0		0.22	63C4	12	1.5		18	169	752
15	93.3		0.22	63C4	17	1.0		18	169	861
20	70.0		0.22	63C4	22	0.8		18	190	948
25	56.0		0.18	63B4	21	1.0		21	210	1021
30	46.7		0.18	63B4	24	0.8		20	210	1085
40	35.0		0.12	63A4	19	0.9		18	210	1194
50	28.0		0.12	63A4	23	0.8		17	210	1286
60	23.3		0.09	56B4	19	0.9		16	210	1367
80	17.5		0.06	56A4	14	0.9		13	210	1504
7.5	186.7	CMRV040	0.55	71C4	24	1.6	CRV040	40	294	1315
10	140.0		0.55	71C4	32	1.3		40	331	1447
15	93.3		0.55	71C4	46	0.9		40	331	1657
20	70.0		0.37	71B4	39	1.0		39	350	1824
25	56.0		0.37	71B4	47	0.8		38	350	1964
30	46.7		0.37	71B4	53	0.8		45	350	2087
40	35.0		0.25	71A4	44	0.9		41	350	2298
50	28.0		0.22	63C4	47	0.8		39	350	2475
60	23.3		0.18	63B4	43	0.8		36	350	2630
80	17.5		0.12	63A4	34	1.0		33	350	2895
100	14.0		0.12	63A4	38	0.8		29	350	3118
7.5	186.7	CMRV050	0.92	80C4	41	1.7	CRV050	71	401	1805
10	140.0		0.92	80C4	54	1.3		72	490	1987
15	93.3		0.92	80C4	77	1.0		74	490	2274
20	70.0		0.75	80B4	81	0.9		73	490	2503
25	56.0		0.55	80A4	71	1.0		70	490	2696
30	46.7		0.55	80A4	81	1.0		84	490	2865
40	35.0		0.37	71B4	68	1.1		76	490	3153
50	28.0		0.37	71B4	80	0.9		73	490	3397
60	23.3		0.37	71B4	89	0.8		68	490	3610
80	17.5		0.25	71A4	72	0.9		65	490	3973
100	14.0		0.18	63B4	60	0.9		55	490	4280

我们已采取一切努力，以确保此目录中列出的数据是正确的。对于任何数据不准或是因此造成的损害，CHALLENGE不承担任何赔偿责任。

除特别说明外，所有的尺寸单位均为毫米。

CMRV性能

输入速度n1 = 1400 rev/min		齿轮电机					齿轮组			
i	输出速度n2 = rev/min	大小	P1 (kW)	机座	M2 (Nm)	f.s.	大小	M2 (Nm)	Fr1 (N)	Fr2 (N)
7.5	186.7		1.84	**90LL4**	83	1.5		128	500	2359
10	140.0		1.84	**90LL4**	109	1.2		130	571	2597
15	93.3		1.84	**90LL4**	156	0.9		140	615	2973
20	70.0		1.5	**90LL4**	166	0.8		135	667	3272
25	56.0		1.1	**90S4**	146	0.9		130	700	3524
30	46.7	**CMRV063**	1.1	**90S4**	167	1.0	**CRV063**	160	700	3745
40	35.0		0.92	**80C4**	176	0.8		145	700	4122
50	28.0		0.55	**80A4**	124	1.1		135	700	4440
60	23.3		0.55	**80A4**	140	0.9		130	700	4719
80	17.5		0.37	**71B4**	115	1.1		122	700	5193
100	14.0		0.37	**71B4**	129	0.9		118	700	5595
7.5	186.7		4	**112M4**	182	1.0		185	700	2785
10	140.0		4	**112M4**	240	0.8		195	830	3065
15	93.3		3	**100L4**	261	0.8		200	851	3509
20	70.0		1.84	**90LL4**	206	1.0		210	980	3862
25	56.0		1.84	**90LL4**	251	0.8		200	980	4160
30	46.7	**CMRV075**	184	**90LL4**	286	0.8	**CRV075**	230	980	4421
40	35.0		1.1	**90S4**	216	1.0		220	980	4865
50	28.0		0.92	**80C4**	217	1.0		210	980	5241
60	23.3		0.92	**80C4**	245	0.8		200	980	5569
80	17.5		0.55	**80A4**	180	1.1		190	980	6130
100	14.0		0.55	**80A4**	206	0.9		180	980	6603
7.5	186.7		4.8	**112MS4**	221	1.3		290	900	3081
10	140.0		4.8	**112MS4**	291	1.1		310	1082	3391
15	93.3		4.8	**112MS4**	422	0.9		360	1257	3882
20	70.0		4	**112M4**	458	0.8		355	1270	4273
25	56.0		3	**100LB4**	420	0.8		340	1270	4603
30	46.7	**CMRV090**	3	**100LB4**	479	0.9	**CRV090**	410	1270	4891
40	35.0		1.84	**90LL4**	377	1.0		360	1270	5383
50	28.0		1.84	**90LL4**	452	0.8		340	1270	5799
60	23.3		1.5	**90LL4**	424	0.8		320	1270	6163
80	17.5		0.92	**80C4**	316	0.9		285	1270	6783
100	14.0		0.75	**80B4**	302	0.9		270	1270	7306

除特别说明外，所有的尺寸单位均为毫米。

我们已采取一切努力，以确保此目录中列出的数据是正确的。对于任何数据不准或是因此造成的损害，CHALLENGE不承担任何赔偿责任。

CMRV性能

输入速度n1 = 1400 rev/min		齿轮电机					齿轮组			
i	输出速度n2 = rev/min	大小	P1 (kW)	机座	M2 (Nm)	f.s.	大小	M2 (Nm)	Fr1 (N)	Fr2 (N)
7.5	186.7		9.2	**132M4**	424	1.3		552	1200	3893
10	140.0		7.5	**132L4**	455	1.3		598	1463	4285
15	93.3		7.5	**132L4**	660	1.0		656	1604	4905
20	70.0		5.5	**132S4**	638	1.0		644	1700	5399
25	56.0		4.8	**112MS4**	688	1.0		679	1700	5816
30	46.7	**CMRV110**	4	**112M4**	647	1.1	**CRV110**	725	1700	6181
40	35.0		3	**100LB4**	638	1.1		702	1700	6803
50	28.0		3	**100LB4**	767	0.9		660	1700	7328
60	23.3		2.2	**100LA4**	648	1.0		616	1700	7787
80	17.5		1.5	**90L4**	548	0.9		515	1700	8571
100	14.0		1.1	**90S4**	473	1.0		483	1700	9232
7.5	186.7		9.2	**132M4**	428	1.8		750	1500	5092
10	140.0		9.2	**132M4**	559	1.5		820	1845	5605
15	93.3		9.2	**132M4**	819	1.1		920	2070	6416
20	70.0		9.2	**132M4**	1079	0.8		910	2100	7062
25	56.0		9.2	**132M4**	1318	0.7		930	2100	7607
30	46.7	**CMRV130**	7. 5	**132L4**	1228	0.8	**CRV130**	1040	2100	8084
40	35.0		7.5	**132L4**	1596	0.7		1050	2100	8897
50	28.0		4.8	**112MS4**	1228	0.8		980	2100	9584
60	23.3		4	**112M4**	1179	0.8		900	2100	10185
80	17.5		3	**100LB4**	1113	0.8		840	2100	11210
100	14.0		1.84	**90LL4**	803	0.9		740	2100	12076
7.5	186.7		15	**160L4**	698	1.7		1200	1950	6962
10	140.0		15	**160L4**	921	1.3		1240	2267	7663
15	93.3		15	**160L4**	1351	0.9		1250	2285	8771
20	70.0		15	**160L4**	1760	0.7		1300	2674	9654
25	56.0		11	**160M4**	1576	0.8		1200	2800	10400
30	46.7	**CMRV150**	9. 2	**132M4**	1563	0.8	**CRV150**	1200	2800	11051
40	35.0		9.2	**132M4**	1958	0.8		1550	2800	12163
50	28.0		5.5	**132S4**	1426	1.0		1400	2800	13103
60	23.3		5.5	**132S4**	1643	0.8		1260	2800	13924
80	17.5		4	**112M4**	1484	0.8		1150	2800	15325
100	14.0		3	**100LB4**	1310	0.8		1000	2800	16508

我们已采取一切努力，以确保此目录中列出的数据是正确的。对于任何数据不准或是因此造成的损害，CHALLENGE不承担任何赔偿责任。

除特别说明外，所有的尺寸单位均为毫米。

CHALLENGE®

PC-CMRV性能

输入速度n1 = 1400 rev/min		齿轮电机					
i	输出速度n2 = rev/min	大小	P1 (kW)	机座	M2 (Nm)	f.s.	Fr2 (N)
75	18.7	PC063+CMRV040	0.18	**63B4**	64	0.8	2833
90	15.6		0.18	**63B4**	70	0.8	3011
120	11.7		0.18	**63B4**	85	0.6	3314
150	9.3		0.12	**63A4**	66	0.7	3490
180	7.8		0.12	**63A4**	74	0.6	3490
240	5.8		0.12	**63A4**	86	0.5	3490
75	18.7	PC063+CMRV050	0.22	**63C4**	78	1.2	3889
90	15.6		0.22	**63C4**	86	1.2	4132
120	11.7		0.22	**63C4**	106	0.9	4548
150	9.3		0.18	**63B4**	101	0.9	4840
180	7.8		0.18	**63B4**	113	0.7	4840
240	5.8		0.18	**63B4**	133	0.6	4840
300	4.7		0.12	**63A4**	98	0.7	4840
120	11.7	PC063+CMRV063	0.22	**63C4**	110	1.7	5945
150	9.3		0.22	**63C4**	126	1.4	6270
180	7.8		0.22	**63C4**	143	1.1	6270
240	5.8		0.18	**63B4**	139	1.0	6270
300	4.7		0.18	**63B4**	155	0.8	6270
75	18.7	PC071+CMRV050	0.25	**71A4**	88	1.0	3889
90	15.6		0.25	**71A4**	98	1.1	4132
120	11.7		0.25	**71A4**	121	0.8	4548
150	9.3		0.25	**71A4**	141	0.6	4840
75	18.7	PC071+CMRV063	0.25	**71A4**	91	1.8	5083
90	15.6		0.55	**71C4**	219	0.9	5401
120	11.7		0.37	**71B4**	185	1.0	5945
150	9.3		0.37	**71B4**	212	0.8	6270
180	7.8		0.25	**71A4**	163	1.0	6270
240	5.8		0.25	**71A4**	192	0.7	6270
300	4.7		0.25	**71A4**	215	0.6	6270
75	18.7	PC071+CMRV075	0.55	**71C4**	205	1.2	6000
90	15.6		0.55	**71C4**	230	1.3	6375
120	11.7		0.55	**71C4**	284	1.0	7017
150	9.3		0.37	**71B4**	223	1.1	7380
180	7.8		0.37	**71B4**	254	0.9	7380
240	5.8		0.25	**71A4**	201	1.1	7380
300	4.7		0.25	**71A4**	230	0.9	7380
120	11.7	PC071+CMRV090	0.55	**71C4**	297	1.6	7764
150	9.3		0.55	**71C4**	355	1.3	8180
180	7.8		0.55	**71C4**	398	1.0	8180
240	5.8		0.37	**71B4**	321	1.1	8180
300	4.7		0.37	**71B4**	371	0.9	8180

除特别说明外，所有的尺寸单位均为毫米。

我们已采取一切努力，以确保此目录中列出的数据是正确的。对于任何数据不准或是因此造成的损害，CHALLENGE不承担任何赔偿责任。

PC-CMRV性能

输入速度n1 = 1400 rev/min		齿轮电机					
i	输出速度n2 = rev/min	大小	P1 (kW)	机座	M2 (Nm)	f.s.	Fr2 (N)
75	18.7	PC080+CMRV075	0.92	**80C4**	344	0.7	6000
90	15.6		0.92	**80C4**	384	0.8	6375
120	11.7		0.55	**80A4**	284	1.0	7017
150	9.3		0.55	**80A4**	332	0.8	7380
180	7.8		0.55	**80A4**	378	0.6	7380
75	18.7	PC080+CMRV090	0.92	**80C4**	353	1.2	6638
90	15.6		0.92	**80C4**	401	1.4	7054
120	11.7		0.92	**80C4**	497	1.0	7764
150	9.3		0.92	**80C4**	593	0.8	8180
180	7.8		0.75	**80B4**	543	0.7	8180
75	18.7	PC080+CMRV110	0.92	**80C4**	367	2.5	8388
120	11.7		0.92	**80C4**	527	1.8	9811
150	9.3		0.92	**80C4**	621	1.4	10320
180	7.8		0.92	**80C4**	712	1.1	10320
240	5.8		0.75	**80B4**	700	0.9	10320
300	4.7		0.55	**80A4**	597	1.0	10320
75	18.7	PC080+CMRV130	0.92	**80C4**	367	3.3	10971
90	15.6		0.92	**80C4**	412	3.4	11659
120	11.7		0.92	**80C4**	527	2.5	12832
150	9.3		0.92	**80C4**	631	1.9	13500
180	7.8		0.92	**80C4**	712	1.5	13500
240	5.8		0.92	**80C4**	874	1.1	13500
300	4.7		0.92	**80C4**	998	0.9	13500
60.5	23.1	PC090+CMRV110	1.84	**90LL4**	592	1.5	7809
72.6	19.3		1.84	**90LL4**	656	1.5	8298
97	14.5		1.84	**90LL4**	850	1.1	9133
121.0	11.6		1.84	**90LL4**	1002	0.9	9838
145	9.6		1.5	**90L4**	936	0.8	10320
193.6	7.2		1.1	**90S4**	828	0.8	10320
242.0	5.8		1.1	**90S4**	962	0.6	10320
60.5	23.1	PC090+CMRV130	1.84	**90LL4**	592	2.0	10213
72.6	19.3		1.84	**90LL4**	665	2.1	10853
97	14.5		1.84	**90LL4**	850	1.5	11945
121.0	11.6		1.84	**90LL4**	1018	1.2	12868
145.2	9.6		1.84	**90LL4**	1148	0.9	13500
193.6	7.2		1.5	**90L4**	1149	0.8	13500
242	5.8		1.1	**90S4**	962	0.9	13500

我们已采取一切努力，以确保此目录中列出的数据是正确的。对于任何数据不准或是因此造成的损害，CHALLENGE不承担任何赔偿责任。

除特别说明外，所有的尺寸单位均为毫米。

CHALLENGE®

CMRV-CMRV性能

输入速度n1 = 1400 rev/min		齿轮电机					齿轮组			
i	输出速度 n2 = rev/min	大小	P1 (kW)	机座	M2 (Nm)	f.s.	大小	M2 (Nm)	Fr1 (N)	Fr2 (N)
100	14.0		0.09	**56B4**	38	0.8				1620
150	9.3		0.09	**56B4**	49	0.6				1830
200	7.0		0.09	**56B4**	62	0.5				1830
250	5.6		0.09	**56B4**	66	0.5				1830
300	4.7		0.09	**56B4**	75	0.4				1830
400	3.5		0.09	**56B4**	107	0.3				1830
500	2.8		0.09	**56B4**	115	0.3				1830
600	2.3	**CMRV025/030**	0.09	**56B4**	135	0.2				1830
750	1.9		0.09	**56B4**	151	0.2				1830
900	1.6		0.09	**56B4**	178	0.2				1830
1200	1.2		0.09	**56B4**	212	0.1				1830
1500	0.9		0.09	**56B4**	247	0.1				1830
1800	0.78		0.09	**56B4**	304	0.1				1830
2400	0.58		0.09	**56B4**	340	0.1				1830
3000	0.47		0.09	**56B4**	405	0.1				1830
300	4.7		0.06	**56A4**	59	1.2				3490
400	3.5		0.06	**56A4**	71	0.9				3490
500	2.8		0.06	**56A4**	82	0.7				3490
600	2.3		0.06	**56A4**	101	0.6				3490
750	1.9		0.06	**56A4**	116	0.5				3490
900	1.6		0.06	**56A4**	143	0.5				3490
1200	1.2	**CMRV025/040**	0.06	**56A4**	171	0.4				3490
1500	0.9		0.06	**56A4**	197	0.3				3490
1800	0.8		0.06	**56A4**	217	0.3				3490
2400	0.6		0.06	**56A4**	268	0.2				3490
3000	0.5		0.06	**56A4**	324	0.2				3490
4000	0.4		0.06	**56A4**	294	0.1				3490
5000	0.3		0.06	**56A4**	356	0.1				3490
300	4.7		0.09	**56B4**	88	0.8		73	210	3490
400	3.5		0.06	**56A4**	70	0.9		65	210	3490
500	2.8		0.06	**56A4**	96	0.6		61	210	3490
600	2.3		0.06	**56A4**	104	0.7		73	210	3490
750	1.9		0.06	**56A4**	121	0.6		73	210	3490
900	1.6		0.06	**56A4**	139	0.5		73	210	3490
1200	1.2	**CMRV030/040**	0.06	**56A4**	166	0.4	**CRV030/040**	65	210	3490
1500	0.9		0.06	**56A4**	196	0.4		73	210	3490
1800	0.8		0.06	**56A4**	218	0.3		73	210	3490
2400	0.58		0.06	**56A4**	261	0.2		65	210	3490
3200	0.4		0.06	**56A4**	300	0.2		65	210	3490
4000	0.4		0.06	**56A4**	279	0.1		33	210	3490
5000	0.28		0.06	**56A4**	338	0.1		29	210	3490

除特别说明外，所有的尺寸单位均为毫米。

我们已采取一切努力，以确保此目录中列出的数据是正确的。对于任何数据不准或是因此造成的损害，CHALLENGE不承担任何赔偿责任。

CMRV-CMRV性能

输入速度n1 = 1400 rev/min		齿轮电机					齿轮组			
i	输出速度 n2 = rev/min	大小	P1 (kW)	机座	M2 (Nm)	f.s.	大小	M2 (Nm)	Fr1 (N)	Fr2 (N)
300	4.7		0.12	**63A4**	119	1.2		145	210	4840
400	3.5		0.12	**63A4**	142	0.9		124	210	4840
500	2.8		0.12	**63A4**	164	0.7		120	210	4840
600	2.3		0.09	**56B4**	159	0.9		145	210	4840
750	1.9		0.09	**56B4**	185	0.8		145	210	4840
900	1.6		0.09	**56B4**	212	0.7		145	210	4840
1200	1.2	**CMRV030/050**	0.06	**56A4**	169	0.7	**CRV030/050**	124	210	4840
1500	0.93		0.06	**56A4**	199	0.7		145	210	4840
1800	0.78		0.06	**56A4**	222	0.7		145	210	4840
2400	0.6		0.06	**56A4**	266	0.5		124	210	4840
3000	0.5		0.06	**56A4**	307	0.4		120	210	4840
4000	0.35		0.06	**56A4**	288	0.3		82	210	4840
4800	0.29		0.06	**56A4**	311	0.3		82	210	4840
300	4.7		0.22	**63C4**	210	1.1		230	210	6270
400	3.5		0.22	**63C4**	271	0.8		230	210	6270
500	2.8		0.18	**63B4**	257	0.8		216	210	6270
600	2.3		0.12	**63A4**	208	1.1		230	210	6270
750	1.9		0.12	**63A4**	241	0.9		216	210	6270
900	1.6		0.09	**56B4**	200	1.0		198	210	6270
1200	1.2	**CMRV030/063**	0.09	**56B4**	263	0.9	**CRV030/063**	230	210	6270
1500	0.93		0.09	**56B4**	305	0.7		216	210	6270
1800	0.78		0.06	**56A4**	225	0.9		198	210	6270
2400	0.58		0.06	**56A4**	276	0.8		230	210	6270
3000	0.47		0.06	**56A4**	319	0.7		216	210	6270
4000	0.35		0.06	**56A4**	306	0.6		172	210	6270
5000	0.28		0.06	**56A4**	360	0.4		150	210	6270
300	4.7		0.37	**71B4**	405	1.0		390	350	7380
400	3.5		0.37	**71B4**	498	0.7		360	350	7380
500	2.8		0.25	**71A4**	384	0.8		320	350	7380
600	2.3		0.18	**63B4**	362	1.1		390	350	7380
750	1.9		0.18	**63B4**	435	0.9		390	350	7380
900	1.6		0.18	**63B4**	487	0.8		390	350	7380
1200	1.2	**CMRV040/075**	0.12	**63A4**	399	0.9	**CRV040/075**	360	350	7380
1500	0.93		0.09	**56B4**	360	1.1		390	350	7380
1800	0.78		0.09	**56B4**	404	1.0		390	350	7380
2400	0.58		0.09	**56B4**	496	0.7		360	350	7380
3000	0.47		0.06	**56A4**	377	0.8		320	350	7380
4000	0.35		0.06	**56A4**	355	0.7		250	350	7380
5000	0.28		0.06	**56A4**	419	0.5		230	350	7380

我们已采取一切努力，以确保此目录中列出的数据是正确的。对于任何数据不准或是因此造成的损害，CHALLENGE不承担任何赔偿责任。

除特别说明外，所有的尺寸单位均为毫米。

CHALLENGE®

CMRV-CMRV性能

输入速度n1 = 1400 rev/min		齿轮电机					齿轮组			
i	输出速度 n2 = rev/min	大小	P1 (kW)	机座	M2 (Nm)	f.s.	大小	M2 (Nm)	Fr1 (N)	Fr2 (N)
300	4.7		0.37	**71B4**	402	1.5		610	350	8180
400	3.5		0.37	**71B4**	523	1.2		610	350	8180
500	2.8		0.37	**71B4**	611	0.9		560	350	8180
600	2.3		0.37	**71B4**	757	0.8		610	350	8180
750	1.9		0.25	**71A4**	598	0.9		560	350	8180
900	1.6		0.25	**71A4**	667	0.8		505	350	8180
1200	1.2	**CMRV040/090**	0.18	**63B4**	629	1.0	**CRV040/090**	610	350	8180
1500	0.93		0.18	**63B4**	735	0.8		560	350	8180
1800	0.78		0.12	**63A4**	547	0.9		505	350	8180
2400	0.58		0.12	**63A4**	695	0.9		610	350	8180
3000	0.47		0.09	**56B4**	609	0.9		560	350	8180
4000	0.35		0.09	**56B4**	548	0.8		460	350	8180
5000	0.28		0.06	**56A4**	431	1.0		410	350	8180
300	4.7		0.92	**80C4**	1069	1.2		1265	490	10320
400	3.5		0.92	**80C4**	1382	0.9		1185	490	10320
500	2.8		0.55	**80A4**	984	1.1		1100	490	10320
600	2.3		0.55	**80A4**	1181	1.0		1185	490	10320
750	1.9		0.55	**80A4**	1411	0.9		1265	490	10320
900	1.6		0.37	**71B4**	1079	1.2		1265	490	10320
1200	1.2	**CMRV050/110**	0.37	**71B4**	1396	0.8	**CRV050/110**	1185	490	10320
1500	0.93		0.25	**71A4**	1064	1.2		1265	490	10320
1800	0.78		0.25	**71A4**	1195	1.1		1265	490	10320
2400	0.58		0.18	**63B4**	1113	1.1		1185	490	10320
3000	0.47		0.12	**63A4**	884	1.2		1100	490	10320
4000	0.35		0.12	**63A4**	784	1.0		819	490	10320
5000	0.28		0.12	**63A4**	928	0.80		746	490	10320
300	4.7		1.5	**90L4**	1789	1.0		1760	700	13500
400	3.5		1.5	**90L4**	2279	0.7		1650	700	13500
500	2.8		1.1	**90S4**	1991	0.8		1550	700	13500
600	2.3		0.75	**80B4**	1631	1.0		1650	700	13500
750	1.9		0.75	**80B4**	2005	0.9		1760	700	13500
900	1.6		0.75	**80B4**	2283	0.8		1760	700	13500
1200	1.2	**CMRV063/130**	0.55	**80A4**	2132	0.8	**CRV063/130**	1650	700	13500
1500	0.93		0.37	**71B4**	1674	1.1		1760	700	13500
1800	0.78		0.37	**71B4**	1887	0.9		1760	700	13500
2400	0.58		0.25	**71A4**	1624	1.0		1650	700	13500
3000	0.47		0.25	**71A4**	1935	0.8		1550	700	13500
4000	0.35		0.25	**71A4**	2046	0.6		1220	700	13500
5000	0.28		0.25	**71A4**	2430	0.5		1100	700	13500

除特别说明外，所有的尺寸单位均为毫米。

我们已采取一切努力，以确保此目录中列出的数据是正确的。对于任何数据不准或是因此造成的损害，CHALLENGE不承担任何赔偿责任。

CMRV-CMRV性能

输入速度n1 = 1400 rev/min		齿轮电机					齿轮组			
i	输出速度 n2 = rev/min	大小	P1 (kW)	机座	M2 (Nm)	f.s.	大小	M2 (Nm)	Fr1 (N)	Fr2 (N)
150	9.3		1.84	**90LL4**	1259	1.9		2340	700	18000
200	7.0		1.84	**90LL4**	1616	1.4		2340	700	18000
250	5.6		1.84	**90LL4**	1966	1.0		2050	700	18000
300	4.7		1.84	**90LL4**	2281	1.0		2340	700	18000
400	3.5		1.84	**90LL4**	2708	1.0		2670	700	18000
500	2.8		1.84	**90LL4**	3167	0.7		2330	700	18000
600	2.3		1.5	**90L4**	3057	0.9		2670	700	18000
750	1.9	**CRV063/150**	1.1	**90S4**	2616	0.9	**CRV063/150**	2330	700	18000
900	1.6		0.92	**80C4**	2717	0.8		2100	700	18000
1200	1.2		0.92	**80C4**	3288	0.8		2670	700	18000
1800	0.8		0.55	**80A4**	2638	0.8		2100	700	18000
2400	0.6		0.55	**80A4**	3182	0.8		2670	700	18000
3000	0.5		0.37	**71B4**	2535	0.9		2330	700	18000
4000	0.4		0.25	**71A4**	2026	0.9		1880	700	18000
5000	0.3		0.25	**71A4**	2251	0.7		1650	700	18000

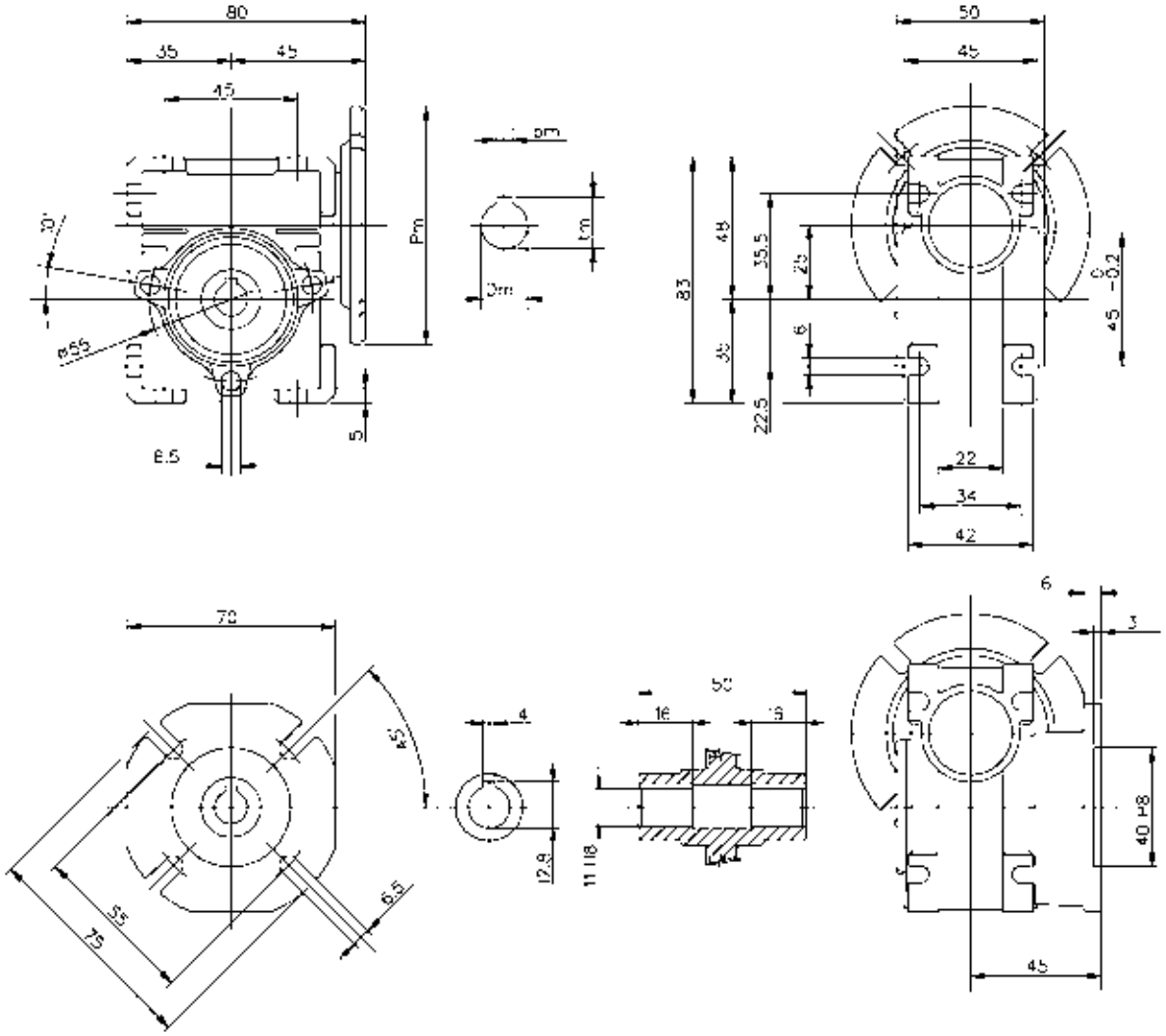

与电机连接区域（Pm、Dm、bm、tm）有关的尺寸规格，请参见第344页所示表格。

我们已采取一切努力，以确保此目录中列出的数据是正确的。对于任何数据不准或是因此造成的损害，CHALLENGE不承担任何赔偿责任。

除特别说明外，所有的尺寸单位均为毫米。

尺寸规格

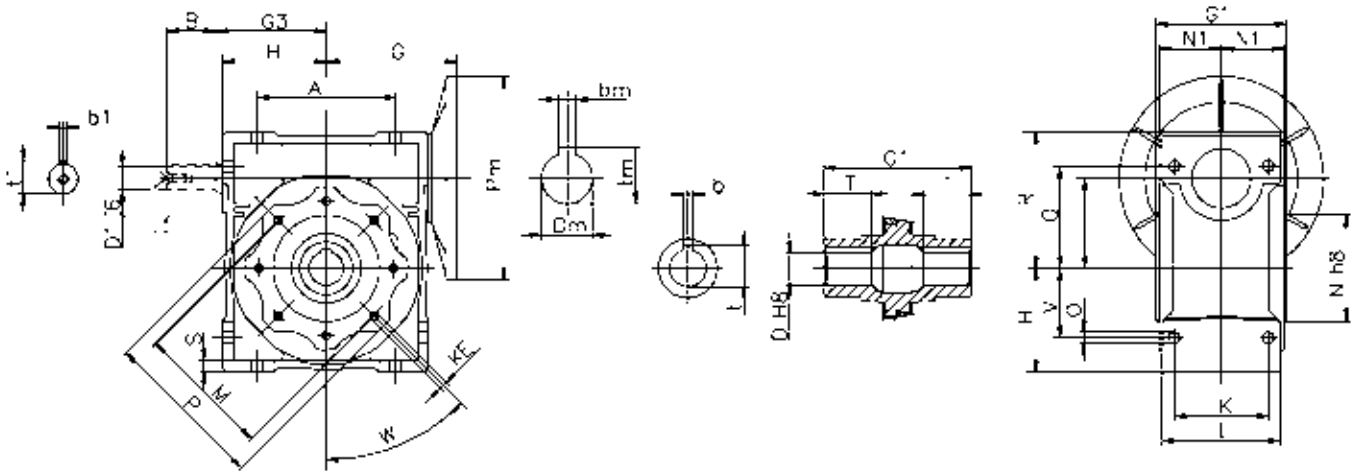

	030	040	050	063	075	090	110	130	150
A	54	70	80	100	120	140	170	200	240
B	20	23	30	40	50	50	60	80	80
D	14	18	25	25	28	35	42	45	50
D1	9	11	14	19	24	24	28	30	35
G	55	70	80	95	112.5	129.5	160	180	210
G1	63	78	92	112	120	140	155	170	200
G3	45	53	64	75	90	108	135	155	175
H	40	50	60	72	86	103	127.5	147.5	170
I	30	40	50	63	75	90	110	130	150
K	44	60	70	85	90	100	115	120	145
KE	M6*11 (4)	M6*10 (4)	M8*10 (4)	M8*14(8)	M8*14(8)	M10*18(8)	M10*18(8)	M12*21(8)	M12*21(8)
L	56	71	85	103	112	130	144	155	185
M	65	75	85	95	115	130	165	215	215
N	55	60	70	80	95	110	130	180	180
N1	29	36.5	43.5	53	57	67	74	81	96
O	6.5	6.5	8.5	8.5	11.5	13	14	16	18
P	75	87	100	110	140	160	200	250	250
Q	44	55	64	80	93	102	125	140	180
R	57	71.5	84	102	119	135	167.5	187.5	230
S	5.5	6.5	7	8	10	11	14.5	15.5	18
T	21	26	30	36	40	45	50	60	72.5
V	27	35	40	50	60	70	85	100	120
W	45°	45°	45°	45°	45°	45°	45°	45°	45°
b	5	6	8	8	8 (10)	10	12	14	14
t	16.3	20.8 (21.8)	28.3 (27.3)	28.3 (31.3)	31.3 (38.3)	38.3 (41.3)	45.3	48.8	53.8
b1	3	4	5	6	8	8	8	8	10
t1	10.2	12.5	16	21.5	27	27	31	33	38
f	-	-	M6	M6	M8	M8	M10	M10	M12
kg	1.2	2.3	3.5	6.2	9	13	35	48	84

kg = 重量（不包括马达）

与电机连接区域（Pm、Dm、bm、tm）有关的尺寸规格，请参见第344页所示表格。

除特别说明外，所有的尺寸单位均为毫米。

我们已采取一切努力，以确保此目录中列出的数据是正确的。对于任何数据不准或是因此造成的损害，CHALLENGE不承担任何赔偿责任。

输出法兰尺寸

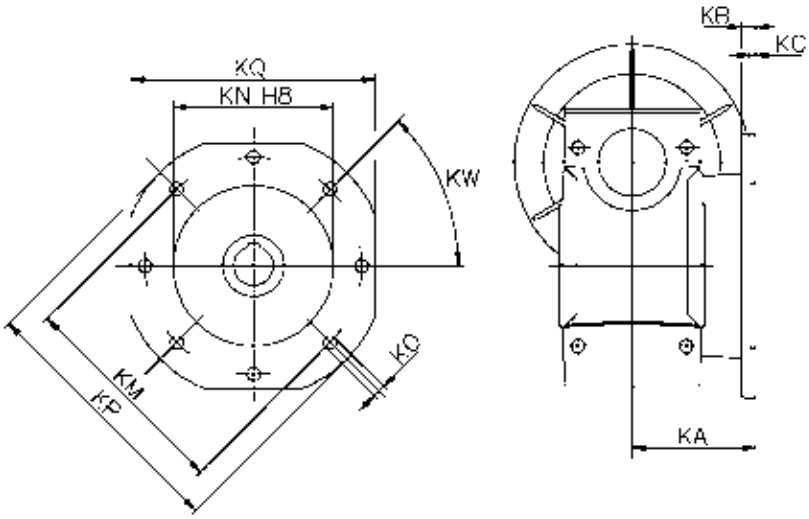

Flange		030	040	050	063	075	090	110	130	150
F	KA	54.5	67	90	82	111	111	131	140	155
	KB	6	7	9	10	13	13	15	15	15
	KC	4	4	5	6	6	6	6	6	6
	KN	50	60	70	115	130	152	170	180	180
	KM	68	80 min	90 min	150	165	175	230	255	255
	KO	6.5 x 4	9 x 4	11 x 4	11 x 4	14 x 4	14 x 4	14 x 8	16 x 8	16 x 8
	KP	80	110	125	180	200	210	280	320	320
	KQ	70	95	110	142	170	200	260	290	290
	KW	45°	45°	45°	45°	45°	45°	45°	22.5°	22.5°
FL	KA	-	97	120	112	90	122	180	-	-
	KB	-	7	9	10	13	18	15	-	-
	KC	-	4	5	6	6	6	6	-	-
	KN	-	60	70	115	110	180	170	-	-
	KM	-	80 min	90 min	150	130	215	230	-	-
	KO	-	9 x 4	11 x 4	11 x 4	14 x 4	14 x 4	14 x 8	-	-
	KP	-	110	125	180	160	250	280	-	-
	KQ	-	95	110	142	-	-	260	-	-
	KW	-	45°	45°	45°	45°	45°	45°	-	-
FB	KA	-	80	89	98	-	110	-	-	-
	KB	-	9	10	10	-	17	-	-	-
	KC	-	5	5	5	-	6	-	-	-
	KN	-	95	110	130	-	130	-	-	-
	KM	-	115	130	165	-	165	-	-	-
	KO	-	9.5 x 4	9.5 x 4	11 x 4	-	11 x 4	-	-	-
	KP	-	140	160	200	-	200	-	-	-
	KW	-	45°	45°	45°	-	45°	-	-	-

我们已采取一切努力，以确保此目录中列出的数据是正确的。对于任何数据不准或是因此造成的损害，CHALLENGE不承担任何赔偿责任。

除特别说明外，所有的尺寸单位均为毫米。

CHALLENGE®

PC-CMRV尺寸规格

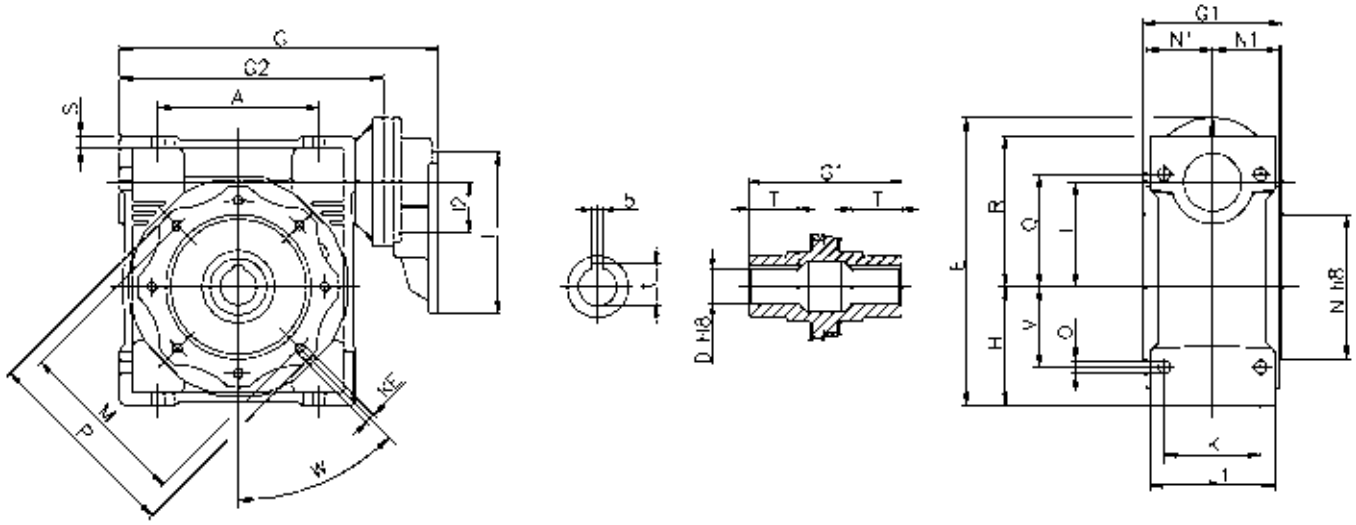

	PC063+CMRV			PC071+CMRV				PC80 / PC090+CMRV			
	040	050	063	050	063	075	090	075	090	110	130
A	70	80	100	80	100	120	140	120	140	170	200
E	147	167	192	177.5	202.5	228.5	260.5	241	273	317.5	357.5
G	165	185	212	193	220	251.5	285.5	267.5	301.5	356.5	396.5
G1	78	92	112	92	112	120	140	120	140	155	170
G2	120	140	167	140	167	198.5	232.5	198.5	232.5	287.5	327.5
H	50	60	72	60	72	86	103	86	103	127.5	147.5
I	40	50	63	50	63	75	90	75	90	110	130
I2	40	40	40	50	50	50	50	63	63	63	63
L	140	140	140	160	160	160	160	200	200	200	200
L1	71	85	103	85	103	112	130	112	130	144	155
K	60	70	85	70	85	90	100	90	100	115	120
KE	M6*10(4)	M8*10(4)	M8*14(8)	M8*10(4)	M8*14(8)	M8*14(8)	M10*18(8)	M8*14(8)	M10*18(8)	M10*18(8)	M12*21(8)
M	75	85	95	85	95	115	130	115	130	165	215
N	60	70	80	70	80	95	110	95	110	130	180
N1	36.5	43.5	53	43.5	53	57	67	57	67	74	81
O	6.5	8.5	8.5	8.5	8.5	11.5	13	11.5	13	14	16
P	87	100	110	100	110	140	160	140	160	200	250
Q	55	64	80	64	80	93	102	93	102	125	140
R	71.5	84	102	84	102	119	135	119	135	167.5	187.5
S	6.5	7	8	7	8	10	11	10	11	14.5	15.5
T	26	30	36	30	36	40	45	40	45	50	60
V	35	40	50	40	50	60	70	60	70	85	100
W	45^0	45^0	45^0	45^0	45^0	45^0	45^0	45^0	45^0	45^0	45^0
D	18	25	25	25	25	28	35	28	35	42	45
b	6	8	8	8	8	8	10	8	10	12	14
t	20.8	28.3	28.3	28.3	28.3	31.3	38.3	31.3	38.3	45.3	48.8
kg	3.4	4.6	7.3	5.1	7.8	10.6	14.6	12.4	16.4	38.4	51.4

kg = 重量（不包括马达）

输出法兰的尺寸规格，请参见与CMRV尺寸相关的图示。
可选空心轴的尺寸规格，请参见与CMRV尺寸相关的图示。
双出蜗杆轴的尺寸规格，请参见与CMRV尺寸相关的图示。

除特别说明外，所有的尺寸单位均为毫米。

我们已采取一切努力，以确保此目录中列出的数据是正确的。对于任何数据不准或是因此造成的损害，CHALLENGE不承担任何赔偿责任。

CMRV-CMRV尺寸

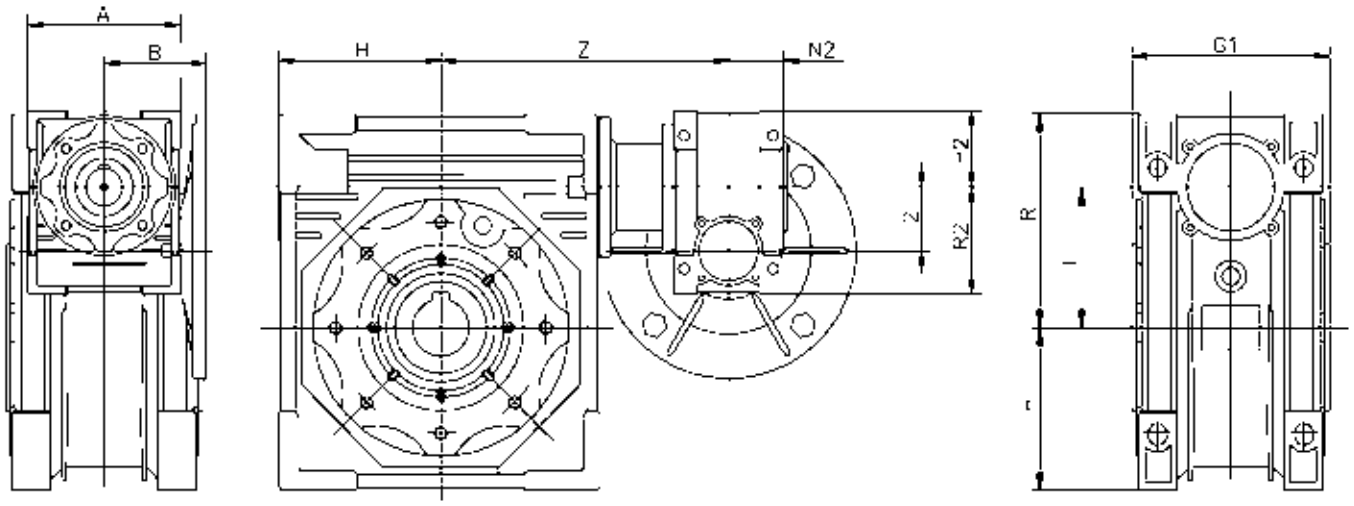

	CMRV-CMRV									
	025-030	025-040	030-040	030-050	030-063	040-075	040-09	050-110	063-130	063-150
A	70	70	80	80	80	100	100	120	144	144
B	45	45	55	55	55	70	70	80	95	95
G1	63	78	78	92	112	120	140	155	170	200
H	40	50	50	60	72	86	103	127.5	147.5	170
I	30	40	40	50	63	75	90	110	130	150
R	57	71.5	71.5	84	102	119	135	167.5	187.5	230
H2	35	35	40	40	40	50	50	60	72	72
I2	25	25	30	30	30	40	40	50	63	63
N2	22.5	22.5	29	29	29	36.5	36.5	43.5	53	53
R2	48	48	57	57	57	71.5	71.5	84	102	102
Z	100	115	122	132	145	167.5	184.5	226	245	275
kg	1.9	3	3.5	4.7	7.4	11.3	15.3	38.5	54.2	90.2

kg = 重量（不包括马达）

我们已采取一切努力，以确保此目录中列出的数据是正确的。对于任何数据不准或是因此造成的损害，CHALLENGE不承担任何赔偿责任。

除特别说明外，所有的尺寸单位均为毫米。

CRV- CRV-CMRV尺寸

CRV

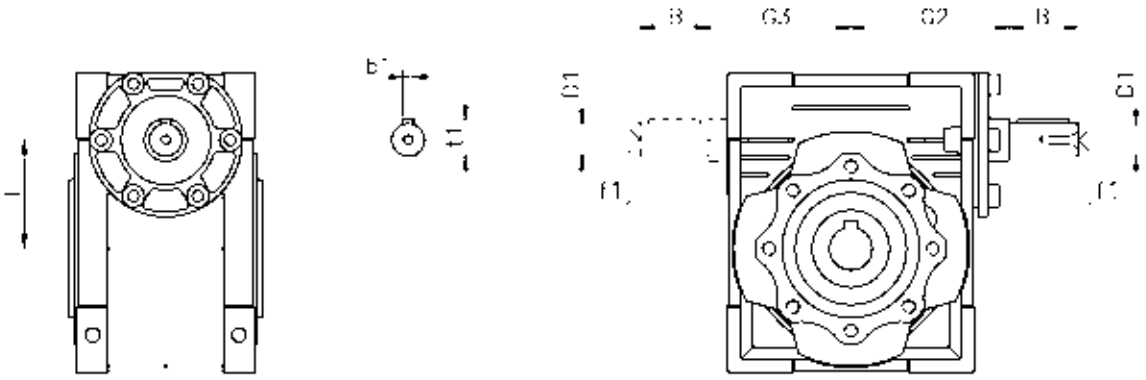

CRV	030	040	050	063	075	090	110	130	150
B	20	23	30	40	50	50	60	80	80
D1	9 j6	11 j6	14 j6	19 j6	24 j6	24 j6	28 j6	30 j6	35 j6
G2	51	60	74	90	105	125	142	162	195
G3	45	53	64	75	90	108	135	155	175
l	30	40	50	63	75	90	110	130	150
b1	3	4	5	6	8	8	8	8	10
f1	-	-	M6	M6	M8	M8	M10	M10	M12
t1	10,2	12,5	16	21,5	27	27	31	33	38

CRV-CMRV

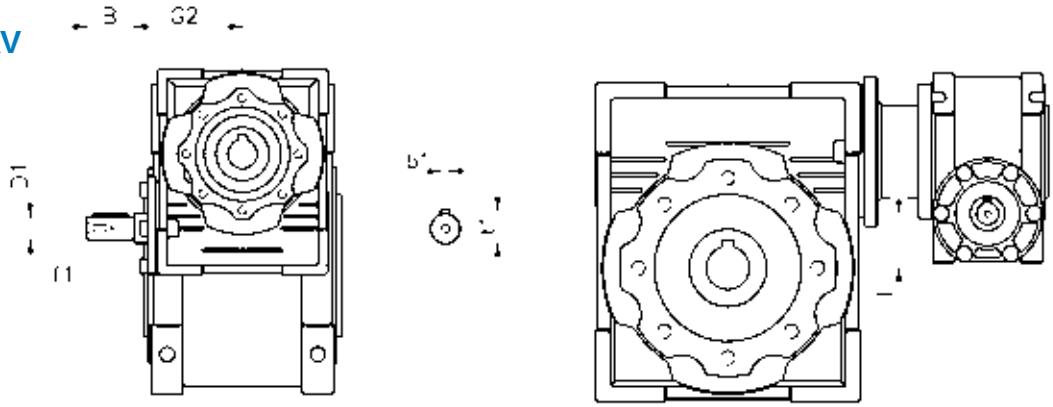

CRV-CMRV	030-040	030-050	030-063	040-075	040-090	050-110	063-130	063-150
B	20	20	20	23	23	30	40	40
D1	9 j6	9 j6	9 j6	11 j6	11 j6	14 j6	19 j6	19 j6
G2	51	51	51	60	60	74	90	90
l	10	20	33	35	50	60	67	87
b1	3	3	3	4	4	5	6	6
f1	-	-	-	-	-	M6	M6	M6
t1	10,2	10,2	10,2	12,5	12,5	16	21,5	21,5

对于没列出的尺寸，请参考CMRV的尺寸图示。

除特别说明外，所有的尺寸单位均为毫米。

我们已采取一切努力，以确保此目录中列出的数据是正确的。对于任何数据不准或是因此造成的损害，CHALLENGE不承担任何赔偿责任。

输出轴及CTA扭力臂

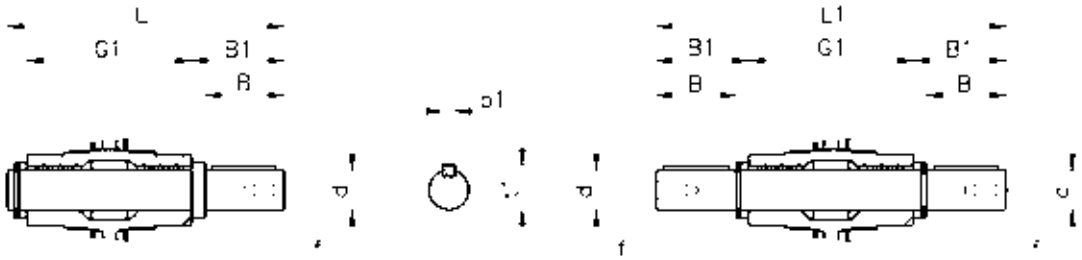

COS-S单　　COS-D双

大小	d	B	B1	G1	L	L1	f	b1	t1
025	11g6 (9)	23 (25)	25,5 (30)	50	81 (85,5)	101	-	4 (3)	12,5 (10,2)
030	14 h6	30	32,5	63	102	128	M6	5	16
040	18 h6	40	43	78	128	164	M6	6	20,5
050	25 h6	50	53,5	92	153	199	M10	8	28
063	25 h6	50	53,5	112	173	219	M10	8	28
075	28 h6	60	63,5	120	192	247	M10	8	31
090	35 h6	80	84,5	140	234	309	M12	10	38
110	42 h6	80	84,5	155	249	324	M16	12	45
130	45 h6	80	85	170	265	340	M16	14	48,5
150	50 h6	82	87	200	297	374	M16	14	53,5

CTA扭力臂

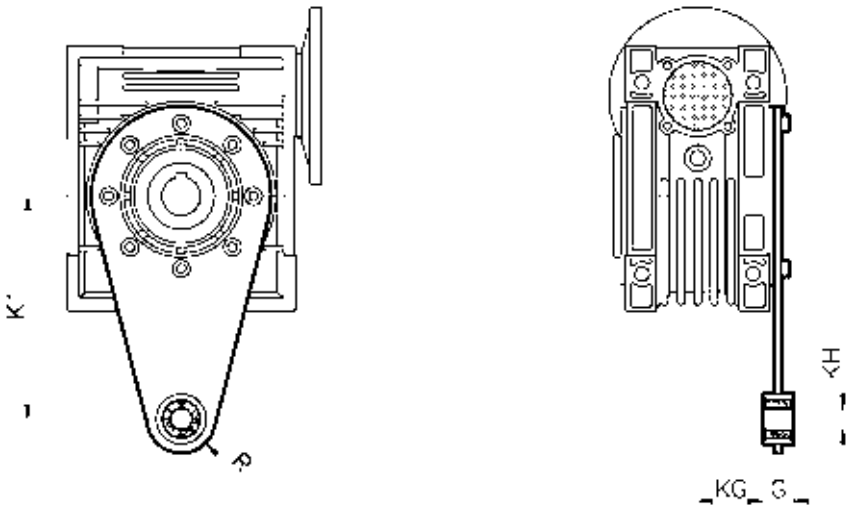

大小	K1	G	KG	KH	R
025	70	14	17,5	8	15
030	85	14	24	8	15
040	100	14	31,5	10	18
050	100	14	38,5	10	18
063	150	14	49	10	18
075	200	25	47,5	20	30
090	200	25	57,5	20	30
110	250	30	62	25	35
130	250	30	69	25	35
150	250	30	84	25	35

我们已采取一切努力，以确保此目录中列出的数据是正确的。对于任何数据不准或是因此造成的损害，CHALLENGE不承担任何赔偿责任。

除特别说明外，所有的尺寸单位均为毫米。

电机输入法兰PAM B5、PAM B14

PAM B5

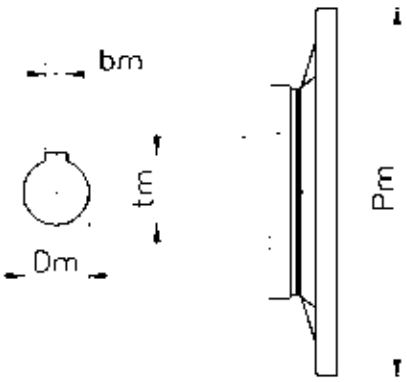

尺寸

B5	IEC										
	056	063	071	080	090	100	112	132	160	180	200
Pm	120	140	160	200	200	250	250	300	350	350	400
Dm	9	11	14	19	24	28	28	38	42	48	55
bm	3	4	5	6	8	8	8	10	12	14	16
tm	10,4	12,8	16,3	21,8	27,3	31,3	31,3	41,3	45,3	51,8	59,3

PAM B14

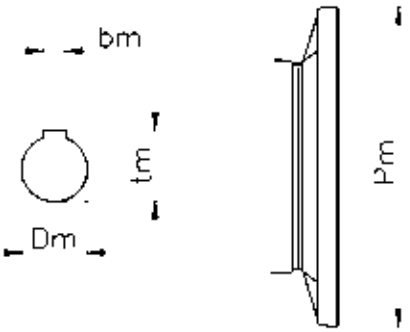

尺寸

B14	IEC							
	056	063	071	080	090	100	112	132
Pm	80	90	105	120	140	160	160	200
Dm	9	11	14	19	24	28	28	38
bm	3	4	5	6	8	8	8	10
tm	10,4	12,8	16,3	21,8	27,3	31,3	31,3	41,3

除特别说明外，所有的尺寸单位均为毫米。

我们已采取一切努力，以确保此目录中列出的数据是正确的。对于任何数据不准或是因此造成的损害，CHALLENGE不承担任何赔偿责任。

机罩及轴套

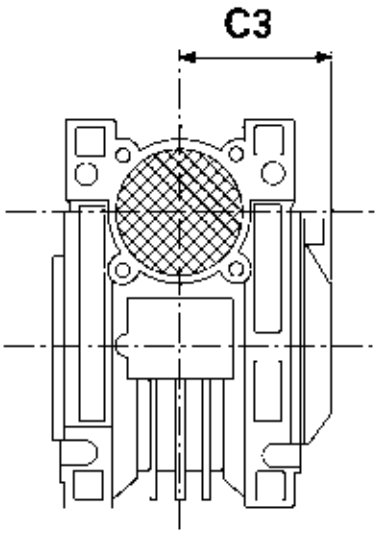

机罩

类型	C3
030	43
040	50
050	59
063	70
075	75
090	87
110	95
130	103

CMS减速衬套组件

单一尺寸轴套				
型号	直径øi/øe	L	键	重量kgf
CMS	9/11	20	4/3 x 4 x 11	0.006
CMS	11/14	30	5/4 x 6 x 10	0.015
CMS	14/19	40	6 x 5 x 30	0.045
CMS	19/24	50	6 x 5.5 x 20 8 x 5.5 x 40	0.07
CMS	24/28	60	8 x 9 x 40	0.08
CMS	28/38	80	10 x 7 x 60	0.33
CMS	38/42	110	12/10 x 10 x 48	0.22

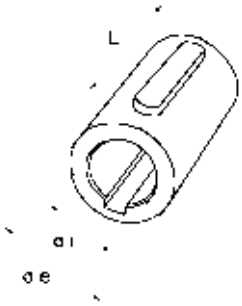

双尺寸轴套				
型号	直径øi/øe	L	键	重量kgf
CMS	9/11	40	6 x 6 x 30	0.06
CMS	11/24	50	8 x 7 x 40	0.12
CMS	19/28	60	8 x 7 x 50	0.6
CMS	24/38	80	10 x 8 x 60	0.44

我们已采取一切努力，以确保此目录中列出的数据是正确的。对于任何数据不准或是因此造成的损害，CHALLENGE不承担任何赔偿责任。

除特别说明外，所有的尺寸单位均为毫米。

传动设计

传动设计

设计举例：

传动设计需在计算前考虑诸多问题。

例如，皮带输送机需由轴上蜗轮组驱动运转。

要求皮带速度：例如每分钟55英尺

驱动滚轴/滚筒直径：例如1英尺

齿轮组运行的输出速度或所要求的滚筒速度计算如下：

滚筒直径（英尺）乘以3.142（pi），再乘以速度（rev/min），即可得到每分钟英尺数/皮带速度。

因此，1 x 3.142 x **17.5 rev/min** = 每分钟54.985英尺（四舍五入成55英尺）。

我们的齿轮组输出速度应为**17.5 rev/min**。

如果我们假设电机输入速度为1400 rev/min，除以17.5 rev/min，可得到80，因此齿轮组的比为80:1。

现在我们需要计算要求的功率：

首选我们需计算出单位为牛顿米（Nm）的扭矩，计算过程如下：

用载荷（磅）乘以滚轴/滚筒半径，即可得到垂直提升载荷所需的扭矩大小。

如需在滚筒或皮带轮周围施加拉力，详见图1所所示。

图1

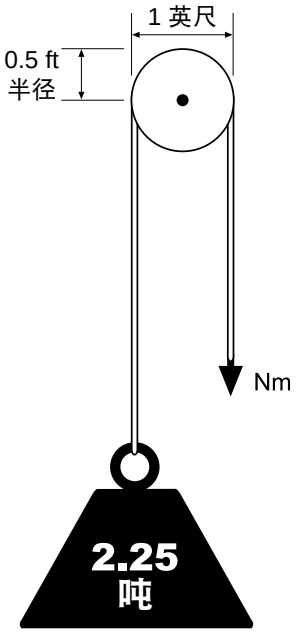

包括皮带在内的载荷为2.25吨。

因此，2240磅 = 1吨x 2.25 = 5040磅/2.25吨x 0.5英尺的滚轴/滚筒半径 =2520磅.英尺的扭矩，转换成牛米需乘以1.3558，即**3416Nm**

现在我们要用到摩擦系数或滚动摩擦系数，我们会将图1所示的提升扭矩有效平行放置，就好像将示意图顺时针旋转90度一样。

在这种类型应用下的摩擦系数或滚动摩擦系数，提升扭矩为**3416Nm x 0.05 = 170.8Nm**。

现在我们得到了要求扭矩为**170.8Nm**。现在我们需要使用运行参数。

运行参数根据应用类型的不同差异很大。

例：

每天运行16小时、每小时启动和停止达10次的输送机运行参数为1.3，因此，我们将规定扭矩**170.8Nm乘以运行参数1.3即可得到221.39 Nm（即222Nm），**这叫做设计功率。

现在我们可以查找目录，并找到额定扭矩为222Nm或再稍大一点且运行参数（f/s）为1或以上的齿轮组。

我们需要的装置是CMRV090 80:1，目录所示该装置的额定功率为92kW，额定扭矩为316Nm。

现在我们用92kW除以316Nm，再乘以222Nm，得到0.646kW。

功率为0.92kW和0.646kW的电机为非标准产品，因此我们需要选择功**率为0.75kW、4极、1400 rev/min且装有80B5输出法兰的电机，输入法兰为CMRV090 80:1 B5 80**。

我们选择的产品计算所得的实际扭矩为257Nm，相应的运行参数为1.5。

常用公式：

每分钟英尺数 = 滚筒/滚轴直径x3.142 ft x rev/min

kW至扭矩Nm = $\frac{\text{kW x 9550}}{\text{rev/min}}$

摩擦系数：

摩擦系数根据应用类型不同而各不相同，但抗摩擦轴承的一般规定为0.01至0.05。例如，倾斜度为5°的链条输送机摩擦系数为0.05，倾斜度大于45°的链条输送机应视为竖直提升。

除特别说明外，所有的尺寸单位均为毫米。 我们已采取一切努力，以确保此目录中列出的数据是正确的。对于任何数据不准或是因此造成的损害，CHALLENGE不承担任何赔偿责任。

备注

我们已采取一切努力，以确保此目录中列出的数据是正确的。对于任何数据不准或是因此造成的损害，CHALLENGE不承担任何赔偿责任。

除特别说明外，所有的尺寸单位均为毫米。

CHALLENGE®

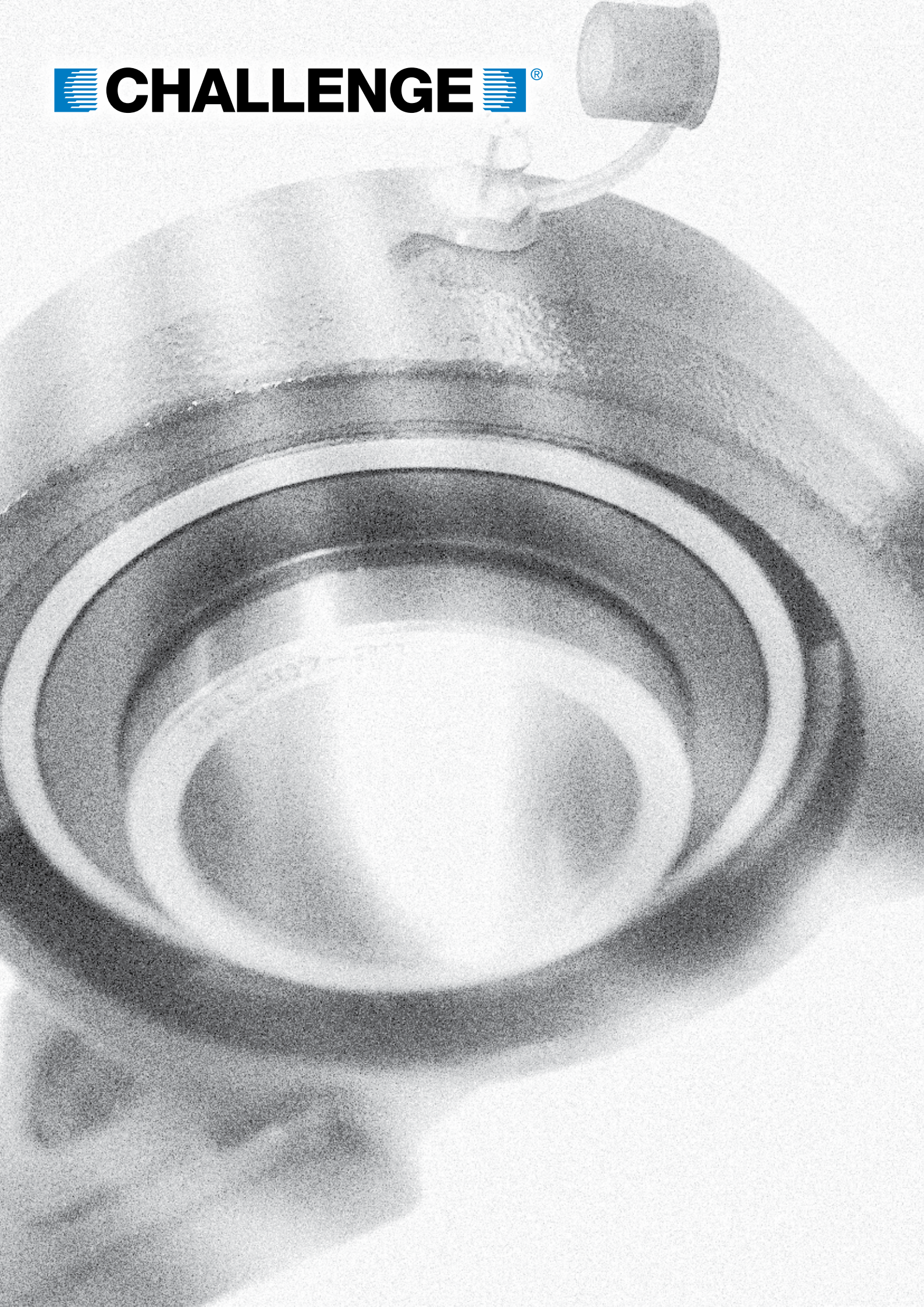

轴承组合件

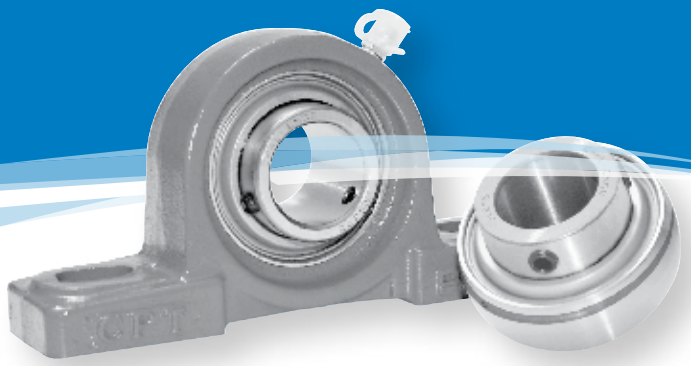

特点

- 带标准防护装置的三唇密封
- 密封组件，使用寿命更长久
- 提供油脂嘴
- 架座（UCP）
- 双螺栓法兰组（UCFL）
- 四螺栓法兰组（UCF）
- 滑块座（UCT）
- 可提供外球面轴承（UC）
- 自动对准
- 可与其它品牌的产品互换使用

架座

UCP 200　架座

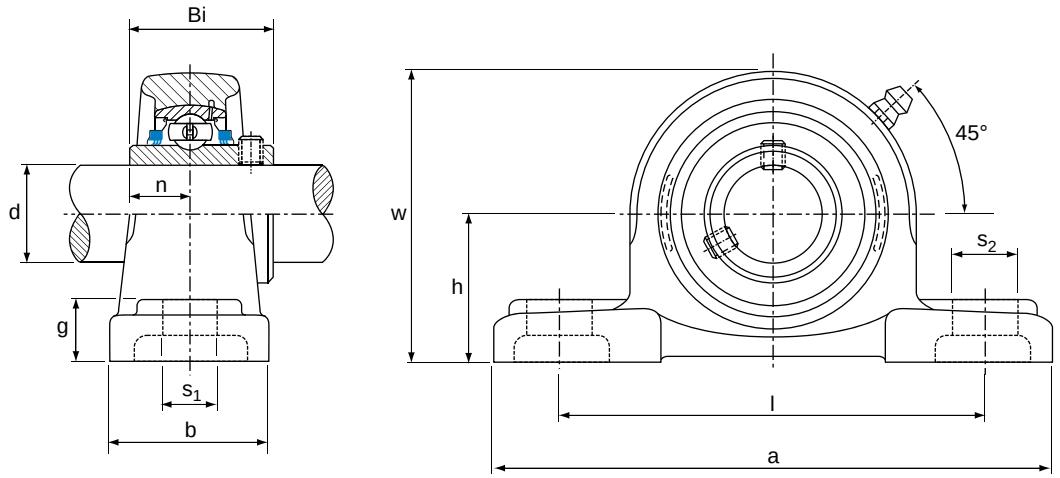

TRL密封

UCP 200　架座（正常负荷）

轴承组合件	轴径 d inch	轴径 d mm	h	a	l	b	s_2	s_1	g	w	Bi	n	螺栓尺寸 inch	螺栓尺寸 mm	外球编号	外壳编号	重量 kg
UCP 204 UCP 204-12	3/4”	20	33.3	127	95	38	19	13	14	65	31.0	12.7	3/8	M10	UC 204 UC 204-12	P204	0.65
UCP 205 UCP 205-16	1”	25	36.5	140	105	38	19	13	15	71	34.1	14.3	3/8	M10	UC 205 UC 205-16	P205	0.79
UCP 206 UCP 206-18	1.1/8”	30	42.9	165	121	48	20	17	17	84	38.1	15.9	1/2	M14	UC 206 UC 206-18	P206	0.79
UCP 207 UCP 207-20 UCP 207-22	1.1/4” 1.3/8”	35	47.6	167	127	48	20	17	18	93	42.9	17.5	1/2	M14	UC 207 UC 207-20 UC 207-22	P207	1.60
UCP 208 UCP 208-24	1.1/2”	40	49.2	184	137	54	20	17	18	100	49.2	19.0	1/2	M14	UC 208 UC 208-24	P208	2.00
UCP 209 UCP 209-28	1.3/4”	45	54.0	190	146	54	20	17	20	106	49.2	19.0	1/2	M14	UC 209 UC 209-28	P209	2.20
UCP 210 UCP 210-32	2”	50	57.2	206	159	60	23	20	21	113	51.6	19.0	5/8	M16	UC 210 UC 210-32	P210	2.80
UCP 211 UCP 211-32	2”	55	63.5	219	171	60	23	20	23	125	55.6	22.2	5/8	M16	UC 211 UC 211-32	P211	3.40
UCP 212 UCP 212-36	2.1/4”	60	69.8	241	184	70	23	20	25	138	65.1	25.4	5/8	M16	UC 212 UC 212-36	P212	4.80
UCP 213 UCP 213-40	2.1/2”	65	76.2	265	203	70	28	25	27	150	65.1	25.4	3/4	M20	UC 213 UC 213-40	P213	5.70
UCP 214 UCP 214-44	2.3/4”	70	79.4	266	210	72	28	25	27	156	74.6	30.2	3/4	M20	UC 214 UC 214-44	P214	7.00
UCP 215 UCP 215-48	3”	75	82.6	275	217	74	28	25	28	162	77.8	33.3	3/4	M20	UC 215 UC 215-48	P215	7.60
UCP 216		80	88.9	292	232	78	28	25	30	174	82.6	33.3		M20	UC 216	P216	9.00

除特别说明外，所有的尺寸单位均为毫米。

我们已采取一切努力，以确保此目录中列出的数据是正确的。对于任何数据不准或是因此造成的损害，CHALLENGE不承担任何赔偿责任。

架座

UCPX 00　架座

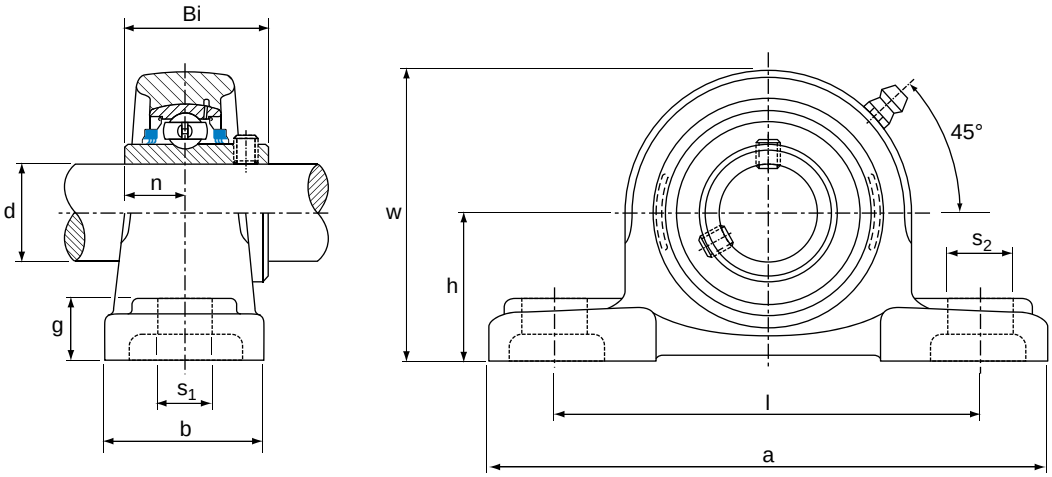

TRL密封

UCPX 00　架座（中等负荷）

轴承组合件	轴径 d inch	轴径 d mm	h	a	l	b	s_2	s_1	g	w	Bi	n	螺栓尺寸 inch	螺栓尺寸 mm	外球编号	外壳编号	重量 kg
UCPX 05 UCPX 05-16	1”	25	44.4	159	119	51	25	17	18	85	38.1	15.9	1/2”	M14	UCX 05 UCX 05-16	PX 05	1.50
UCPX 06 UCPX 06-20	1.1/4”	30	47.6	175	127	57	25	17	20	94	42.9	17.5	1/2”	M14	UCX 06 UCX 06-20	PX 06	2.00
UCPX 07 UCPX 07-20 UCPX 07-22	1.1/4” 1.3/8”	35	54.0	203	144	57	30	17	22	105	49.2	19.0	1/2”	M14	UCX 07 UCX 07-20 UCX 07-22	PX 07	2.70
UCPX 08 UCPX 08-24	1.1/2”	40	58.7	222	156	67	32	20	26	113	49.2	19.0	5/8”	M16	UCX 08 UCX 08-24	PX 08	3.50
UCPX 09 UCPX 09-28	1.3/4”	45	58.7	222	156	67	33	20	26	116	51.6	19.0	5/8”	M16	UCX 09 UCX 09-28	PX 09	3.60
UCPX 10 UCPX 10-32	2”	50	63.5	241	171	73	36	20	27	126	55.6	22.2	5/8”	M16	UCX 10 UCX 10-32	PX 10	4.40
UCPX 11 UCPX 11-36	2.1/4”	55	69.8	260	184	79	36	25	30	139	65.1	25.4	3/4”	M20	UCX 11 UCX 11-36	PX 11	6.30
UCPX 12 UCPX 12-36	2.1/4”	60	76.2	286	203	83	41	25	32	152	65.1	25.4	3/4”	M20	UCX 12 UCX 12-36	PX 12	7.40
UCPX 13 UCPX 13-40	2.1/2”	65	76.2	286	203	83	41	25	32	154	74.6	30.2	3/4”	M20	UCX 13 UCX 13-40	PX 13	7.70
UCPX 14 UCPX 14-44	2.3/4”	70	88.9	330	229	89	50	27	35	171	77.8	33.3	7/8”	M22	UCX 14 UCX 14-44	PX 14	10.60
UCPX 15 UCPX 15-48	3”	75	88.9	330	229	89	50	27	35	175	82.6	33.3	7/8”	M22	UCX 15 UCX 15-48	PX 15	11.10
UCPX 16		80	101.6	381	283	102	54	27	42	196	85.7	34.1		M22	UCX 16	PX 16	16.20

我们已采取一切努力，以确保此目录中列出的数据是正确的。对于任何数据不准或是因此造成的损害，CHALLENGE不承担任何赔偿责任。

除特别说明外，所有的尺寸单位均为毫米。

CHALLENGE®

法兰组

UCF 200　4孔法兰组

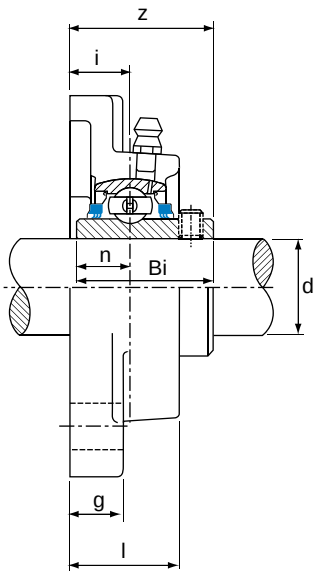

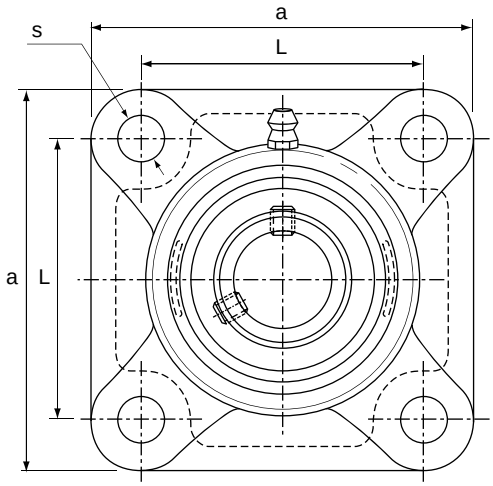

TRL密封

UCF 200　4孔法兰组（正常负荷）

轴承组合件	轴径 d inch	轴径 d mm	a	L	i	g	l	s	z	Bi	n	螺栓尺寸 inch	螺栓尺寸 mm	外球编号	外壳编号	重量 kg
UCF 204 UCF 204-12	3/4”	20	86	64	15	12	25.5	12	33.3	31.0	12.7	3/8”	M10	UC 204 UC 204-12	F 204	0.6
UCF 205 UCF 205-16	1”	25	95	70	16	14	27	12	35.8	34.1	14.3	3/8”	M10	UC 205 UC 205-16	F 205	0.8
UCF 206 UCF 206-18	1.1/8”	30	108	83	18	14	31	12	40.2	38.1	15.9	3/8”	M10	UC 206 UC 206-18	F 206	1.1
UCF 207 UCF 207-20 UCF 207-22	1.1/4” 1.3/8”	35	117	92	19	16	34	14	44.4	42.9	17.5	7/16”	M12	UC 207 UC 207-20 UC 207-22	F 207	1.5
UCF 208 UCF 208-24	1.1/2”	40	130	102	21	16	36	16	51.2	49.2	19.0	1/2”	M14	UC 208 UC 208-24	F 208	1.9
UCF 209 UCF 209-28	1.3/4”	45	137	105	22	18	38	16	52.2	49.2	19.0	1/2”	M14	UC 209 UC 209-28	F 209	2.3
UCF 210 UCF 210-32	2”	50	143	111	22	18	40	16	54.6	51.6	19.0	1/2”	M14	UC 210 UC 210-32	F 210	2.5
UCF 211 UCF 211-32	2”	55	162	130	25	20	43	19	58.4	55.6	22.2	5/8”	M16	UC 211 UC 211-32	F 211	3.4
UCF 212 UCF 212-36	2.1/4”	60	175	143	29	20	48	19	68.7	65.1	25.4	5/8”	M16	UC 212 UC 212-36	F 212	4.4
UCF 213 UCF 213-40	2.1/2”	65	187	149	30	22	50	19	69.7	65.1	25.4	5/8”	M16	UC 213 UC 213-40	F 213	5.3
UCF 214 UCF 214-44	2.3/4”	70	193	152	31	22	54	19	75.4	74.6	30.2	5/8”	M16	UC 214 UC 214-44	F 214	6.0
UCF 215 UCF 215-48	3”	75	200	159	34	22	56	19	78.5	77.8	33.3	5/8”	M16	UC 215 UC 215-48	F 215	6.6
UCF 216		80	208	165	34	22	58	23	83.3	82.6	33.3		M20	UC 216	F 216	7.5

除特别说明外，所有的尺寸单位均为毫米。

我们已采取一切努力，以确保此目录中列出的数据是正确的。对于任何数据不准或是因此造成的损害，CHALLENGE不承担任何赔偿责任。

法兰组

UCFX 00　4孔法兰组

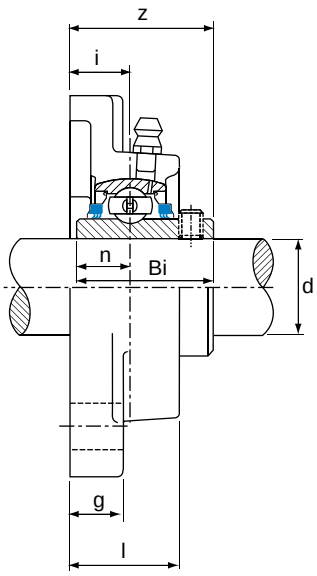

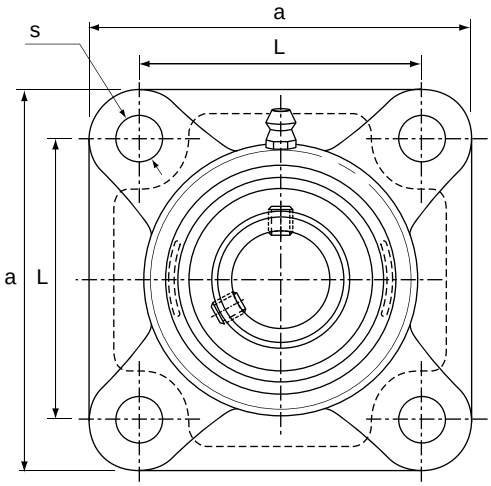

TRL密封

UCFX 00　4孔法兰组（中等负荷）

轴承组合件	轴径 d inch	轴径 d mm	a	L	i	g	l	s	z	Bi	n	螺栓尺寸 inch	螺栓尺寸 mm	外球编号	外壳编号	重量 kg
UCFX 05 UCFX 05-16	1”	25	108	83	18	13	30	12	40.2	38.1	15.9	3/8”	M10	UCX 05 UCX 05-16	FX 05	1.1
UCFX 06 UCFX 06-20	1.1/4”	30	117	92	19	14	34	16	44.4	42.9	17.5	1/2”	M14	UCX 06 UCX 06-20	FX 06	1.4
UCFX 07 UCFX 07-20 UCFX 07-22	1.1/4” 1.3/8”	35	130	102	21	14	38	16	51.2	49.2	19.0	1/2”	M14	UCX 07 UCX 07-20 UCX 07-22	FX 07	1.9
UCFX 08 UCFX 08-24	1.1/2”	40	137	105	22	14	40	19	52.2	49.2	19.0	5/8”	M16	UCX 08 UCX 08-24	FX 08	2.1
UCFX 09 UCFX 09-28	1.3/4”	45	143	111	23	14	40	19	55.6	51.6	19.0	5/8”	M16	UCX 09 UCX 09-28	FX 09	2.5
UCFX 10 UCFX 10-32	2”	50	162	130	26	20	44	19	59.4	55.6	22.2	5/8”	M16	UCX 10 UCX 10-32	FX 10	3.6
UCFX 11 UCFX 11-36	2.1/4”	55	175	143	29	20	49	19	68.7	65.1	25.4	5/8”	M16	UCX 11 UCX 11-36	FX 11	4.7
UCFX 12 UCFX 12-36	2.1/4”	60	187	149	34	21	59	19	73.7	65.1	25.4	5/8”	M16	UCX 12 UCX 12-36	FX 12	5.5
UCFX 13 UCFX 13-40	2.1/2”	65	187	149	34	21	59	19	78.4	74.6	30.2	5/8”	M16	UCX 13 UCX 13-40	FX 13	5.9
UCFX 14 UCFX 14-44	2.3/4”	70	197	152	37	24	60	23	81.5	77.8	33.3	3/4”	M20	UCX 14 UCX 14-44	FX 14	7.3
UCFX 15 UCFX 15-48	3”	75	197	152	40	24	68	23	89.3	82.6	33.3	3/4”	M20	UCX 15 UCX 15-48	FX 15	8.0
UCFX 16		80	214	171	40	24	70	23	91.6	85.7	34.1		M20	UCX 16	FX 16	9.8

我们已采取一切努力，以确保此目录中列出的数据是正确的。对于任何数据不准或是因此造成的损害，CHALLENGE不承担任何赔偿责任。

除特别说明外，所有的尺寸单位均为毫米。

法兰组

UCFL 200　2孔法兰组

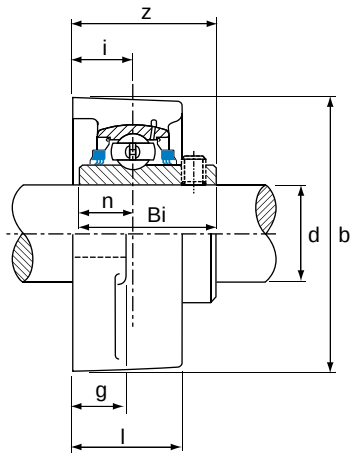

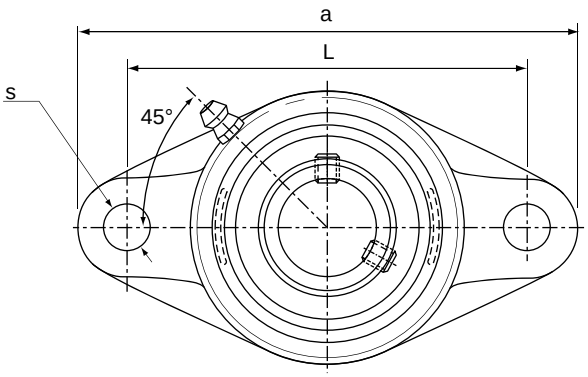

TRL密封

UCFL 200　2孔法兰组（正常负荷）

轴承组合件	轴径 d inch	轴径 d mm	a	L	i	g	l	s	b	z	Bi	n	螺栓尺寸 inch	螺栓尺寸 mm	外球编号	外壳编号	重量 kg
UCFL 204 UCFL 204-12	3/4”	20	113	90	15	11	25.5	12	60	33.3	31.0	12.7	3/8”	M10	UC 204 UC 204-12	FL 204	0.5
UCFL 205 UCFL 205-16	1”	25	130	99	16	13	27	16	68	35.8	34.1	14.3	1/2”	M14	UC 205 UC 205-16	FL 205	0.6
UCFL 206 UCFL 206-20	1.1/4”	30	148	117	18	13	31	16	80	40.2	38.1	15.9	1/2”	M14	UC 206 UC 206-20	FL 206	0.9
UCFL 207 UCFL 207-20 UCFL 207-22	1.1/4” 1.3/8”	35	161	130	19	14	34	16	90	44.4	42.9	17.5	1/2”	M14	UC 207 UC 207-20 UC 207-22	FL 207	1.2
UCFL 208 UCFL 208-24	1.1/2”	40	175	144	21	14	36	16	100	51.2	49.2	19.0	1/2”	M14	UC 208 UC 208-24	FL 208	1.6
UCFL 209 UCFL 209-28	1.3/4”	45	188	148	22	15	38	19	108	52.2	49.2	19.0	5/8”	M16	UC 209 UC 209-28	FL 209	1.9
UCFL 210 UCFL 210-32	2”	50	197	157	22	15	40	19	115	54.6	51.6	19.0	5/8”	M16	UC 210 UC 210-32	FL 210	2.2
UCFL 211 UCFL 211-32	2”	55	224	184	25	18	43	19	130	58.4	55.6	22.2	5/8”	M16	UC 211 UC 211-32	FL 211	3.2
UCFL 212 UCFL 212-36	2.1/4”	60	250	202	29	18	48	23	140	68.7	65.1	25.4	3/4”	M20	UC 212 UC 212-36	FL 212	4.1
UCFL 213 UCFL 213-40	2.1/2”	65	258	210	30	22	50	23	155	69.7	65.1	25.4	3/4”	M20	UC 213 UC 213-40	FL 213	5.1
UCFL 214 UCFL 214-44	2.3/4”	70	265	216	31	22	54	23	160	75.4	74.6	30.2	3/4”	M20	UC 214 UC 214-44	FL 214	5.9
UCFL 215 UCFL 215-48	3”	75	275	225	34	22	56	23	165	78.5	77.8	33.3	3/4”	M20	UC 215 UC 215-48	FL 215	6.4

除特别说明外，所有的尺寸单位均为毫米。

我们已采取一切努力，以确保此目录中列出的数据是正确的。对于任何数据不准或是因此造成的损害，CHALLENGE不承担任何赔偿责任。

滑块座

UCT 200　滑块座

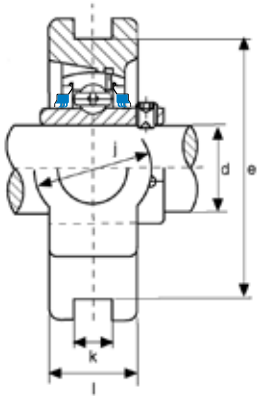

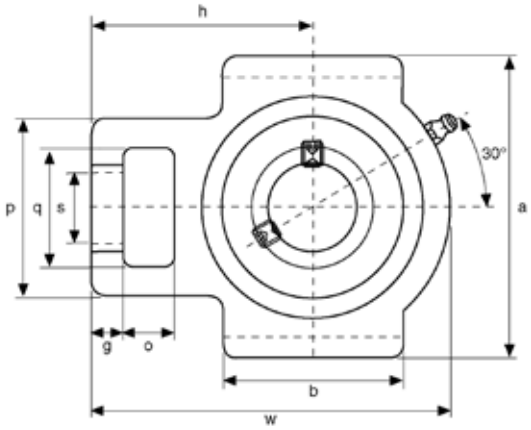

TRL密封

UCT 200　滑块座（正常负荷）

轴承组合件	轴径 d inch	轴径 d	o	g	p	q	s	b	k	e	a	w	j	l	h	外球编号	外壳编号	重量 kg
UCT204 UCT204-12	3/4”	20	16	10	51	32	19	51	12	76	89	94	32	24	61	UC 204 UC 204-12	T204	0.74
UCT205 UCT205-16	1”	25	16	10	51	32	19	51	12	76	89	97	32	24	62	UC205 UC 205-16	T205	0.80
UCT206 UCT206-20	1.1/4”	30	16	10	56	37	22	57	12	89	102	113	37	28	70	UC 206 UC 206-20	T206	1.16
UCT207 UCT207-20 UCT207-22	1.1/4” 1.3/8”	35	16	13	64	37	22	64	12	89	102	129	37	30	78	UC 207 UC 207-20 UC 207-22	T207	1.56
UCT208 UCT208-24	1.1/2”	40	19	16	83	49	29	83	16	102	114	144	49	33	89	UC 208 UC 208-24	T208	2.32
UCT209 UCT209-28	1.3/4”	45	19	16	83	49	29	83	16	102	117	144	49	35	87	UC 209 UC 209-28	T209	2.28
UCT210 UCT210-32	2”	50	19	16	83	49	29	86	16	102	117	149	49	35	90	UC 210 UC 210-32	T210	2.44
UCT211 UCT211-32 UCT211-34	2” 2.1/8”	55	25	19	102	64	35	95	22	130	146	171	64	41	106	UC 211 UC 211-32 UC 211-34	T211	3.78
UCT212 UCT212-36	2.1/4”	60	32	19	102	64	35	102	22	130	146	194	64	46	119	UC 212 UC 212-36	T212	4.72

我们已采取一切努力，以确保此目录中列出的数据是正确的。对于任何数据不准或是因此造成的损害，CHALLENGE不承担任何赔偿责任。

除特别说明外，所有的尺寸单位均为毫米。

CHALLENGE®

外球面轴承

UC 200　外球面轴承

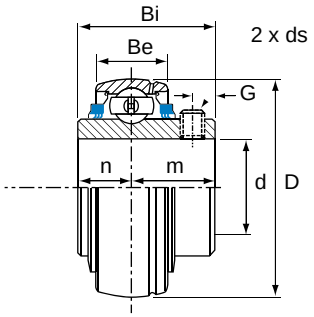

TRL密封

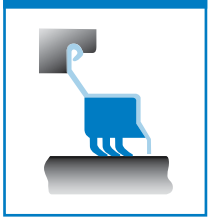

UC 200　带锁紧螺丝的外球面轴承（正常负荷）

轴承组合件	轴径 d inch	轴径 d mm	D	Bi	Be	n	m	G	ds inch	ds mm	负载(kg) 动态	负载(kg) 静态	重量 kg
UC 204 UC 204-12	3/4”	20	47	31.0	17	12.7	18.3	5	1/4” - 28UNF	M6 x 0.75	1000	630	0.16 0.16
UC 205 UC 205-16	1”	25	52	34.1	17	14.3	19.8	5	1/4” - 28UNF	M6 x 0.75	1100	710	0.20 0.20
UC 206 UC 206-20	1.1/4”	30	62	38.1	19	15.9	22.2	5	1/4” - 28UNF	M6 x 0.75	1520	1020	0.32 0.32
UC 207 UC 207-20 UC 207-22	1.1/4” 1.3/8”	35	72	42.9	20	17.5	25.4	7	5/16” - 24UNF 5/16” - 24UNF	M8 x 1.0	2010	1390	0.48 0.54 0.48
UC 208 UC 208-24	1.1/2”	40	80	49.2	22	19.0	30.2	8.0	5/16” - 24UNF	M8 x 1.0	2560	1810	0.64 0.68
UC 209 UC 209-28	1.3/4”	45	85	49.2	22	19.0	30.2	8.0	5/16” - 24UNF	M8 x 1.0	2560	1810	0.68 0.70
UC 210 UC 210-32	2”	50	90	51.6	24	19.0	32.6	10.0	3/8” - 24UNF	M10x1.25	2750	2020	0.82 0.80
UC 211 UC 211-32	2”	55	100	55.6	25	22.2	33.4	10.0	3/8” - 24UNF	M10x1.25	3400	2550	1.11 1.26
UC 212 UC 212-36	2.1/4”	60	110	65.1	27	25.4	39.7	10.0	3/8” - 24UNF	M10x1.25	4100	3150	1.54 1.67
UC 213 UC 213-40	2.1/2”	65	120	65.1	30	25.4	39.7	10.0	3/8” - 24UNF	M10x1.25	4480	3470	1.86 1.94
UC 214 UC 214-44	2.3/4”	70	125	74.6	30	30.2	44.4	12.0	7/16” - 20UNF	M12x1.50	4870	3810	2.05 2.06
UC 215 UC 215-48	3”	75	130	77.8	32	33.3	44.5	12.0	7/16” - 20UNF	M12x1.50	5190	4190	2.12 2.21
UC 216		80	140	82.6	33	33.3	49.3	12.0		M12x1.50	5700	4550	2.79
UC 218-56	3.1/2”		160	96.0	37	39.7	56.3	12.0	1/2” - 20UNF		7500	6170	4.46

轴承速度

油脂润滑过的滚珠轴承的最大旋转速度与传动轴与轴承的匹配度有关。

在正常运行状况下，传动轴与轴承的匹配度应为h7。允许的最大轴承速度如右侧所示。

建议当负载较轻时，采用较松的匹配这样速度较低。负载较重时，建议采用较紧的匹配这样速度较高。

轴承编号	最大速度 rev/min	轴承编号	最大速度 rev/min
201	4500	210	1800
202	4500	211	1600
203	4500	212	1500
204	4000	213	1400
205	3400	214	1300
206	2800	215	1200
207	2400	216	1100
208	2200	217	1000
209	1900	218	950

- 工作温度
  -30°C至+120°C
- 黄油嘴螺纹尺寸：

  201 - 209 = M6
  210 - 215 = M8
  216 - 218 = M10

除特别说明外，所有的尺寸单位均为毫米。

我们已采取一切努力，以确保此目录中列出的数据是正确的。对于任何数据不准或是因此造成的损害，CHALLENGE不承担任何赔偿责任。

外球面轴承

UCX 00　外球面轴承

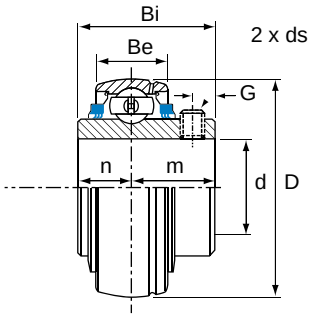

TRL密封

UCX 00　带锁紧螺丝的外球面轴承（中等负荷）

轴承组合件	轴径 d inch	轴径 d mm	D	Bi	Be	n	m	G	ds inch	ds mm	负载(kg) 动态	负载(kg) 静态	重量 kg
UCX05 UCX05-16	1”	25	62	38.1	19	15.9	22.2	5	1/4” - 28UNF	M6 x 0.75	1520	1020	0.39 0.38
UCX06 UCX06-20	1.1/4”	30	72	42.9	20	17.5	25.4	6.5	1/4” - 28UNF	M6 x 0.75	2010	1390	0.58 0.55
UCX07 UCX07-20 UCX07-22	1.1/4” 1.3/8”	35	80	49.2	22	19.0	30.2	8.0	5/16” - 24UNF 5/16” - 24UNF	M8 x 1.0	2560	1810	0.72 0.75 0.72
UCX08 UCX08-24	1.1/2”	40	85	49.2	22	19.0	30.2	8.0	5/16” - 24UNF	M8 x 1.0	2650	1910	0.83 0.87
UCX09 UCX09-28	1.3/4”	45	90	51.6	24	19.0	32.6	10.0	5/16” - 24UNF	M8 x 1.0	2750	2020	0.95 0.97
UCX10 UCX10-32	2”	50	100	55.6	25	22.2	33.4	10.0	3/8” - 24UNF	M10x1.25	3400	2550	1.29 1.26
UCX11 UCX11-36	2.1/4”	55	110	65.1	27	25.4	39.7	10.0	3/8” - 24UNF	M10x1.25	4100	3150	1.80 1.70
UCX12 UCX12-38	2.3/8”	60	120	65.1	30	25.4	39.7	10.0	3/8” - 24UNF	M10x1.25	4480	3470	2.05 2.03
UCX13 UCX13-40	2.1/2”	65	125	74.6	30	30.2	44.4	12.0	3/8” - 24UNF	M10x1.25	4870	3810	2.52 2.61
UCX14 UCX14-44	2.3/4”	70	130	77.8	32	33.3	44.5	12.0	7/16” - 20UNF	M12x1.50	5190	4190	2.74 2.75
UCX15 UCX15-48	3”	75	140	82.6	33	33.3	49.3	12.0	7/16” - 20UNF	M12x1.50	5700	4550	3.41 3.32

轴承速度

油脂润滑过的滚珠轴承的最大旋转速度与传动轴与轴承的匹配度有关。

在正常运行状况下，传动轴与轴承的匹配度应为h7。允许的最大轴承速度如右侧所示。

建议当负载较轻时，采用较松的匹配这样速度较低。负载较重时，建议采用较紧的匹配这样速度较高。

轴承编号	最大速度 rev/min	轴承编号	最大速度 rev/min
201	4500	210	1800
202	4500	211	1600
203	4500	212	1500
204	4000	213	1400
205	3400	214	1300
206	2800	215	1200
207	2400	216	1100
208	2200	217	1000
209	1900	218	950

我们已采取一切努力，以确保此目录中列出的数据是正确的。对于任何数据不准或是因此造成的损害，CHALLENGE不承担任何赔偿责任。

除特别说明外，所有的尺寸单位均为毫米。

CHALLENGE®

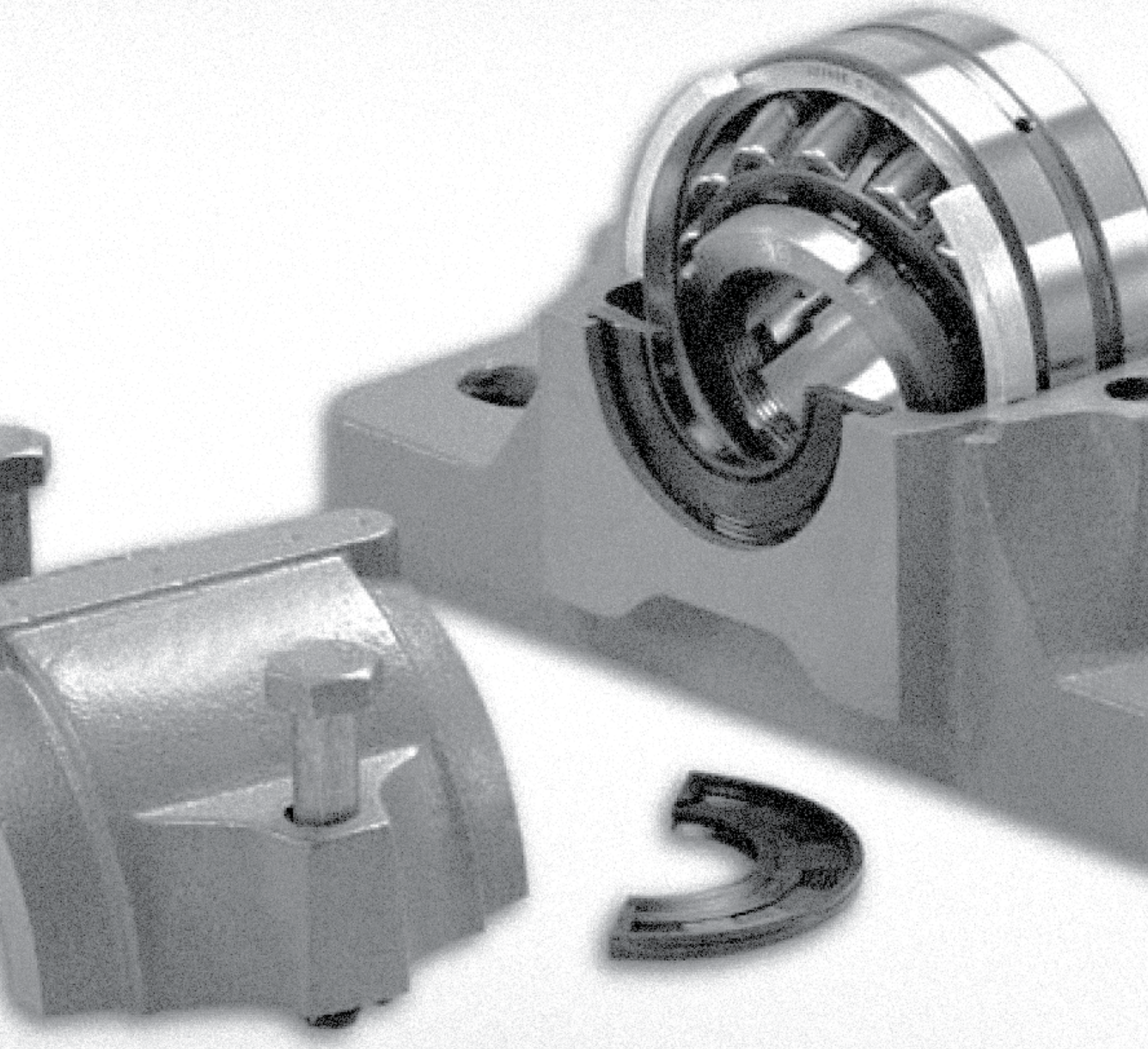

轴承座

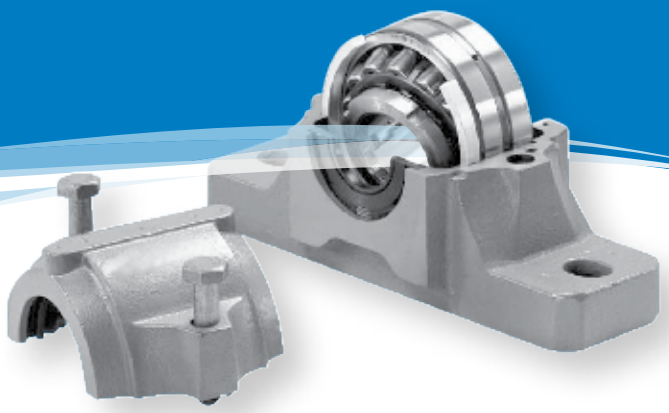

产品特点

- 采用高品质GG 20铸铁
- 符合ISO标准
- 低强重比
- 适用于自动对准滚珠、球面滚子和圆锥滚柱轴承
- 稳健设计提供高强度和硬度
- 高载荷能力
- U形环丁腈橡胶(NBR)密封件
- 安装简便
- 良好热传导性
- 供应塑料端盖
- 黄油嘴可选

基本资料

应用

Challenge轴承座具有非常广泛的应用:

- 皮带传动
- 各式风机
- 流体机械
- 锤式和冲击式粉碎机
- 原料处理
- 金属加工
- 采矿和建筑业
- 矿用风机
- 造纸机械
- 发电设备
- 电力传输设备

材料

材料
采用GG20优质铸铁

密封件
软钢板和腈 (NBR)

定位环
铝

端盖
软钢板和NBR

座罩
塑料

轴承

所有Challenge轴承座均适用于自动对准滚珠轴承、球面滚子和圆锥滚柱轴承.

我们已采取一切努力，以确保此目录中列出的数据是正确的。对于任何数据不准或是因此造成的损害，CHALLENGE不承担任何赔偿责任。

基本资料

密封件

Challenge轴承座使用软钢板及丁腈橡胶U形环密封件，该材料一般被称为NBR或腈.

完整的U形环是由两个相同的部分组成，可以轻易插入到外罩的环形凹槽中.

密封件有两个薄唇，可与轴表面紧密接触.

润滑过程中，润滑剂应充填入两个唇之间的空隙中。

谨防安装过程中损坏密封件唇口，及密封泄漏的发生。

润滑

Challenge轴承座需涂润滑剂.

Challenge公司推荐一种锂基润滑脂.

较大的外罩使用润滑油，请咨询Challenge公司获取更多相关信息。

在安装及日常维修过程中，需检查润滑状况.

安装后，润滑剂需充填大约三分之一的座基内部.

在运行六个月后，应洗净旧润滑剂，并充填新的润滑剂。

然而，如果在高温、高速条件下重负载运行，则应更加频繁的更换润滑剂。

最好选用合适的黄油嘴.

润滑剂使用恰当的条件下，一个正常的温度范围是-30° C 至+120° C。

端盖

轴承座端盖由腈类(NBR)橡胶和软钢板制成.

我们已采取一切努力，以确保此目录中列出的数据是正确的。对于任何数据不准或是因此造成的损害，CHALLENGE不承担任何赔偿责任。

除特别说明外，所有的尺寸单位均为毫米。

CHALLENGE®

SNU 500-600系列

SNU 500-600 系列

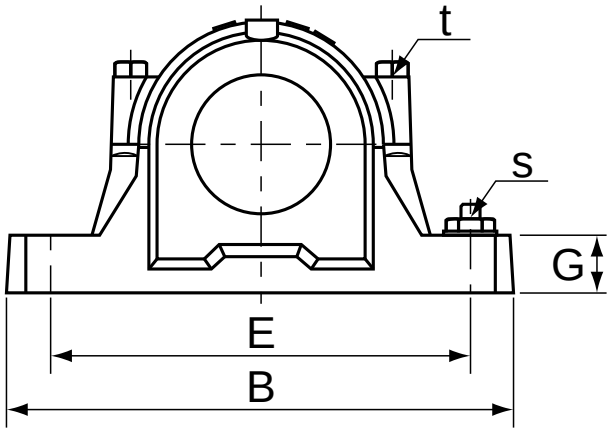

外罩尺寸	轴直径 d	轴承座	轴承座尺寸										
			D (H8)	B	b	G	F (H13)	A (h13)	L	H	E	d2 (H12)	d3 (H13)
SNU 507	30	SNU 507-606	72	185	52	22	34	50	82	92	150	46.5	54.5
SNU 508	35	SNU 508-607	80	205	60	25	39	60	85	106	170	51.5	59.5
SNU 509	40	SNU 509	85	205	60	25	30	60	85	108	170	56.5	64.5
SNU 510	45	SNU 510-608	90	205	60	25	41	60	90	112	170	62.0	70.5
SNU 511	50	SNU 511-609	100	255	70	28	44	70	95	126	210	67.0	75.5
SNU 512	55	SNU 512-610	110	255	70	30	48	70	105	132	210	72.0	80.5
SNU 513	60	SNU 513-611	120	275	80	30	51	80	110	147	230	77.0	85.5
SNU 515	65	SNU 515-612	130	280	80	30	56	80	115	153	230	87.0	95.5
SNU 516	70	SNU 516-613	140	315	90	32	58	95	120	174	260	92.5	101.0
SNU 517	75	SNU 517	150	320	90	32	61	95	125	180	260	97.5	106.0
SNU 518	80	SNU 518-615	160	345	100	35	65	100	140	190	290	105.0	111.0
SNU 519	85	SNU 519-616	170	345	100	35	68	112	145	208.5	290	131.0	141.0
SNU 520	90	SNU 520-617	180	380	110	40	70	112	160	214.5	320	137.5	147.5
SNU 522	100	SNU 522-619	200	410	120	45	80	125	175	238.5	350	147.5	157.5
SNU 524	110	SNU 524-620	215	410	120	45	86	140	185	271	350	157.5	167.5

除特别说明外，所有的尺寸单位均为毫米。

我们已采取一切努力，以确保此目录中列出的数据是正确的。对于任何数据不准或是因此造成的损害，CHALLENGE不承担任何赔偿责任。

SNU 500-600系列

SNU 500-600 系列

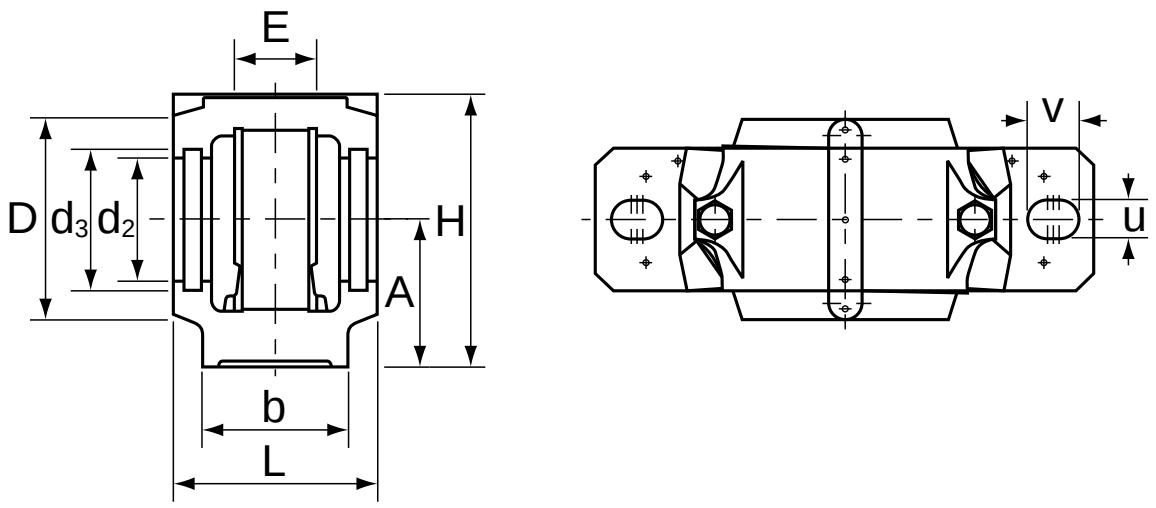

轴承座尺寸						轴承编号						
f	u	v	s	t	Weight kg	轴承编号		紧定套	定位环 编号	Qty	密封件 编号	端盖
5	15	20	M 12	M 10	2.0	1207K 2207K	22207K	H 207 H 307	SR 72 x 8.5 SR 72 x 5.5	2 2	U 507	507 UA
5	15	20	M 12	M 10	2.7	1208K 2208K	22208K	H 208 H 308	SR 80 x 10.5 SR 80 x 8	2 2	U 508	508 UA
5	15	20	M 12	M 10	2.8	1209K 2209K	22209K	H 209 H 309	SR 85 x 5.5 SR 85 x 7	2 1	U 509	509 UA
5	15	20	M 12	M 10	2.9	1210K 2210K	22210K	H 210 H 310	SR 90 x 10.5 SR 90 x 9	2 2	U 510	511 NA - 510 UA
5	18	24	M 16	M 12	4.5	1211K 2211K	22211K	H 211 H 311	SR 100 x 11.5 SR 100 x 9.5	2 2	U 511	512 NA - 511 UA
5	18	24	M 16	M 12	5.0	1212K 2212K	22212K	H 212 H 312	SR 110 x 13 SR 110 x 10	2 2	U 512	513 NA - 512 UA
5	18	24	M 16	M 12	6.3	1213K 2213K	22213K	H 213 H 313	SR 120 x 14 SR 120 x 10	2 2	U 513	515 NA - 513 UA
5	18	24	M 16	M 12	6.6	1215K 2215K	22215K	H 215 H 315	SR 130 x 15.5 SR 130 x 12.5	2 2	U 515	517 NA - 515 UA
5	22	28	M 20	M 16	9.4	1216K 2216K	22216K	H 216 H 316	SR 140 x 16 SR 140 x 12.5	2 2	U 516	518 NA - 516 UA
5	22	28	M 20	M 16	9.8	1217K 2217K	22217K	H 217 H 317	SR 150 x 16.5 SR 150 x 12.5	2 2	U 517	519 NA - 517 UA
5	22	28	M 20	M 16	12.3	1218K 2218K	22218K 23218K	H 218 H 318 H 2318	SR 160 x 17.5 SR 160 x 12.5 SR 160 x 12.5	2 2 1	U 518	520 NA - 518 UA
6	22	28	M 20	M 16	13.5	1219K 2219K	22219K	H 219 H 319	SR 170 x 18 SR 170 x 12.5	2 2	U 519	526 NA - 519 UA
6	26	32	M 24	M 20	16.6	1220K 2220K	22220K 22320K	H 220 H 320 H 2320	SR 180 x 18 SR 180 x 12 SR 180 x 9.7	2 2 1	U 520	520 UA
6	26	32	M 24	M 20	20.4	1222K 2222K	22222K 23222K	H 222 H 322 H 2322	SR 200 x 21 SR 200 x 13.5 SR 200 x 10.2	2 2 1	U 522	528 NA - 522 UA
6	26	32	M 24	M 20	25.0		22224K 23224K	H 3124 H 2324	SR 215 x 14 SR 215 x 10	2 1	U 524	530 NA - 524 UA

我们已采取一切努力，以确保此目录中列出的数据是正确的。对于任何数据不准或是因此造成的损害，CHALLENGE不承担任何赔偿责任。

除特别说明外，所有的尺寸单位均为毫米。

CHALLENGE®

技术信息

黄油嘴尺寸

轴承座编号	黄油嘴孔径
SNU 507 – SNU 510	M 6
SNU 511 – SNU 520	1/8” – 27 NTP
SNU 522 – SNU 524	1/4” – 18 NTP

注意：Challenge公司通常不销售黄油嘴

定位环

轴承座的加工公差为H7，一般保证轴承外圈松配合。同时，机座宽度允许轴承的轴向移动.

定位环的安装：可用两个分别固定在轴承两侧，或者用一个与套筒螺帽固定。

SR为定位环符号——见363页.

客户应说明所需要的定位环的尺寸和数量.

定位环

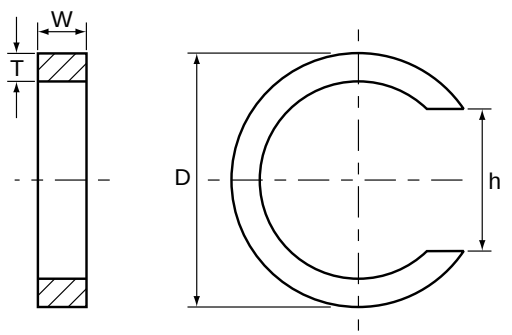

轴承座编号	D	T	W	h
SNU 507	72	4	5.5 7.0* 7.5* 8.5	47
SNU 508	80	5	8.0 9.0* 10.5	52
SNU 509	85	5	5.5 7.0	57
SNU 510	90	5	8.0* 9.0 10.5	62
SNU 511	100	5	8.0* 9.5 11.5	68
SNU 512	110	5	8.0* 10.0 10.5* 13.0	73
SNU 513	120	5	8.0* 10.0 11.0* 14.0	78
SNU 515	130	5	10.0* 12.5 15.5	88
SNU 516	140	7.5	10.0* 12.5 16.0	93
SNU 517	150	7.5	12.5 16.5	98
SNU 518	160	7.5	10.0* 12.5 14.0* 17.5	105
SNU 519	170	7.5	10.0* 12.5 14.5* 18.0	112
SNU 520	180	7.5	9.7 10.0* 12.0 14.5* 18.0	120
SNU 522	200	10	10.2 13.0* 13.5 21.0	130
SNU 524	215	10	10.0 13.0* 14.0	140

* 特种

除特别说明外，所有的尺寸单位均为毫米。

我们已采取一切努力，以确保此目录中列出的数据是正确的。对于任何数据不准或是因此造成的损害，CHALLENGE不承担任何赔偿责任。

额定载荷

Challenge公司的SUN系列轴承座，其额定载荷取决于与持续承载负荷，及螺栓紧固强度相关的诸多因素。

大多数条件下，轴承座承受轴向负荷。一旦负荷来自其他方向，需要进行必要的检查以确定螺栓紧固程度是否能够承受该负荷量。

在工程范例中，三分之一的安全隐患指向螺栓。然而，Challenge公司仅六分之一的安全隐患与轴承座相关。

查看额定载荷表，了解不同方向上轴承座的破坏载荷能力，以及螺栓的最大载荷能力。

额定载荷

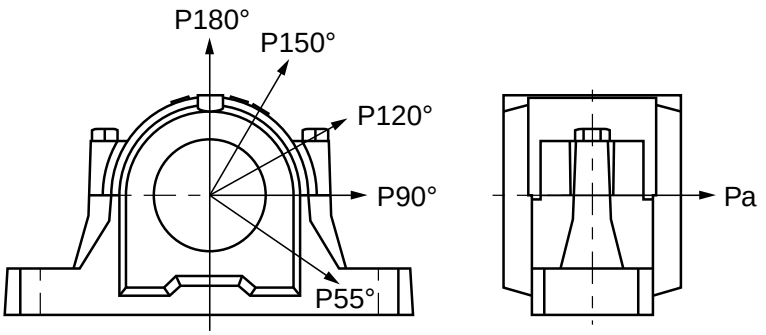

外罩尺寸	负荷方向上的破坏载荷 kN						负荷方向上两个螺栓的最大载荷 kN			螺栓尺寸	推荐拧紧力矩 Nm
	Pa	P55°	P90°	P120°	P150°	P180°	P120°	P150°	P180°		
SNU 507	60	180	110	80	75	90	60	35	30	M 10 x 50	40
SNU 508	67	200	120	90	80	100	60	35	30	M 10 x 50	40
SNU 509	70	210	130	95	85	105	60	35	30	M 10 x 50	40
SNU 510	80	240	145	110	95	120	60	35	30	M 10 x 50	40
SNU 511	87	260	155	120	105	130	90	52	45	M 12 x 60	80
SNU 512	93	280	170	125	110	140	90	52	45	M 12 x 60	80
SNU 513	103	310	185	140	125	155	90	52	45	M 12 x 65	80
SNU 515	123	370	220	165	150	185	90	52	45	M 12 x 65	80
SNU 516	130	390	235	175	155	195	90	52	45	M 12 x 70	80
SNU 517	147	440	270	200	175	220	90	52	45	M 12 x 80	80
SNU 518	173	520	310	235	210	260	170	98	85	M 16 x 90	160
SNU 519	180	540	330	245	215	270	170	98	85	M 16 x 90	160
SNU 520	190	570	340	255	230	285	260	150	130	M 20 x 100	200
SNU 522	207	620	370	280	250	310	260	150	130	M 20 x 100	200
SNU 524	243	730	440	330	295	365	260	150	130	M 20 x 100	200

我们已采取一切努力，以确保此目录中列出的数据是正确的。对于任何数据不准或是因此造成的损害，CHALLENGE不承担任何赔偿责任。

除特别说明外，所有的尺寸单位均为毫米。

CHALLENGE®

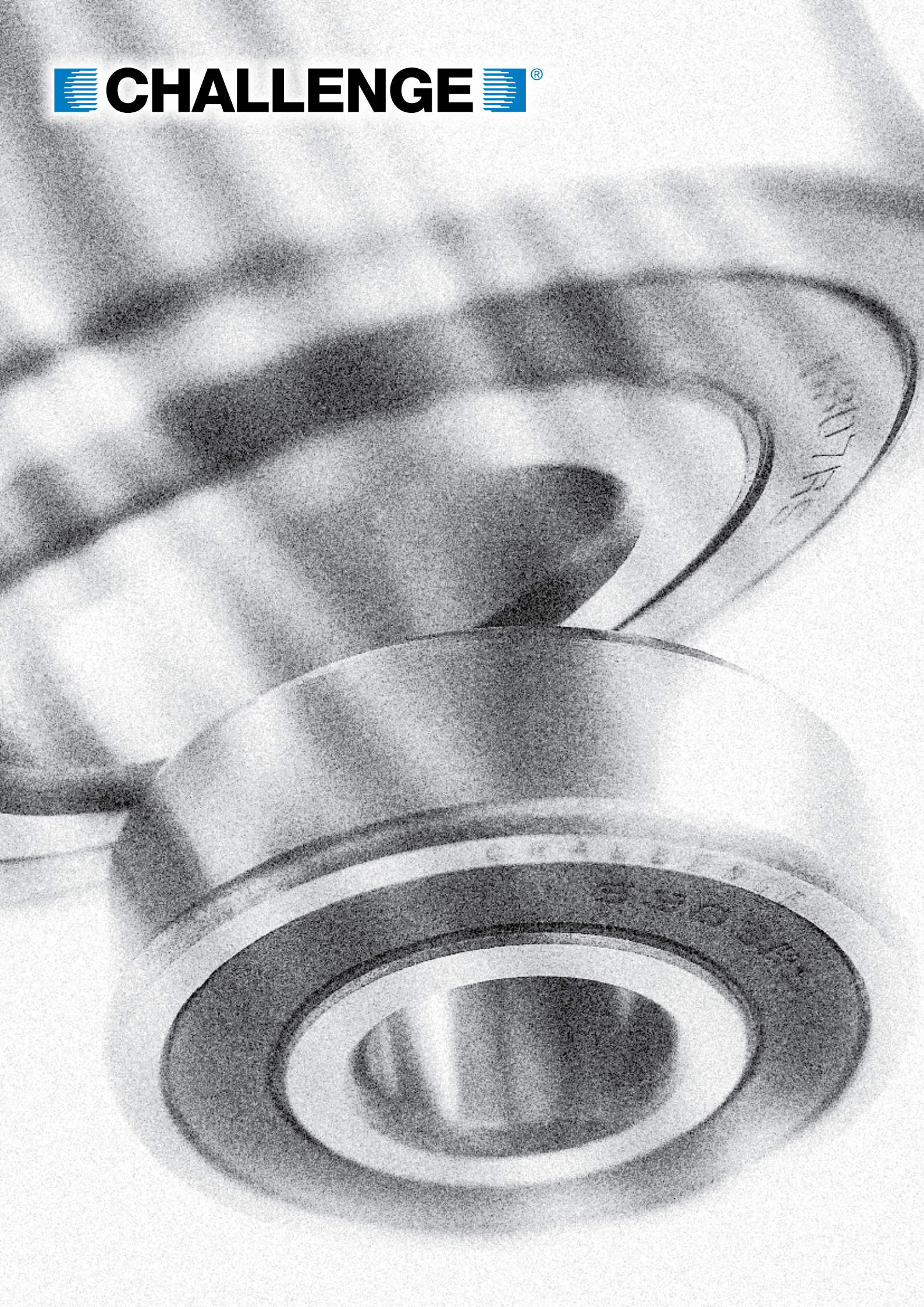

特点

米制尺寸

1600, 6000, 6200, 6300, 6800和6900系列

英制（英寸）尺寸

我们库存常见的R系列

锥形辊

提供米制尺寸及英制（英寸）尺寸

- 轴承套圈及轴承滚珠均采用Gcr15高碳铬轴承钢制成
- 可提供不锈钢防护壳
- 密封均采用丁腈橡胶和碳氟化合物制成，可以采用硅胶、聚四氟胶材料供特殊应用使用
- 磨蚀环境、未对准或高速应用条件下的保持架可由不锈钢、聚酰胺纤维或酚醛树脂材料制成

一般信息

润滑

CHALLENGE轴承提供由深度精制矿物油制成且加入了防锈剂和抗氧化剂的低噪轴承润滑脂，并经过锂钙12（硬脂酸酯）稠化处理。

该润滑脂具有卓越的减噪能力、机械稳定性且不含任何有害健康或污染环境的重金属和硝酸盐。

温度范围在-20至+120摄氏度。

根据您的要求，滚珠轴承亦可使用其他润滑脂或润滑油进行润滑，联系：technicalsupport@challengeproduction.com了解特殊应用。

材质

轴承套圈及轴承滚珠

精密轴承套圈及轴承滚珠均采用Gcr15高碳铬轴承钢制成

轴承承托

轴承保持架一般采用H62铜板或08F冷轧钢带制成。对于在腐蚀环境、未对准或高速运转情况下，可应要求使用不锈钢、尼龙或酚醛树脂。

防护罩及密封

防护罩采用标准钢材制成，还可应要求为您提供符合标准AISI-300的可选不锈钢防护罩。

密封都采用硝基丁钠橡胶。在高温条件下应用，我们还可应要求提供碳氟化合物、硅树脂和聚四氟乙烯密封材料。

耐锈蚀性

在正常运行条件下，防锈期为六个月。六个月过后，应对产品进行检查，如果必要的话再次进行防锈保护处理，以防止锈蚀发生。

包装

一般来说，轴承都会装在塑料管或小箱子内，然后放入纸箱。如有要求，可采用特殊包装并需在订购前详细说明。

我们已采取一切努力，以确保此目录中列出的数据是正确的。对于任何数据不准或是因此造成的损害，CHALLENGE不承担任何赔偿责任。

6000系列

6000系列

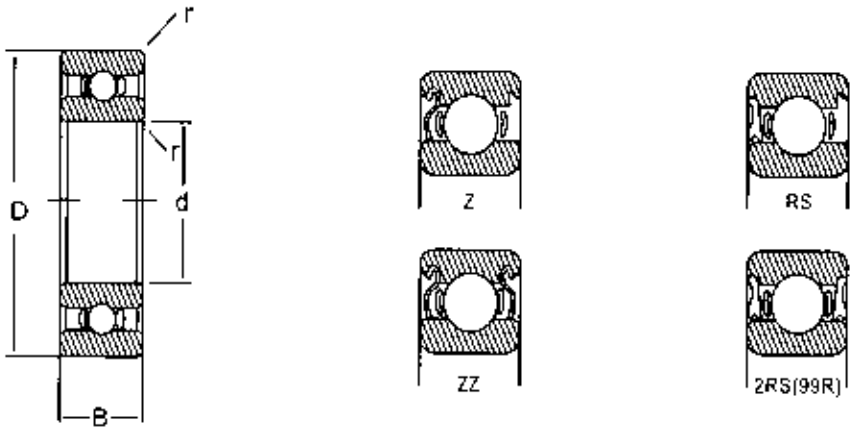

6000系列

轴承编号	规格				基本额定载荷 kN		最大偏摆速度 rev/min		重量 每个 kg
	钻孔 d	外径 D	宽度 B	倒角 r最小	动态 Cr	静态 Cor	润滑脂	润滑油	
6000系列									
605	5	14	5	0.2	1.05	0.50	32000	40000	0.0045
606	6	17	6	0.3	1.95	0.72	30000	38000	0.0057
607	7	19	6	0.3	2.88	1.08	28000	36000	0.0071
608	8	22	7	0.3	3.32	1.38	26000	34000	0.011
609	9	24	7	0.3	3.35	1.40	22000	30000	0.014
6000	10	26	8	0.3	4.58	1.98	20000	28000	0.018
6001	12	28	8	0.3	5.10	2.38	19000	26000	0.021
6002	15	32	9	0.3	5.58	2.85	18000	24000	0.026
6003	17	35	10	0.3	6.00	3.25	17000	22000	0.036
6004	20	42	12	0.6	9.38	5.02	15000	19000	0.069
6005	25	47	12	0.6	10.10	5.85	13000	17000	0.075
6006	30	55	13	1.0	10.18	6.91	10000	14000	0.116
6007	35	62	14	1.0	12.46	8.65	9000	12000	0.155
6008	40	68	15	1.0	13.09	9.44	8500	11000	0.185
6009	45	75	16	1.0	21.00	15.10	7200	9000	0.231
6010	50	80	16	1.0	21.80	16.60	6400	7800	0.250
6011	55	90	18	1.1	28.30	21.20	5700	7000	0.362
6012	60	95	18	1.1	29.50	23.20	5000	6300	0.385
6013	65	100	18	1.1	30.50	25.20	5300	6300	0.421
6014	70	110	20	1.1	38.10	30.90	5000	5900	0.604
6015	75	115	20	1.1	39.70	33.50	4700	5600	0.649

我们已采取一切努力，以确保此目录中列出的数据是正确的。对于任何数据不准或是因此造成的损害，CHALLENGE不承担任何赔偿责任。

除特别说明外，所有的尺寸单位均为毫米。

6200系列

6200系列

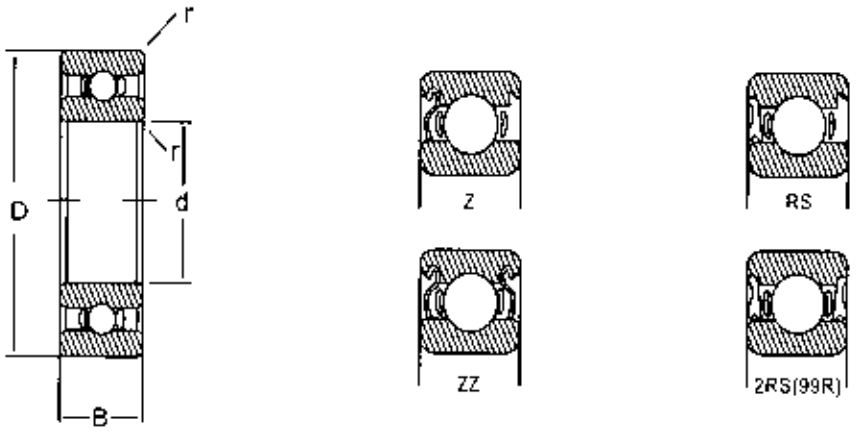

6200系列

轴承编号	规格				基本额定载荷 kN		最大偏摆速度 rev/min		重量 每个 kg
	钻孔 d	外径 D	宽度 B	倒角 r最小	动态 Cr	静态 Cor	润滑脂	润滑油	
6200系列									
623	3	10	4	0.15	0.50	0.22	38000	48000	0.0015
624	4	13	5	0.2	1.15	0.45	36000	45000	0.0032
625	5	16	5	0.3	1.88	0.68	32000	40000	0.0048
626	6	19	6	0.3	2.80	1.05	28000	36000	0.0075
627	7	22	7	0.3	3.28	1.35	26000	34000	0.012
628	8	24	8	0.3	3.35	1.40	24000	32000	0.017
629	9	26	8	0.3	4.45	1.95	22000	30000	0.019
6200	10	30	9	0.6	5.10	2.38	19000	26000	0.028
6201	12	32	10	0.6	6.82	3.05	18000	24000	0.034
6202	15	35	11	0.6	7.65	3.72	17000	22000	0.043
6203	17	40	12	0.6	9.58	4.47	16000	20000	0.062
6204	20	47	14	1.0	9.87	6.18	14000	18000	0.102
6205	25	52	15	1.0	10.75	10.02	12000	16000	0.120
6206	30	62	16	1.0	14.96	13.65	9500	13000	0.190
6207	35	72	17	1.1	19.74	15.92	8500	11000	0.270
6208	40	80	18	1.1	22.70	17.70	8000	10000	0.370
6209	45	85	19	1.1	32.50	20.40	7800	9200	0.416
6210	50	90	20	1.1	35.00	23.20	7100	8300	0.462
6211	55	100	21	1.5	43.50	29.20	6400	7600	0.602
6212	60	110	22	1.5	52.50	36.00	6000	7000	0.789
6213	65	120	23	1.5	57.20	40.00	4400	5300	0.990
6214	60	125	24	1.5	62.20	44.10	4200	5000	1.070
6215	75	130	25	1.5	67.40	49.30	4000	4600	1.180

除特别说明外，所有的尺寸单位均为毫米。

我们已采取一切努力，以确保此目录中列出的数据是正确的。对于任何数据不准或是因此造成的损害，CHALLENGE不承担任何赔偿责任。

6300和6800系列

6300和6800系列

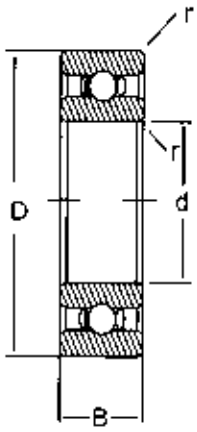

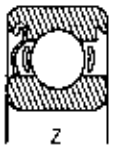

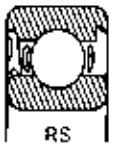

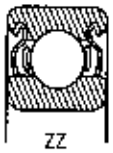

6300和6800系列

轴承编号	规格 钻孔 d	外径 D	宽度 B	倒角 r最小	基本额定载荷 kN 动态 Cr	静态 Cor	最大偏摆速度 rev/min 润滑脂	润滑油	重量 每个 kg
6300系列									
6300	10	35	11	0.6	7.65	3.48	20000	26000	0.054
6301	12	37	12	1.0	9.72	5.08	17000	22000	0.058
6302	15	42	13	1.0	11.50	5.42	16000	20000	0.082
6303	17	47	14	1.0	10.68	6.66	15000	19000	0.110
6304	20	52	15	1.1	12.25	7.79	13000	17000	0.140
6305	25	62	17	1.1	17.25	11.37	10000	14000	0.220
6306	30	72	19	1.1	21.66	14.80	9000	12000	0.330
6307	35	80	21	1.5	25.68	17.54	8000	10000	0.410
6308	40	90	23	1.5	31.36	22.25	7000	9000	0.600
6309	45	100	25	1.5	52.80	31.70	5600	6700	0.814
6310	50	110	27	2.0	61.80	37.90	5000	5800	1.070
6311	55	120	29	2.0	71.50	44.60	4400	5300	1.370
6312	60	130	31	2.1	81.80	51.90	4200	5000	1.730
6313	65	140	33	2.1	92.70	59.70	4000	4600	2.080
6800系列									
685	5	11	3	0.15	0.55	0.25	35000	45000	0.0011
686	6	13	3.5	0.15	0.33	0.40	33000	42000	0.0019
687	7	14	3.5	0.15	0.90	0.46	31000	40000	0.0021
688	8	16	4	0.2	1.38	0.71	29000	38000	0.0031
689	9	17	4	0.2	1.38	0.71	28000	36000	0.0032
6800	10	19	5	0.3	1.40	0.75	26000	34000	0.005
6801	12	21	5	0.3	1.40	0.90	22000	30000	0.007
6802	15	24	5	0.3	1.92	1.18	20000	28000	0.008
6803	17	26	5	0.3	2.18	1.28	19000	26000	0.019
6804	20	32	7	0.3	3.45	2.25	17000	22000	0.042
6805	25	37	7	0.3	3.70	2.65	15000	19000	0.048

我们已采取一切努力，以确保此目录中列出的数据是正确的。对于任何数据不准或是因此造成的损害，CHALLENGE不承担任何赔偿责任。

除特别说明外，所有的尺寸单位均为毫米。

6900和1600系列

6900和1600系列

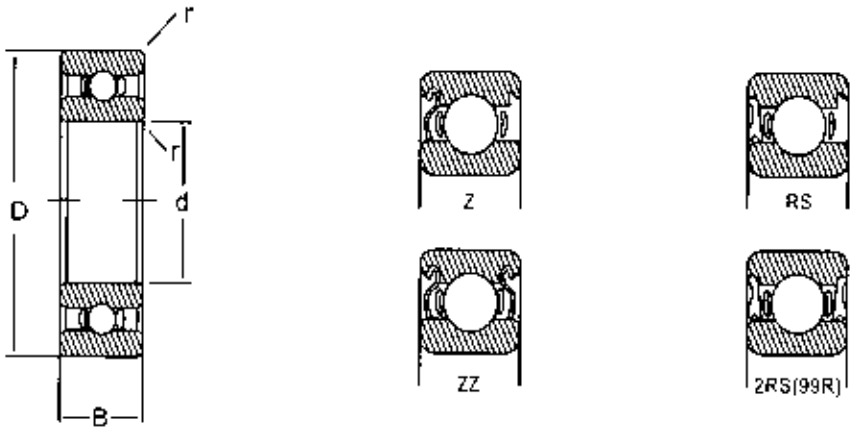

6900和1600系列

轴承编号	规格				基本额定载荷 kN		最大偏摆速度 rev/min		重量 每个 kg
	钻孔 d	外径 D	宽度 B	倒角 r最小	动态 Cr	静态 Cor	润滑脂	润滑油	
6900系列									
695	5	13	4	0.2	1.08	0.42	34000	43000	0.0024
696	6	15	5	0.2	1.48	0.60	32000	40000	0.0038
697	7	17	5	0.3	2.02	0.80	30000	38000	0.0052
698	8	19	6	0.3	2.25	0.92	28000	36000	0.0073
699	9	20	6	0.3	3.30	1.40	25000	34000	0.0082
6900	10	22	6	0.3	3.30	1.40	25000	32000	0.009
6901	12	24	6	0.3	3.38	1.48	20000	28000	0.011
6902	15	28	7	0	4.00	2.02	19000	26000	0.016
6903	17	30	7	3	4.30	2.32	18000	24000	0.018
6904	20	37	9	0.3	6.55	3.60	17000	22000	0.036
6905	25	42	9	0.3	7.05	4.55	14000	18000	0.042
6906	30	47	9	0.3	7.25	5.00	12000	16000	0.048
1600系列									
16001	12	28	7	0.3	5.08	2.38	28000	32000	0.019
16002	15	32	8	0.3	5.60	2.55	24000	28000	1.025
16003	17	35	8	0.3	6.82	3.38	22000	26000	0.027
16004	20	42	8	0.3	7.90	4.45	18000	20000	0.050
16005	25	47	8	0.3	8.42	5.15	15000	18000	0.060
16006	30	55	9	0.3	11.20	6.25	13000	15000	0.085
16007	35	62	9	0.3	11.50	8.80	11000	13000	0.100

除特别说明外，所有的尺寸单位均为毫米。

我们已采取一切努力，以确保此目录中列出的数据是正确的。对于任何数据不准或是因此造成的损害，CHALLENGE不承担任何赔偿责任。

R系列

R系列

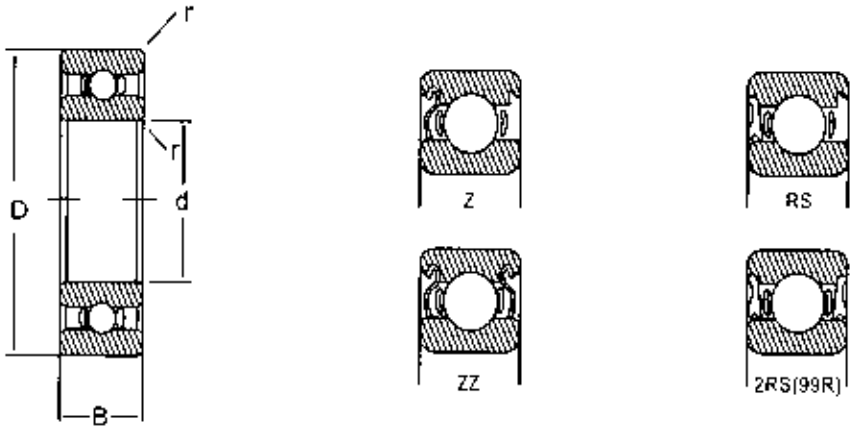

R系列

轴承编号	规格				基本额定载荷 kN		最大偏摆速度 rev/min		重量 每个 kg
	钻孔 d	外径 D	宽度 B	倒角 r最小	动态 Cr	静态 Cor	润滑脂	润滑油	
R系列									
R3	4.763	12.70	3.967	0.3	0.89	0.42	-	-	0.0015
R168	6.35	9.525	3.175	0.1	0.27	0.14	268	136	0.0032
R188	6.35	12.70	3.175	0.15	0.83	0.37	830	370	0.0048
R4	6.35	15.875	4.978	0.30	1.14	0.56	1136	558	0.0075
R4A	6.35	19.05	5.556	0.40	2.18	1.16	2175	1163	0.012
R6	9.525	22.225	5.556	0.40	2.56	1.35	2560	1350	0.017
R6ZZ	9.525	22.225	7.142	0.40	2.56	1.35	2560	1350	0.019
R8	12.70	28.575	6.350	0.40	3.93	2.23	3930	2230	0.028
R8ZZ	12.70	28.575	9.535	0.40	3.93	2.23	3930	2230	0.034
R10	15.875	34.925	7.142	0.60	4.62	2.79	4620	2790	0.043
R12	19.05	41.275	7.938	0.60	7.24	4.46	7240	4463	0.062
RI4	22.225	47.625	9.525	0.60	7.74	4.96	7740	4960	0.102
R16	25.4	50.80	9.525	0.60	7.74	5.16	7740	5160	0.120
R18	28.575	53.975	12.7	0.7874	8.24	5.18	-	-	0.190
R20	31.75	57.15	12.7	0.7874	8.61	6.47	-	-	0.270
R22	34.925	63.5	14.2875	0.7874	-	-	-	-	0.370
R24	38.1	66.675	14.2900	0.7874	-	-	-	-	0.416

我们已采取一切努力，以确保此目录中列出的数据是正确的。对于任何数据不准或是因此造成的损害，CHALLENGE不承担任何赔偿责任。

除特别说明外，所有的尺寸单位均为毫米。

CHALLENGE®

米制锥孔轴承

米制锥孔轴承

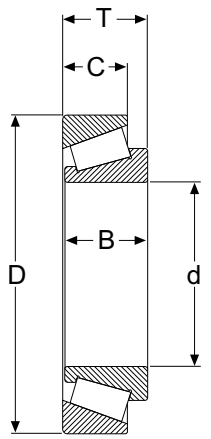

轴承编号	锥孔 d	外径 D	完整宽度 T	锥宽度 B	圈宽度 C	重量 kg
30203	17	40	13.25	12	11	0.08
32203	17	40	17.25	16	14	0.10
30303	17	47	15.25	14	12	0.13
32004	20	42	15.00	15	12	0.11
30204	20	47	15.25	14	12	0.13
30304	20	52	16.25	15	13	0.18
32204	20	47	19.25	18	15	0.17
32304	20	52	22.25	21	18	0.25
32005	25	47	15.00	15	11.5	0.12
30205	25	52	16.25	15	13	0.16
30305	25	62	18.25	17	15	0.27
32205	25	52	19.25	18	16	0.18
32305	25	62	25.25	24	20	0.38
32006	30	55	17.00	17	13	0.17
30206	30	62	17.25	16	14	0.22
30306	30	72	20.75	19	16	0.45
32206	30	62	21.27	20	17	0.28
32306	30	72	28.75	27	23	0.59
33206	30	62	25.00	25	19.5	0.35
32007	35	62	18.00	18	14	0.23
30207	35	72	18.25	17	15	0.32
30307	35	80	22.75	21	18	0.53
32207	35	72	24.25	23	19	0.43
32307	35	80	32.75	31	25	0.83
33207	35	72	28.00	28	22	0.59
32008	40	68	19.00	19	14.5	0.29
30208	40	80	19.75	18	16	0.43
30308	40	90	25.25	23	20	0.77
32208	40	80	24.75	23	19	0.56
32308	40	90	35.25	33	27	1.2
33208	40	80	32.00	32	25	0.74

轴承编号	锥孔 d	外径 D	完整宽度 T	锥宽度 B	圈宽度 C	重量 kg
32009	45	75	20.00	20	15.5	0.33
30209	45	85	20.75	19	16	0.5
30309	45	100	27.25	25	22	0.96
32209	45	85	24.75	23	19	0.57
32309	45	100	38.25	36	30	1.5
33209	45	85	32.00	32	25	0.79
32010	50	80	20.00	20	15.5	0.42
30210	50	90	21.75	20	17	0.54
30310	50	110	29.25	27	23	1.3
32210	50	90	24.75	23	19	0.6
32310	50	110	42.25	40	33	1.9
33210	50	90	32.00	32	24.5	0.85
32011	55	90	23.00	23	17.5	0.58
30211	55	100	22.75	21	18	0.7
30311	55	120	31.50	29	25	1.8
32211	55	100	26.75	25	21	1.21
32311	55	120	45.50	43	35	2.55
32012	60	95	23.00	23	17.5	0.63
30212	60	110	23.75	22	19	0.92
30312	60	130	33.50	31	26	2.1
32212	60	110	29.75	28	24	1.14
32312	60	130	48.50	46	37	3.15
32013	65	100	23.00	23	17.5	0.62
33113	65	110	34.00	34	26.5	0.62
30213	65	120	24.75	23	20	1.1
32213	65	120	32.75	31	27	1.59
32313	65	140	51.00	48	39	3.82
32014	70	110	25.00	25	19	0.97
32214	70	125	33.25	31	27	1.7
32215	75	130	33.25	21	27	1.93
32216	80	140	35.25	33	28	2.18

除特别说明外，所有的尺寸单位均为毫米。

我们已采取一切努力，以确保此目录中列出的数据是正确的。对于任何数据不准或是因此造成的损害，CHALLENGE不承担任何赔偿责任。

英制锥孔轴承

英制锥孔轴承

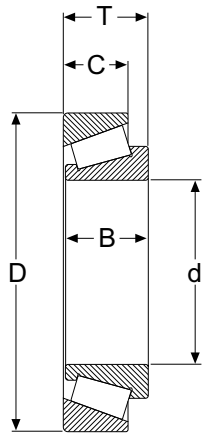

轴承编号	锥孔 d	外径 D	完整宽度 T	锥宽度 B	圈宽度 C	重量 kg
11749/11710	17.46	39.88	13.84	14.61	10.67	0.083
09067/09195	19.05	45.24	16.64	15.49	12.07	0.180
11949/11910	19.05	45.24	15.49	16.64	12.07	0.125
12649/12610	21.43	50.01	17.53	18.23	13.97	0.172
44643/44610	25.40	50.29	14.22	14.73	10.67	0.118
84548/84510	25.40	57.15	19.43	19.43	14.73	0.254
44649/44610	26.99	50.29	14.22	14.73	10.67	0.108
45449/45410	29.00	50.29	14.73	14.22	10.67	0.104
86649/86610	30.16	64.29	21.43	21.43	16.67	0.339
15123/15245	31.75	62.00	18.16	19.05	14.29	0.237
2580/2523	31.75	69.85	25.36	23.81	19.05	0.451
67048/67010	31.75	59.93	15.88	11.81	16.76	0.186
48548/48510	34.93	65.09	18.03	18.29	13.97	0.259
88649/88610	34.93	72.23	25.40	25.40	19.84	0.483
68149/68110	35.00	59.13	15.88	16.76	11.94	0.173
68149/68111	35.00	59.98	15.88	16.76	11.94	0.174
29748/29710	38.10	65.09	18.03	18.29	13.97	0.233
29749/29710	38.10	65.09	18.03	18.29	13.97	0.236
18590/18520	41.28	73.03	16.67	17.46	12.70	0.288
501349/501310	41.28	73.43	19.56	19.81	14.73	0.337
25580/25520	44.45	82.93	23.81	25.40	19.05	0.558
25580/25522	44.45	83.06	23.81	25.40	19.05	0.553
102949/102910	45.24	73.43	19.56	19.81	15.75	0.316
25590/25520	45.62	82.93	23.81	25.40	19.05	0.538
104948/104910	50.00	82.00	21.50	21.50	17.00	0.419
3780/3720	50.80	93.26	30.16	30.30	23.81	0.854
506849/506810	55.00	90.00	23.00	23.00	18.50	0.558

我们已采取一切努力，以确保此目录中列出的数据是正确的。对于任何数据不准或是因此造成的损害，CHALLENGE不承担任何赔偿责任。

除特别说明外，所有的尺寸单位均为毫米。

备注

我们已采取一切努力，以确保此目录中列出的数据是正确的。对于任何数据不准或是因此造成的损害，CHALLENGE不承担任何赔偿责任。

备注

Challenge Group Companies

AUSTRALIA
Challenge Power Transmission (Aust) Pty Ltd
B11, Scoresby Industry Park
Janine Street
Scoresby
Victoria 3179
Australia
Tel: (03) 9763 6701 Fax: (03) 9764 0890
Email: aussales@challengept.com

CZECH REPUBLIC
Challenge PT (Czech) s.r.o.
Hulínská 1799, areál Magneton
767 01 Kroměříž
Česká Republika
Tel: +420 573 334 106 Fax: +420 573 330 556
Email: czsales@challengept.com

GERMANY
Challenge Power Transmission GmbH
In der Neuwies 1
D-35745 Herborn
Germany
Tel: +49 2772 575860 Fax: +49 2772 5758620
Email: desales@challengept.com

IRELAND
Challenge Power Transmission (Ireland) Ltd
Unit 202
Holly Road
Western Industrial Estate
Dublin 12
Eire
Tel: +353 1 4566311 Fax: +353 1 4566312
Email: ireland@challengept.com

AMERICAS
Challenge Power Transmission
6661 NW 82nd Ave
Miami, Florida
USA
Tel: +1 305 592 7626 Fax: +1 305 592 6971
Email: usa@challengeptsales.com

CHINA (Shijiazhuang)
Challenge Power Transmission (SHZ) Plc
South of Daxizhang
High Technology Developing Area
Shijiazhuang 050035
China
Tel: +86 311-85385510 Fax: +86 311 8538 5590
Email: cnsales@challengept.com

SOUTH AFRICA
Challenge Power Transmission Africa (Pty) Ltd
Cnr Estee Ackermann and Yaldwyn Streets
Jet Park, Boksburg
Gauteng, Johannesburg
1459
South Africa
Tel: +27 11 3976115 Fax: + 27 11 3978494
Email: sasales@challengept.com

UNITED KINGDOM
Challenge Power Transmission Plc
Merryhills Enterprise Park
Park Lane
Wolverhampton
WV10 9TJ
United Kingdom
Tel: +44 1902 866116 Fax: +44 1902 866117
Email: uk@challengept.com

CHINA (Ningbo)
Challenge Power Transmission (Ningbo) Ltd
Bao Zhan Avenue, Xiao Bai Village,
Dong Wu Town, Yin Zhou District, Ningbo City,
Zhejiang Province, China
Tel: +86 574 8833 4378 Fax: +86 574 8833 4379
Email: Ningbo.Sales@challengeproduction.com

CHALLENGE公司集团
销售条款
如果您是最终消费者，则不适用这些销售条款。
您的法定权利不会受到这些条件的影响。

1. 定义

这些销售条款的含义如下:

“我方”	是指	CHALLENGE国际有限公司
“贵方”	是指	欲购买我们公司货品的人。
“货品”	是指	我方提供的产品或就产品提供的相关服务。
“公司签字人”	是指	我方授权的代表人。
“条款”	是指	本文件所述条款以及公司签字人和贵方就买方订单达成的书面协议中约定的特殊条款。
“合同”	是指	与本销售条款相关的货品供应合同。
“最终消费者”	是指	贸易、业务或职业以外为目的的任何自然人。
“缺陷”	是指	货品状况和/或任何属性和/或任何其它，根据本销售条款会对贵方造成损害的情况。

2. 合同

2.1 我方按照本销售条款接受所有订单，未经公司签字人的书面许可，条款不得随意变更。否则任何具有相反意义的条款或附加条款均不成立。

2.2 报价仅为要约邀请。

2.3 未经公司签字人的书面同意，不得随意取消订单。且贵方须确保我方免于承担所有因订单取消产生的成本、索赔、损失或花费。

2.4 贵方应对我方负责，确保任何订单条款的准确性，包括贵方向我方提供的任何相关的设计图纸或尺寸，还应向我方提供与货品有关的任何必要信息，并保证我方有足够的时间根据合同条款规定执行本合同。

2.5.1 贵方有义务充分熟悉货品性质及性能，包括其使用可能带来的任何有害影响。

2.5.2 在不影响本条款第2.5.4规定的情况下，我方仔细认真地编制此产品目录、技术规范、价目表和其他文献，这些文件仅作为一般指导性文件供贵方参考，这些文件（在我方不存在欺诈行为的情况下）中所含的报告声明不构成我方立场，我方也不受其法律约束力。

2.5.3 我方保证严格遵守安全法规，包括但不限于与货品安全相关的任何有效信息的规定，以在合理且切实可行的范围内保证货品用户的健康及安全。

2.5.4 贵方应保证遵守安全法规并同意保护我方免受贵方不履行安全法规的职责影响。特别是贵方应使我方免受因未跟进我方指令说明正确使用货品导致的任何伤害、损失或损害引起的任何及全部索赔或诉讼，无论该违约失职是否由贵方雇员、承包商或代理人或贵方向其供应货品的某第三方引起。

2.5.5 除下列陈述外，我方对任何我方、我方雇员或代理人向贵方、贵方雇员或代理人做出的有关货品状况、对任何用途的适用性或数量或测定的失实陈述均不负责:

2.5.5.1 公司签字人以书面形式做出或确认的陈述；和/或

2.5.5.2 欺诈陈述

2.5.6 为避免不确定，本销售条款中的第8条不包括或不得限制我方对于失实陈述（欺诈陈述除外）的损害赔偿责任。

3. 价格

3.1 以货品交付当日我方的现行价目表应公布货品价格为准。价格不含增值税，且增值税应于增值税发票开具之日按照当日税额计算。

3.2 列出的价格或报价是基于定价时或约定时的现行成本。如果在货品交付时有所涨价，我方有权在交付时调整货品价格，以体现接受贵方订单后的时间内所增加的成本及制造、采购、处理或供应所需的任何直接或间接成本。

3.3 列出的价格或报价适用于贵方在订单中的规定数量及基于贵方所提供信息的货品。如果下单数量减少或规范、交货日期有所变更，或因我方使用说明或未提供使用说明造成延迟，我方有权调整已订购货品的价格以体现这些变化。

3.4 我方有权选择以最接近贵方要求的英制尺寸的米制尺寸向贵方供应贵方订购的任何货品，且为了便于换算，货品可按照米制尺寸收费。

4. 付款

4.1 除非已与公司签字人达成书面协议约定了其他信贷条款，所有账款均应在交货月之后的月份的最后一天及时付清。

4.2 延迟付款会产生利息。利息计算时间为自要求付款日至实际付款日，不论在法院裁决前或后。利息为高于巴克莱银行的现行基准利率5%。

4.3 我方可全权决定在任何时候撤销或减少信贷措施。

4.4 即使我方之前已同意向贵方放贷，但如果贵方的付款计划或信用等级未达到我方要求，我方仍有权拒绝履行任何订单或合同。在每一批次货品完成生产但在发货之前，我方可自行要求贵方对每一批次货品都提供付款担保或付款，在我方已收到我方所要求的担保或已结清的付款后发货不会受到影响。

4.5 如果发生交货不全，贵方仍需支付所有已交付货品或待交付货品的全额发票价格。

4.6 贵方不得以任何理由因任何贵方可能拥有或声称拥有的抵销或反诉权利，拒绝向我方支付任何发票或其它借入金额。

4.7 我方始终有权向贵方抵销任何我方所负有的、任何性质的、任何应付款项的债务或索赔。

5. 交付

5.1 当货品离开我方楼宇时，无论是由我方运输或独立承运商运输，或在我供应商直接交付的情况下当货品离开供应商处时，应认定交货生效。

5.2 **应本着诚信善意的原则规定交付日期，但仅为预估日期。**

5.3 交付时间并非是合同不可缺少的必要条件。

5.4 **为避免不确定且在不影响本销售条款其他任何规定的效力的情况下，我方对任何原因引起的任何损害均不负责，无论是由货品交付延迟或未在合理时间内交付货品直接或间接导致（为避免不确定，特别说明是包括对任何第三方的任何责任），且无论该延迟交付或未交付是由我方疏忽或以其他任何方式产生。**

5.5 我方有权分批次完成交货，并提供每次交货的单独发票。若我方未及时向贵方交付任何一个或多个批次货品或索赔，不得令贵方拒绝履行整个合同义务。

5.6 约定的价格包括我们正常的送货费用，但如果我方发生其他成本或费用，我方可能会额外收费，如（但不限于） 小于满载量交付产生的费用；按照我们正常交货形式以外贵方要求的其他交货形式、交易时间或非批次交货等产生的费用；我们无法免费为贵方递送的小额订单产生的费用。

5.7 贵方必须提供卸货所需的必要劳动力，且卸货必须以合理的速度尽快完成。如果我方运载工具等候时间过长或在未完成交付的情况下不得不返回，或者如果我方提供了其他人员协助卸货，则会额外收取相应费用。

5.8 贵方可以在我方工作时间内取货。如果自我方向贵方发出有货可提的通知之日起14日内贵方未取货，则在放货前我方会收取一定的仓库保管费。

5.9 如果贵方未在我方规定的时间内提取、接收或自取货品，我方会额外收取费用、开具货物发票或认为贵方拒绝履行合同义务，不论是任何一种上述情况我方都会向贵方索回损失。

5.10 如果贵方从我方提货，贵方需对运输工具上荷载的尺寸、重量及位置完全负责，且应保护我方免于遭受可能因贵方提货导致我方承担（包括由我方疏忽引起）的所有相关成本、索赔、损失或费用。

6. 验货

6.1 贵方可以在卸货或提货地点及时间检查货品，但本销售条款规定贵方不得破坏包装和/或拆开需在使用前妥善储存的货品。

6.2.1 **在卸货的三个工作日内，贵方必须向我方及时致电并书面通知有关交货短缺的任何索赔。**

6.2.2 如果贵方未在规定时间内及时通知我方，则货品应被视为已按照交付文件规定数量交付至贵方。

6.2.3 贵方无权且不可撤销地及无条件地放弃因交货短缺导致的任何拒收货品的权利或任何损害赔偿。

6.2.4 我方对于交货短缺的责任仅限于补足货物短缺量。

6.3.1 如果经过合理检查，货品明显不符合合同或（当合同为按样品销售合同时）货品与样品不符，贵方必须在验货的三个工作日内向我方及时致电并书面通知。

6.3.2 如果贵方未在规定时间内及时通知我方，则货品应被视为已验收合格，且贵方无权且不可撤销地及无条件地放弃任何拒收货品的权利。

6.3.3 如果贵方未在规定时间内及时通知我方，则适用第8条所述规定。

7. 所有权及风险

7.1 交货后，贵方应承担相应的货品风险。

7.2 我方仍拥有货品所有权，直至贵方已向我方支付无论是否与本合同规定一致的所有应付款项。

7.3 在所有权转移以前:

7.3.1 贵方只是作为我方信托代理人和受托人持有货品。

7.3.2 货品应与其它任何货物分开存放，且贵方不得破坏货品上的任何识别标记、标签、批号或序号。

7.3.3 我方同意贵方（作为负责人而非我方代理人）在贵方正常贸易过程中根据明示条件使用或销售货品，明确的条件是，按照我方的要求，贵方要为我方已信托的形式保管与货品相关的任何销售收益或保险收益，且不得与其它任何金钱混合或存入透支银行账户，且在任何时候均应视为我方资金财产。

7.4 我方在任何时候都有权收回在贵方处但所有权贵我方所有的部分或全部货品，而且为此如果必要的话，我方、我方雇员或代理人可通过相关交通工具进入贵方占用或已进入且货品可能会交付或存放于此的任何建筑内。

8. 责任

8.1 本销售条款中的任何规定均不得排除或限制我方对因我方疏忽或虚假陈述导致的死亡或人身伤害的责任。

8.2 根据本销售条款中第8.1条的规定，我方不应对因任何失实陈述（除非为欺诈性陈述）、任何违反担保条件、其他明示或默示条款、任何失职（普通法律或法令性法律）或疏忽引起的任何损害赔偿负有责任。我方不承担损害赔偿责任，但须承担以下第8.3条所述责任。

8.3 为实施本销售条款中第8.2条所述规定，贵方有权向我方提出索赔要求，我方无义务支付相关损害赔偿，但根据以下第8.4条所述条件，我方应自行承担费用修复货品或免费提供更换货品或退还已支付相关货品的全部（或相关的部分）费用。

8.4 在下列情况下，我方不会承担第8.3条所述责任:

8.4.1 如果货品缺陷是由正常损耗引起。

8.4.2 如果货品缺陷是由故意破坏、过失、异常工作条件、不当使用、擅自变更或无法修复货品至符合与货品相关英标标准或行业说明或在不当条件下存储货品（但该子条款规定不适用于我方的任何行为或疏忽）

8.4.3 除非在发现货品缺陷后，我方有合理机会在货品使用前或以任何方式被接触前检验货品。为避免不确定，我方声明，工作暂停的成本与合理契机的确定相关，本子条款不适用于任何会对货品产生影响的工作，为了安全起见或作为紧急措施必须实施此工作。

8.4.4 **如果根据本销售条款中第6.1条所述规定在卸货时进行了合理检查，发现货品有明显缺陷，贵方必须在卸货时的三个工作日内向我方及时致电并书面通知任何索赔事宜；或在其他任何情况下。**

8.4.5 自交货之日起四个月内发现货品缺陷，贵方务必于发现缺陷的三个工作日内书面通知我方货品缺陷情况。

8.5 如果货品由我方按照贵方或贵方代理人的设计数量、尺寸或规范生产、加工或铸造，那么:

8.5.1 根据本销售条款中第8.1条的规定，我方无需承担本销售条款中第8.3条所述损害赔偿责任，但发生下列情况除外:

8.5.1.1虚伪陈述。

8.5.1.2公司签字人以书面形式做出或确认的陈述为虚假陈述。

8.5.1.3不符合所述设计数量、尺寸或规范。

8.5.1.4违反公司签字人签署的货品适用指定用途的书面担保文件；或

8.5.1.5贵方根据本销售条款中第8.1条的规定向我方提出索赔主张。

8.5.2 贵方应无条件、完全、有效地保护我方免于遭受以下损失、损害、成本：与我方相关、我方已支付、或同意支付的，用于解决我方侵犯任何专利权、版权、设计商标或其它任何工业产权或者其它任何人的知识产权相关的问题时对我方判罚或产生的费用。

8.5.3 贵方应无条件、完全、有效地保护我方免于遭受以下损失、损害、成本：与我方相关、我方已支付、或同意支付的，用于解决我方任何此类生产、加工或铸造相关的问题时（包括但不限于货品的任何缺陷）对我方判罚或产生的费用。如果该损失、损害、成本及费用是由我方疏忽导致，则免责比例会相应减少。

8.6 贵方应无条件、完全、有效地保护我方免于遭受以下损失、损害、成本：与我方相关、我方已支付、或同意支付的，用于解决任何第三方供应和使用货品相关的问题时对我方判罚或产生的费用。如果该损失、损害、成本及费用是由我方疏忽导致，则免责比例会相应减少。

8.7 **在不影响本销售条款中其它任何规定法律效力的前提下，在任何情况下我方对由我方任一违约行为导致（无论是否因我方疏忽或以其它方式引起）的全部索赔所承担的任何损害赔偿责任均不得超过货品的预期价格。**

9. 拒不付款/破产

9.1 “破产”是指贵方无力偿还负债，详见1986年《破产法》第123节所述释义：对贵方财产的征收、即将征收；对贵方的全部或部分财产指定了接收人或行政接收人；贵方与贵方债权人之间达成的自愿协议或和解建议书，无论是根据1986年《破产法》的规定还是按照其它规定签署；出台自愿清算解决方案、或召开会议出台此决议，出于诚信善意原则的企业合并及重组除外；贵方按照有关贵方的行政管理命令进行清算申请；如果贵方经历了外国法律所述的任何类似的程序或诉讼或贵方中止或被迫中止业务经营。

9.2 如果贵方在规定的付款日期未向我方支付货款、或在应付款日期未向我方支付任何合同规定的任何应付款项、或已经破产，或者如果贵方是有限责任公司或合伙企业且贵方出资发生重大改变、或贵方已发生本合同的实质违约且未及时进行赔偿，则所有贵方与我方之间的未付款项均应立即付清，而且我方有权实施任一种或多种下列行为（在不影响我方可能具有的其他任何权利或赔偿）

9.2.1 要求以资金清算的方式提请预先支付未交货的款项。

9.2.2 取消或中止任何合同规定的随后向贵方的任何交货且我方不负有任何责任。

9.2.3 在不影响本销售条款中第7条一般性的情况下，按照该条款固定行使我方任何权利。

9.3 如果我方产生了合理的第三方成本，如由于贵方违约引发的追踪或讨债成本、进行法律咨询或起诉以行使我方权利产生的花费，包括但不限于收回所有应付账款的行为，贵方应基于损害赔偿原则，赔偿我方支付的合理的法律或向其它机构支付的成本。

10. 一般规定

10.1本合同受英格兰及威尔士法律管辖并据其释义，且贵方同意服从英国法庭的非排他性司法管辖权。

10.2我方对任何因我方合理控制范围之外的原因（包括劳工行动）引起的延迟履行或未履行我方任何与货品相关的职责均不负责。

10.3我方对于本销售条款的任何违约或过失的豁免不得视为对该违约行为的持续豁免以及对随后发生的本销售条款或其他任何规定的任何违约行为的豁免。

10.4如果主管当局认定本销售条款中的任何条款或子条款无效或不可执行，本销售条款中的其他条款和子条款的有效性不得受到影响，它们仍具有完全的法律效力及影响。

10.5我方可以新契约或子合同的形式转让全部或部分本合同，而贵方应被视为同意任何替代和更新契约。本合同为贵方私有，且不得转让。

10.6无论明示或默示，本合同任何条款规定不得用于授予任何第三方任何权利执行本合同的任何条款。

本销售条款与条件已在打印时完成校对勘误。请访问www.challengept.com网站下载最新版合同。

Never a problem, always a...

CHALLENGE®

CHALLENGE

CHALLENGE

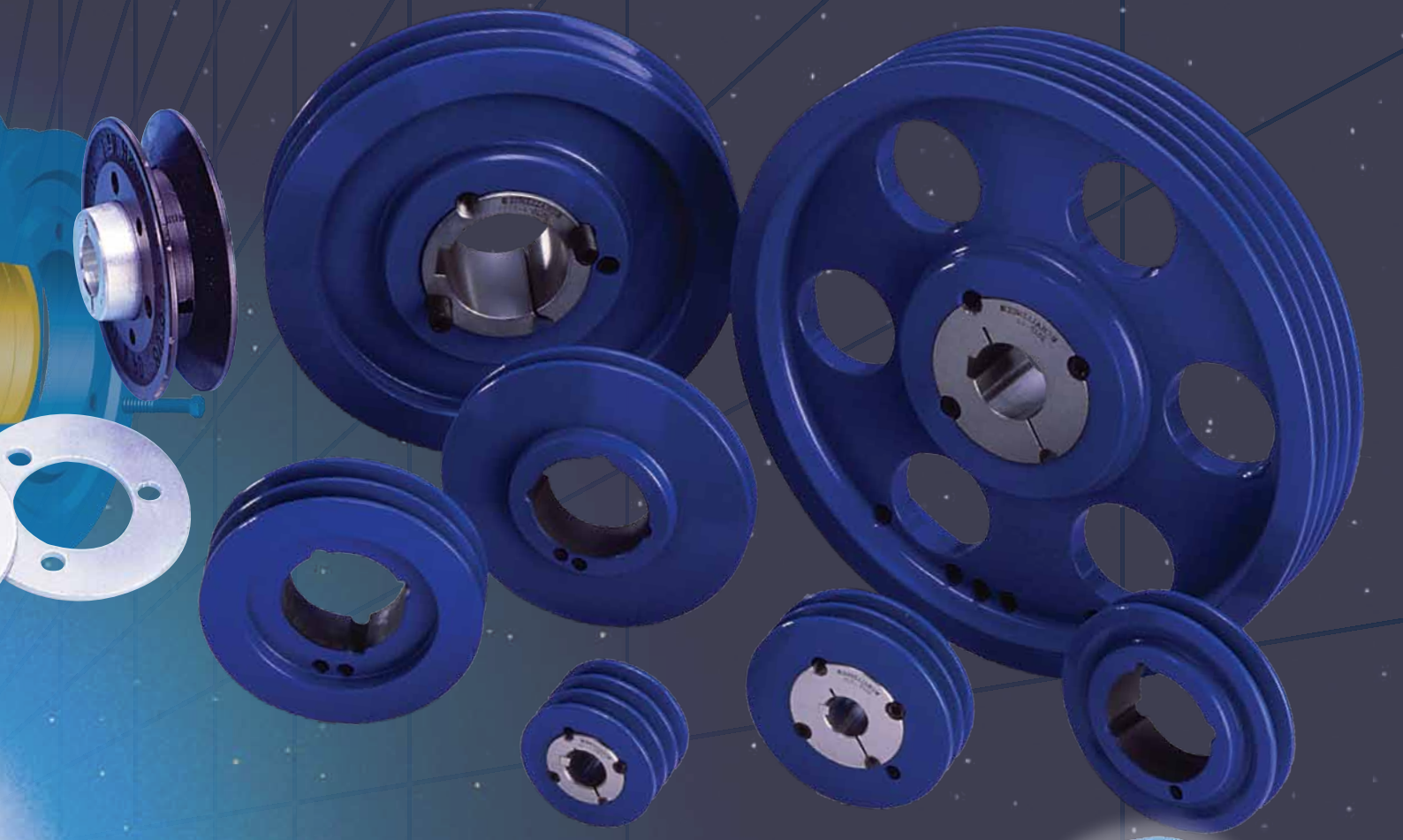

CHALLENGE
127-1
Challenge Bearing Unit
UCF 205
(Triple Seal)
CHALLENGE
CHALLENGE
Bearing
Unit

Challenge集团旗下企业

澳大利亚
Challenge Power Transmission (Aust) Pty Ltd
Tel: (03) 9763 6701 Fax: (03) 9764 0890
Email: aussales@challengept.com

捷克共和国
Challenge PT (Czech) s.r.o
Tel: +420 573 334 106 Fax: +420 573 330 556
Email: czsales@challengept.com

德国
Challenge Power Transmission GmbH
Tel: +49 2772 575860 Fax: +49 2772 5758620
Email: desales@challengept.com

爱尔兰
Challenge Power Transmission (Ireland) Ltd
Tel: +353 1 4566311 Fax: +353 1 4566312
Email: ireland@challengept.com

美洲
Challenge Power Transmission
Tel: +1 305 592 9196 Fax: +1 305 592 0208
Email: usa@challengeptsales.com

中国
Challenge Power Transmission (SHZ) Plc
Tel: +86 311-85385510 Fax: +86 311 8538 5590
Email: cnsales@challengept.com

南非
Challenge Power Transmission Africa (Pty) Ltd
Tel: +27 11 3976115 Fax: + 27 11 3978494
Email: sasales@challengept.com

英国
Challenge Power Transmission Ltd
Tel: +44 1902 866116 Fax: +44 1902 866117
Email: uk@challengept.com

中国
Challenge Power Transmission (Ningbo) Ltd
Tel: +86 574 8833 4378 Fax: +86 574 8833 4379
Email: Ningbo.Sales@challengeproduction.com

具体联系方式，详见目录前页或第386页。

Never a problem always a ...

CHALLENGE®